# 2021 PARTS CATALOG

トーハツ船外機 パーツカタログ

TOHATSU

Feel the Wind™

# M 9.9D2
# M 15D2
# M 18E2
# Models

Serial Number 000001BA～

OB NO.002-21043-0BA 350 2101

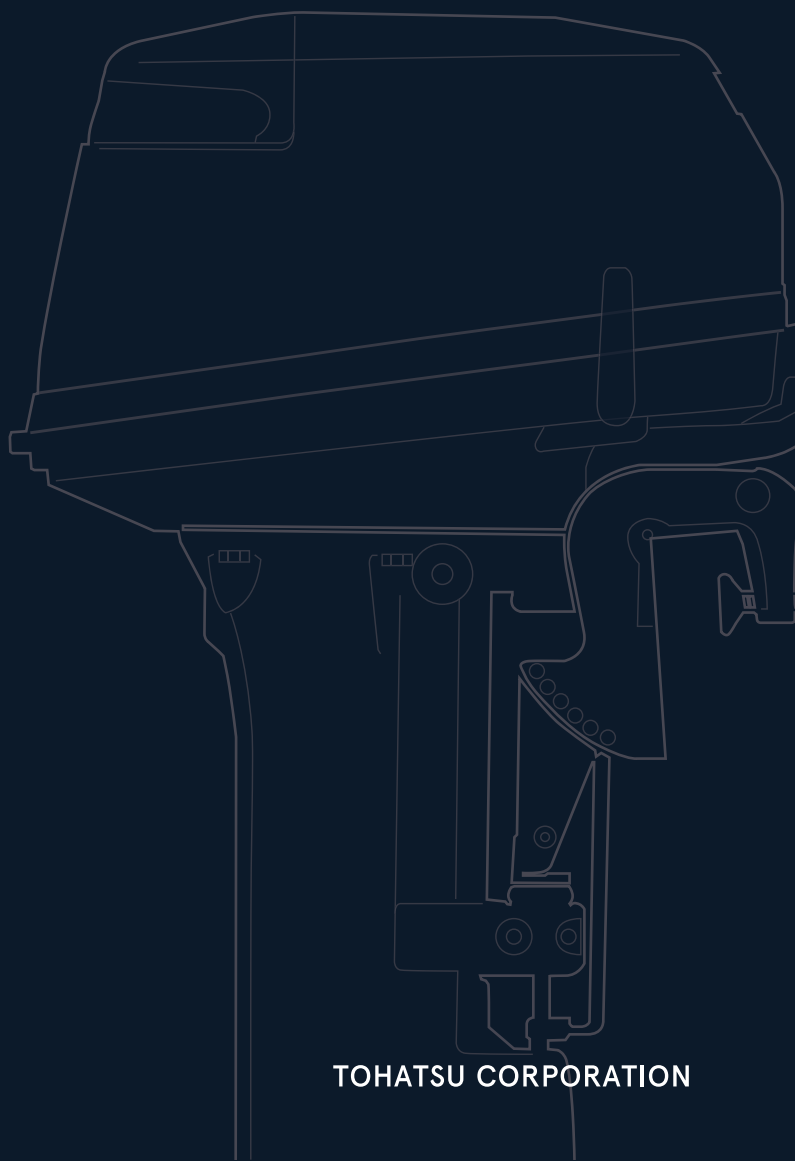

BACKS YOU UP™

TOHATSU CORPORATION

# パーツカタログのご使用について

1. このパーツカタログは、2021 年 1 月現在で編集しております。

2. 新設、廃止または、変更が生じた場合は、サービスブルテン等にてお知らせ致しますので、その都度、ご訂正ください。

3. イラストレーション（部品図）は部品検索の目安として記載していますので現品と形状が異なる場合があります。

4. イラストが一つに対して複数の品番がありますので枝番、適用モデル、備考を確認してからご注文願います。

適用モデル

| Ref.No. 見出番号 | | Part No. 部品番号 | Description 部 品 名 | Q'ty/個数 M9G2 | M15D2 | M13E2 | Remarks 備 考 |
|---|---|---|---|---|---|---|---|
| 1-1 | 1 | 3G2B01100-2 | CYL BLOCK & CRANKCASE ASSY<br>ｼﾘﾝﾀﾞﾌﾞﾛｯｸ&ｸﾗﾝｸｹｰｽｱｯｼ | 1 | 1 | | Black |
| 1-1 | 2 | 362B01100-5 | CYL BLOCK & CRANKCASE ASSY<br>ｼﾘﾝﾀﾞﾌﾞﾛｯｸ&ｸﾗﾝｸｹｰｽｱｯｼ | | | 1 | Black |
| 1-5 | | 338-01131-1 | ＊NIPPLE 4.8-5<br>＊ﾆｯﾌﾟﾙ 4.8-5 | 1 | 1 | 1 | |
| 1-6 | | 393-01131-0 | ＊NIPPLE 5.5-5<br>＊ﾆｯﾌﾟﾙ 5.5-5 | 1 | 1 | 1 | |
| 1 7 | | 393-01137-0 | ＊NIPPLE 5-4-5<br>＊ﾆｯﾌﾟﾙ L | 1 | 1 | 1 | |

仕様違い
イラスト位置 No.
Fig. No.

5. アッセンブリまたは、キットでの販売部品は、その構成する部品の頭に（＊）印をつけて表しています。

6. 本文中に記載されている記号は、次の様になっています。

| | | | |
|---|---|---|---|
| STD | ：スタンダード | OPT | ：オプション |
| O/S | ：オーバーサイズ | ASSY | ：アッセンブリ |
| DO | ：日本国内向け | EX | ：海外輸出向け |
| A | ：必要に応じて選択 | EU | ：欧州連合 |

7. オーダー上の注意
塗装部品の注文に当っては、以下に従ってください。
パーツナンバーの 4 桁目が“B”・“Q”記号のものは塗装されています。
現在の塗装色はパワーヘッドがブラック（B）、ロワユニットがアクアマリンブルー（Q）、プロペラがブラック（B）です。
※ ロワユニットの旧塗装色は（S）シルバーグレーです。
[ 例示 ]

| エンジンショートブロックキット | ロワユニットアッシ（L） |
|---|---|
| 3M5B87090-A | 398Q87302-2 |
| B: ブラック | Q: アクアマリンブルー |

8. ボルト・ナット・ワッシャのサイズ記号に付いて

ボルト　916124 - 0845
首下長さ
径

ナット・ワッシャ　940121 - 0800
径

9. 標準部品のホースは、長巻（備考を参照）に代替されます。

ホース　　98AL - 40 - 270

長さ

径

HOSE/PIPE

| Ref.No.<br>見出番号 | | Part No.<br>部品番号 | Description<br>部　品　名 | Bulk part No.<br>ﾊﾞﾙｸ部品番号 | Bulk part<br>ﾊﾞﾙｸ部品 | |
|---|---|---|---|---|---|---|
| | | | | | Inner Diameter(mm)<br>内径(ﾐﾘ) | Length(m)<br>長さ(ﾒｰﾄﾙ) |
| 1-30 | | 98AL-40-270 | HOSE<br>ﾎｰｽ | 98AL-401000 | 4 | 1 |
| 1-38 | | 98AB-30-270 | HOSE<br>ﾎｰｽ | 98AB-301000 | 3 | 1 |
| 3-29 | | 98AB-50-220 | HOSE<br>ﾎｰｽ | 98AB-501000 | 5 | 1 |
| 12-29 | | 98AB-50-185 | HOSE<br>ﾎｰｽ | 98AB-501000 | 5 | 1 |
| 16-6 | | 98AB-70-700 | *HOSE<br>*ﾎｰｽ | 98AB-701000 | 7 | 1 |
| 16-7 | | 98AB-701600 | *HOSE<br>*ﾎｰｽ | 98AB-701000×2 | 7 | 1 |

# HOW TO USE THIS PARTS CATALOG

1. This Parts Catalog provides information available as of the end of January, 2021.

2. Please keep the Parts Catalog updated each time when receiving the Service Bulletin describing the addition, abolition and/or change of parts.

3. Actual shapes of parts may be different from the illustrations shown in this Parts Catalog because they are described only as a guide for searching parts.

4. One illustration is given more than one article number. Please confirm the sub-number, applicable model and remarks before ordering parts.

Applicable model

| Ref.No. 見出番号 | | Part No. 部品番号 | Description 部品名 | Q'ty/個数 M69D2 | M15D2 | M18E2 | Remarks 備考 |
|---|---|---|---|---|---|---|---|
| 1-1 | 1 | 3G2B01100-2 | CYL BLOCK & CRANKCASE ASSY シリンダブロック&クランクケースアッシ | 1 | 1 | | Black |
| 1-1 | 2 | 362B01100-5 | CYL BLOCK & CRANKCASE ASSY シリンダブロック&クランクケースアッシ | | | 1 | Black |
| 1-5 | | 338-01131-1 | * NIPPLE 4.8-5 * ニップル 4.8-5 | 1 | 1 | 1 | |
| 1-6 | | 393-01131-0 | * NIPPLE 5.5-5 * ニップル 5.5-5 | 1 | 1 | 1 | |
| 1-7 | | 393-01137-0 | * NIPPLE 5-4-5 * ニップル L | 1 | 1 | 1 | |

Different specification
Illustration position number
Fig. No.

5. Given mark in (*) to part number shows assembly or kit part.

6. Marks in this Parts Catalog show.

| | | | |
|---|---|---|---|
| STD | : Standard | OPT | : Optional Parts |
| O/S | : Over size | ASSY | : Assembly |
| DO | : Domestic Model | EX | : Export Model |
| A | : As required | EU | : European Union |

7. Attention to order
   Please order painted parts in accordance with following.
   The parts that fourth figure of the parts number is (B), (Q) have painted.
   Present coloring of power head is black (B) and lower unit is aqua marine blue (Q).
   [Example]

| ENGINE SHORT BLOCK KIT | LOWER UNIT ASSY (L) |
|---|---|
| 3M5B87090-A | 398Q87302-2 |
| B: Black | Q: Aquamarine Blue |

8. About dimensional identification of bolts, nuts and washers.

BOLT 916124 - 0845
- 08: Diameter
- 45: Length below neck

NUTS & WASHERS 940121 - 0800
- 08: Diameter

9. Hose, that is a standard part, is replaced with long hose.

HOSE 98AL - 40 - 270

Length

Diameter

HOSE/PIPE

| Ref.No. 見出番号 | | Part No. 部品番号 | Description 部 品 名 | Bulk part No. ﾊﾞﾙｸ部品番号 | Bulk part ﾊﾞﾙｸ部品 | |
|---|---|---|---|---|---|---|
| | | | | | Inner Diameter(mm) 内径(ﾐﾘ) | Length(m) 長さ(ﾒｰﾄﾙ) |
| 1-30 | | 98AL-40-270 | HOSE ﾎｰｽ | 98AL-401000 | 4 | 1 |
| 1-38 | | 98AB-30-270 | HOSE ﾎｰｽ | 98AB-301000 | 3 | 1 |
| 3-29 | | 98AB-50-220 | HOSE ﾎｰｽ | 98AB-501000 | 5 | 1 |
| 12-29 | | 98AB-50-185 | HOSE ﾎｰｽ | 98AB-501000 | 5 | 1 |
| 16-6 | | 98AB-70-700 | *HOSE *ﾎｰｽ | 98AB-701000 | 7 | 1 |
| 16-7 | | 98AB-701600 | *HOSE *ﾎｰｽ | 98AB-701000×2 | 7 | 1 |

# CONTENTS
# 目　　次


Fig. 1 CYLINDER・CRANK CASE ····· 1
シリンダ・クランクケース

Fig. 2 PISTON・CRANK SHAFT ····· 7
ピストン・クランクシャフト

Fig. 3 INTAKE MANIFOLD ····· 11
インテークマニホールド

Fig. 4 CARBURETOR ····· 15
キャブレタ

Fig. 5 RECOIL STARTER ····· 19
リコイルスタータ

Fig. 6 MAGNETO・ELECTRIC PARTS ····· 23
マグネト・エレクトリックパーツ

Fig. 7 ELECTRIC STARTER (EF・EP MODEL) ····· 27
エレクトリックスタータ（EF・EP モデル）

Fig. 8 DRIVE SHAFT HOUSING ····· 31
ドライブシャフトハウジング

Fig. 9 GEAR CASE ····· 33
ギヤケース

Fig. 10 BRACKET ····· 39
ブラケット

Fig. 11 TILLER HANDLE ····· 45
ティラハンドル

Fig. 12 BOTTOM COWL ····· 47
ボトムカウル

Fig. 13 SHIFT ····· 51
シフト

Fig. 14 REMOTE CONTROL PARTS ····· 53
リモートコントロールパーツ

Fig. 15 TOP COWL ····· 57
トップカウル

Fig. 16 FUEL TANK ····· 59
フュエルタンク

Fig. 17 COMPONENT PARTS OF REMOTE CONTROL ····· 61
リモコンボックス構成部品

Fig. 18 COMPONENT PARTS OF REMOTE CONTROL (ELECTRIC PARTS) ····· 65
リモコンボックス構成部品（電装品関係）

Fig. 19 OPTIONAL PARTS・ACCESSORIES ····· 67
オプショナルパーツ・アクセサリ

Fig. 20 ASSEMBLY・KIT PARTS ····· 69
アッセンブリ・キットパーツ

索引 ····· 81

INDEX ····· 87

INDEX (Parts Number) ····· 91

## Fig. 1 CYLINDER・CRANK CASE
## シリンダ・クランクケース

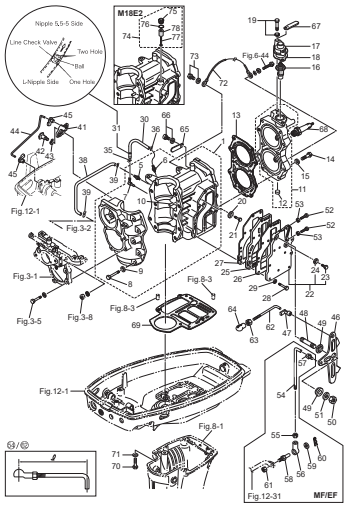


## Fig. 2 PISTON・CRANK SHAFT
## ピストン・クランクシャフト

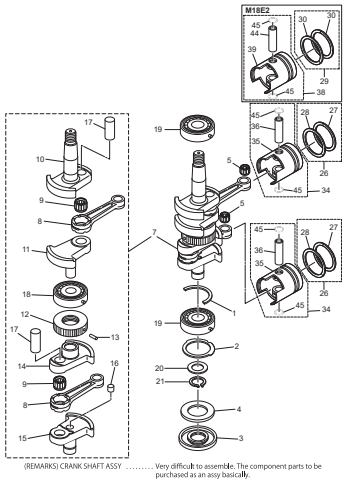


## Fig. 3 INTAKE MANIFOLD
## インテークマニホールド

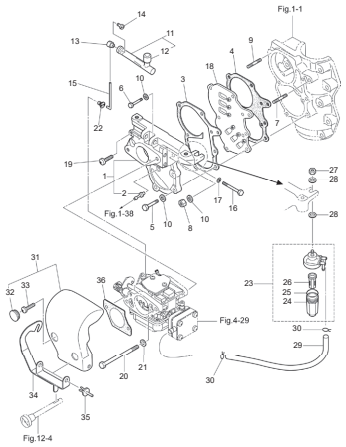


## Fig. 4 CARBURETOR
## キャブレタ

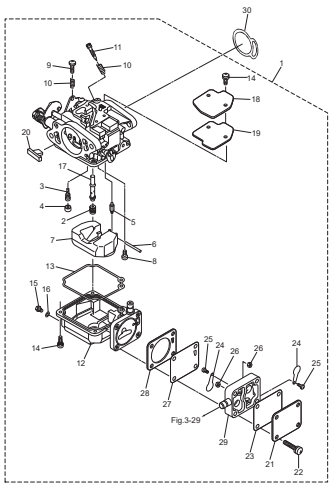


## Fig. 5 RECOIL STARTER
## リコイルスタータ

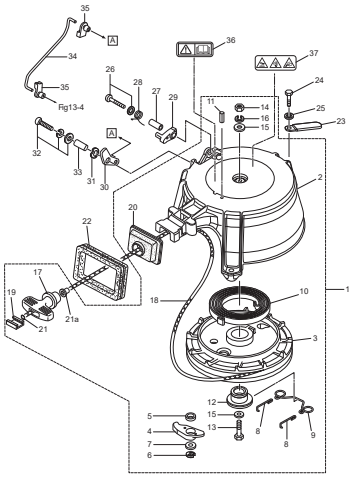


## Fig. 6 MAGNETO・ELECTRIC PARTS
## マグネト・エレクトリックパーツ

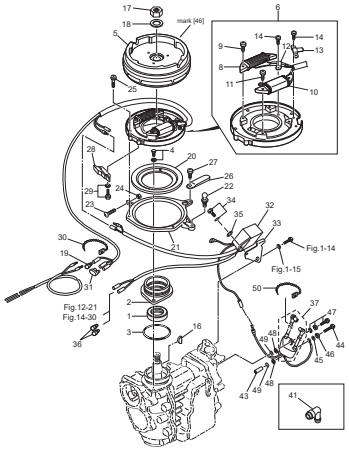


## Fig. 7 ELECTRIC STARTER (EF・EP MODEL)
## エレクトリックスタータ(EF・EP モデル)

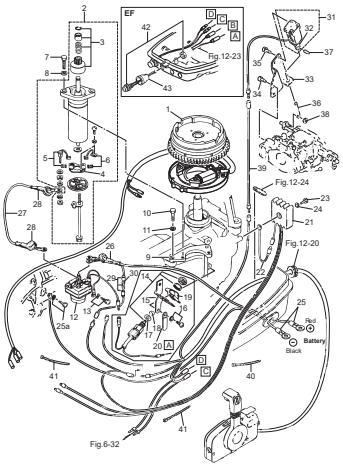


## Fig. 8 DRIVE SHAFT HOUSING
## ドライブシャフトハウジング

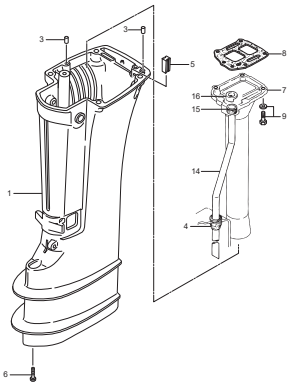

## Fig. 9 GEAR CASE
## ギヤケース

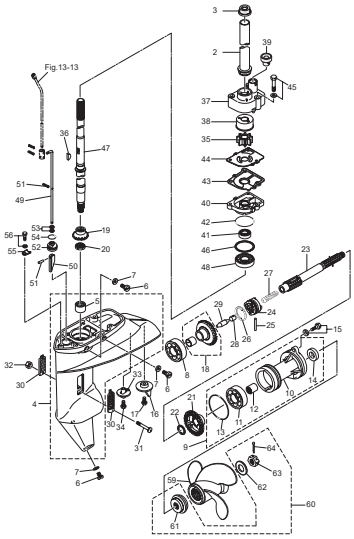

## Fig. 10 BRACKET
ブラケット

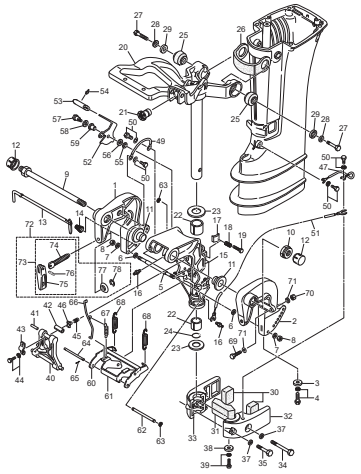

## Fig. 11 TILLER HANDLE
ティラハンドル

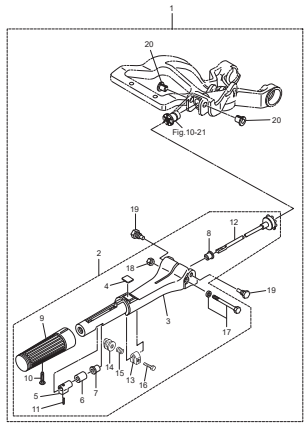


## Fig. 12 BOTTOM COWL
ボトムカウル

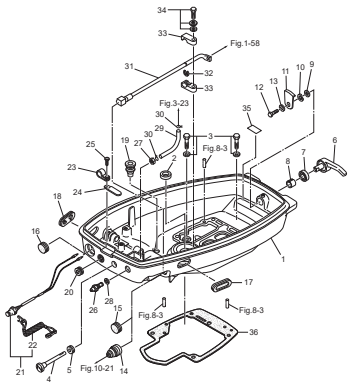


## Fig. 13 SHIFT
シフト

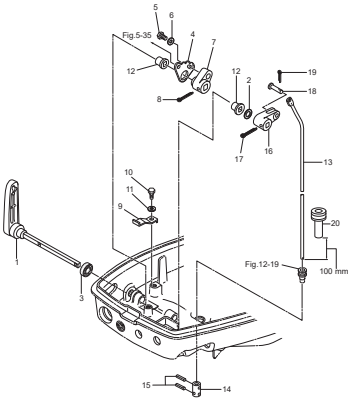


## Fig. 14 REMOTE CONTROL PARTS
リモートコントロールパーツ

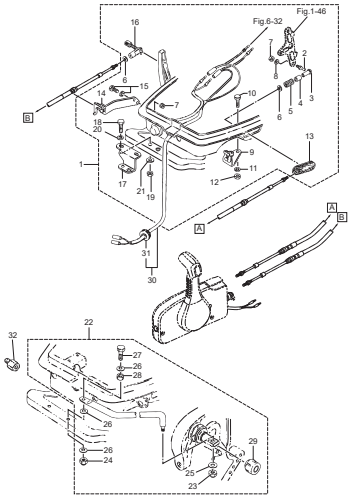


## Fig. 15 TOP COWL
トップカウル

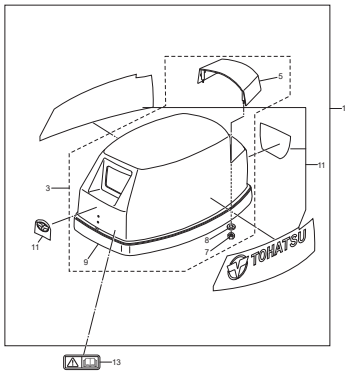


## Fig. 16 FUEL TANK
フュエルタンク

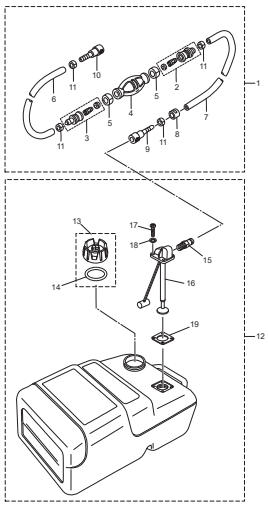

## Fig. 17 COMPONENT PARTS OF REMOTE CONTROL
リモコンボックス構成部品

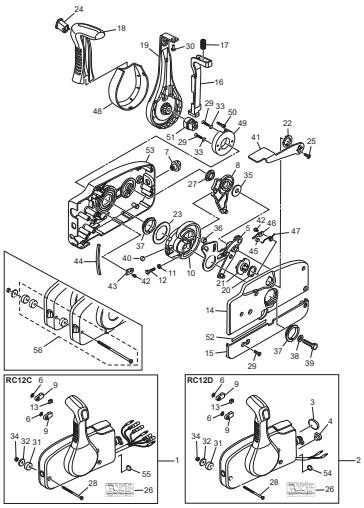


## Fig. 18 COMPONENT PARTS OF REMOTE CONTROL (ELECTRIC PARTS)
リモコンボックス構成部品(電装品関係)

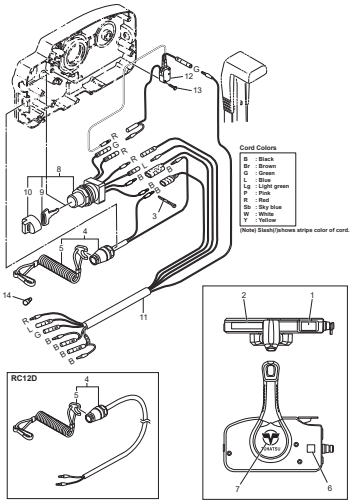

## Fig. 19 OPTIONAL PARTS・ACCESSORIES
## オプショナルパーツ・アクセサリ

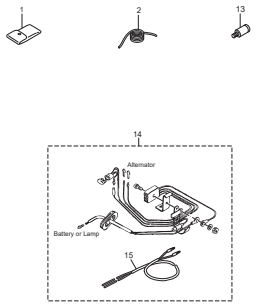


## Fig. 20 ASSEMBLY・KIT PARTS
## アッセンブリ・キットパーツ

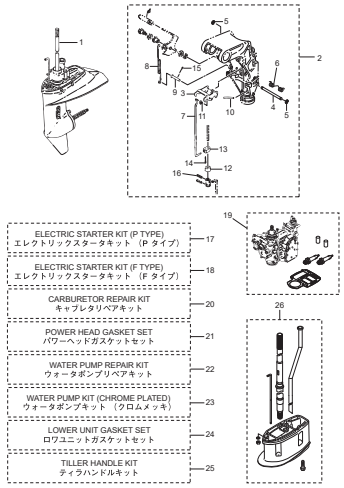

**Fig. 1** **CYLINDER・CRANK CASE**
**シリンダ・クランクケース**

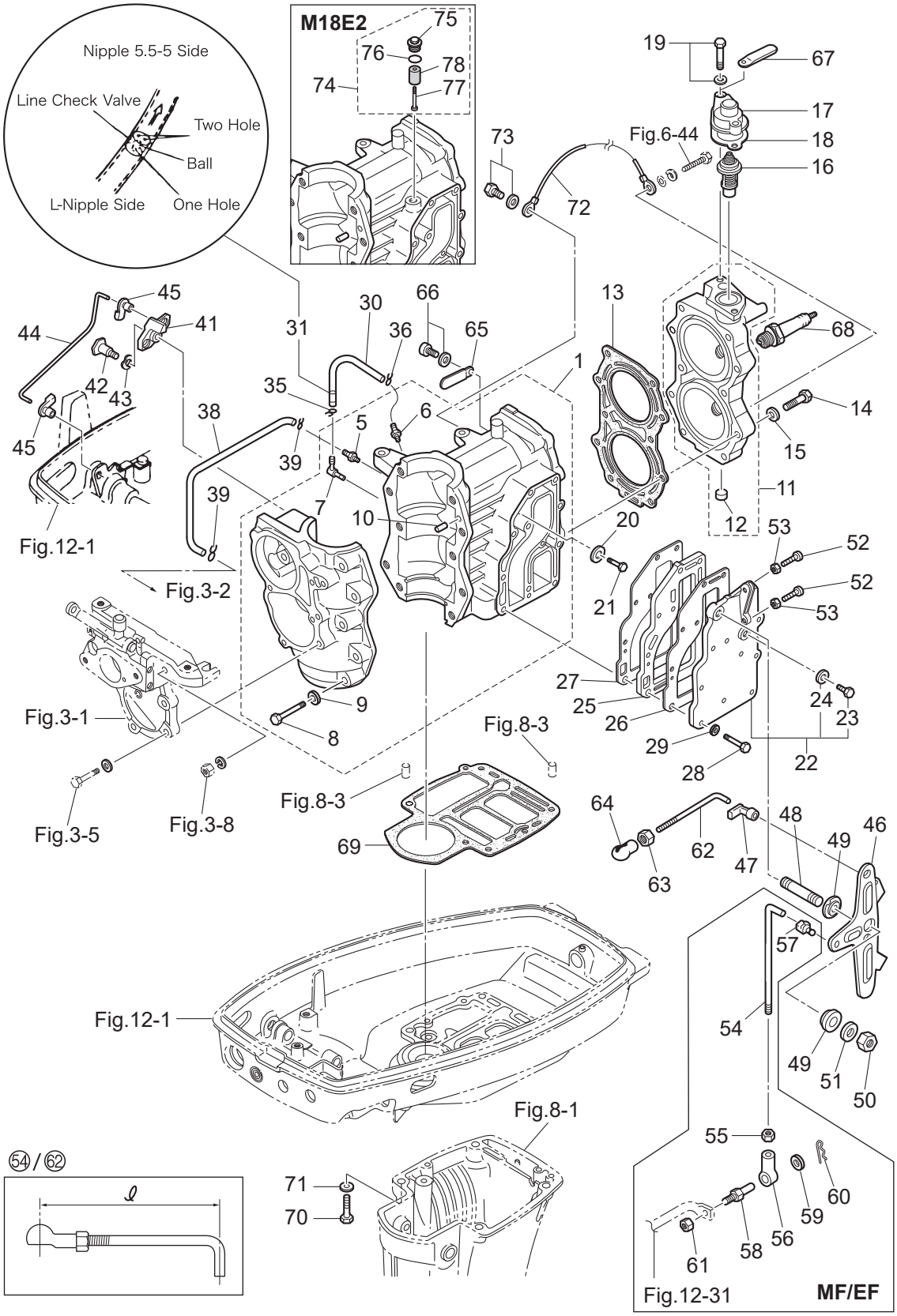

| Ref.No. 見出番号 | | Part No. 部品番号 | Description 部 品 名 | Q'ty/個数 M9.9D2 | M15D2 | M18E2 | Remarks 備 考 |
|---|---|---|---|---|---|---|---|
| 1-1 | 1 | 3G2B01100-2 | CYL BLOCK & CRANKCASE ASSY<br>ｼﾘﾝﾀﾞﾌﾞﾛｯｸ&ｸﾗﾝｸｹｰｽｱｯｼ | 1 | 1 | | Black |
| 1-1 | 2 | 362B01100-5 | CYL BLOCK & CRANKCASE ASSY<br>ｼﾘﾝﾀﾞﾌﾞﾛｯｸ＆ｸﾗﾝｸｹｰｽｱｯｼ | | | 1 | Black |
| 1-5 | | 338-01131-1 | * NIPPLE 4.8-5<br>* ﾆｯﾌﾟﾙ 4.8-5 | 1 | 1 | 1 | |
| 1-6 | | 393-01131-0 | * NIPPLE 5.5-5<br>* ﾆｯﾌﾟﾙ 5.5-5 | 1 | 1 | 1 | |
| 1-7 | | 393-01137-0 | * NIPPLE 5-4-5<br>* ﾆｯﾌﾟﾙ L | 1 | 1 | 1 | |
| 1-8 | 1 | 916124-0845 | * BOLT<br>* ﾎﾞﾙﾄ | 10 | 10 | 10 | |
| 1-9 | 1 | 940121-0800 | * WASHER<br>* ﾜｯｼｬ | 10 | 10 | 10 | |
| 1-10 | | 345-01111-0 | * DOWEL PIN 6-12<br>* ﾀﾞｳｪﾙﾋﾟﾝ 6-12 | 2 | 2 | 2 | |
| 1-11 | 1 | 397B01001-0 | CYLINDER HEAD ASSY<br>ｼﾘﾝﾀﾞﾍｯﾄﾞｱｯｼ | 1 | 1 | | Black |
| 1-11 | 2 | 398B01001-1 | CYLINDER HEAD ASSY<br>ｼﾘﾝﾀﾞﾍｯﾄﾞｱｯｼ | | | 1 | Black |
| 1-12 | | 350-01093-0 | * WELCH PLUG<br>* ｳｪﾙﾁﾌﾟﾗｸﾞ | 1 | 1 | 1 | |
| 1-13 | 1 | 351-01005-1 | CYLINDER HEAD GASKET<br>ｼﾘﾝﾀﾞﾍｯﾄﾞｶﾞｽｹｯﾄ | 1 | 1 | | |
| 1-13 | 2 | 3M4-01005-0 | CYLINDER HEAD GASKET<br>ｼﾘﾝﾀﾞﾍｯﾄﾞｶﾞｽｹｯﾄ | | | 1 | |
| 1-14 | 1 | 3M3-01012-0 | CYLINDER HEAD BOLT<br>ｼﾘﾝﾀﾞﾍｯﾄﾞﾎﾞﾙﾄ | 10 | 10 | 10 | |
| 1-15 | | 940103-0800 | WASHER<br>ﾜｯｼｬ | 10 | 10 | 10 | |
| 1-16 | | 350-01030-1 | THERMOSTAT<br>ｻｰﾓｽﾀｯﾄ | 1 | 1 | 1 | Mark 52C PRV |
| 1-17 | 1 | 3H6B01031-0 | THERMOSTAT CAP<br>ｻｰﾓｽﾀｯﾄｷｬｯﾌﾟ | 1 | 1 | 1 | Black |
| 1-18 | | 346-01032-0 | THERMOSTAT CAP GASKET<br>ｻｰﾓｽﾀｯﾄｷｬｯﾌﾟｶﾞｽｹｯﾄ | 1 | 1 | 1 | |
| 1-19 | 1 | 9101F4-5630 | BOLT<br>ﾎﾞﾙﾄ | 2 | 2 | 2 | |
| 1-20 | | 338-60218-2 | ANODE<br>ｱﾉｰﾄﾞ | 1 | 1 | | |
| 1-21 | | 910103-0616 | BOLT<br>ﾎﾞﾙﾄ | 1 | 1 | | |
| 1-22 | 1 | 350B02300-1 | EXHAUST COVER ASSY<br>ｴｷｿﾞｰｽﾄｶﾊﾞｰｱｯｼ | 1 | 1 | 1 | Black |
| 1-23 | | 9106E3-0808 | * BOLT<br>* ﾎﾞﾙﾄ | 1 | 1 | 1 | |
| 1-24 | | 332-60006-1 | * GASKET 8.1-15-1<br>* ｶﾞｽｹｯﾄ | 1 | 1 | 1 | |
| 1-25 | 1 | 350B02302-1 | EXHAUST COVER (INNER)<br>ｴｷｿﾞｰｽﾄｶﾊﾞｰ（ｲﾝﾅ） | 1 | 1 | 1 | Black |
| 1-26 | | 350-02305-2 | EXHAUST COVER GASKET<br>ｴｷｿﾞｰｽﾄｶﾊﾞｰｶﾞｽｹｯﾄ | 1 | 1 | 1 | Exhaust Cover Side |
| 1-27 | | 350-02306-2 | EXHAUST COVER GASKET<br>ｴｷｿﾞｰｽﾄｶﾊﾞｰｶﾞｽｹｯﾄ | 1 | 1 | 1 | Cylinder Side |
| 1-28 | | 3NT-02319-0 | BOLT 25mm<br>ﾎﾞﾙﾄ 25mm | 11 | 11 | 11 | |
| 1-29 | | 940103-0600 | WASHER<br>ﾜｯｼｬ | 11 | 11 | 11 | |

**Fig. 1** **CYLINDER・CRANK CASE**
**シリンダ・クランクケース**

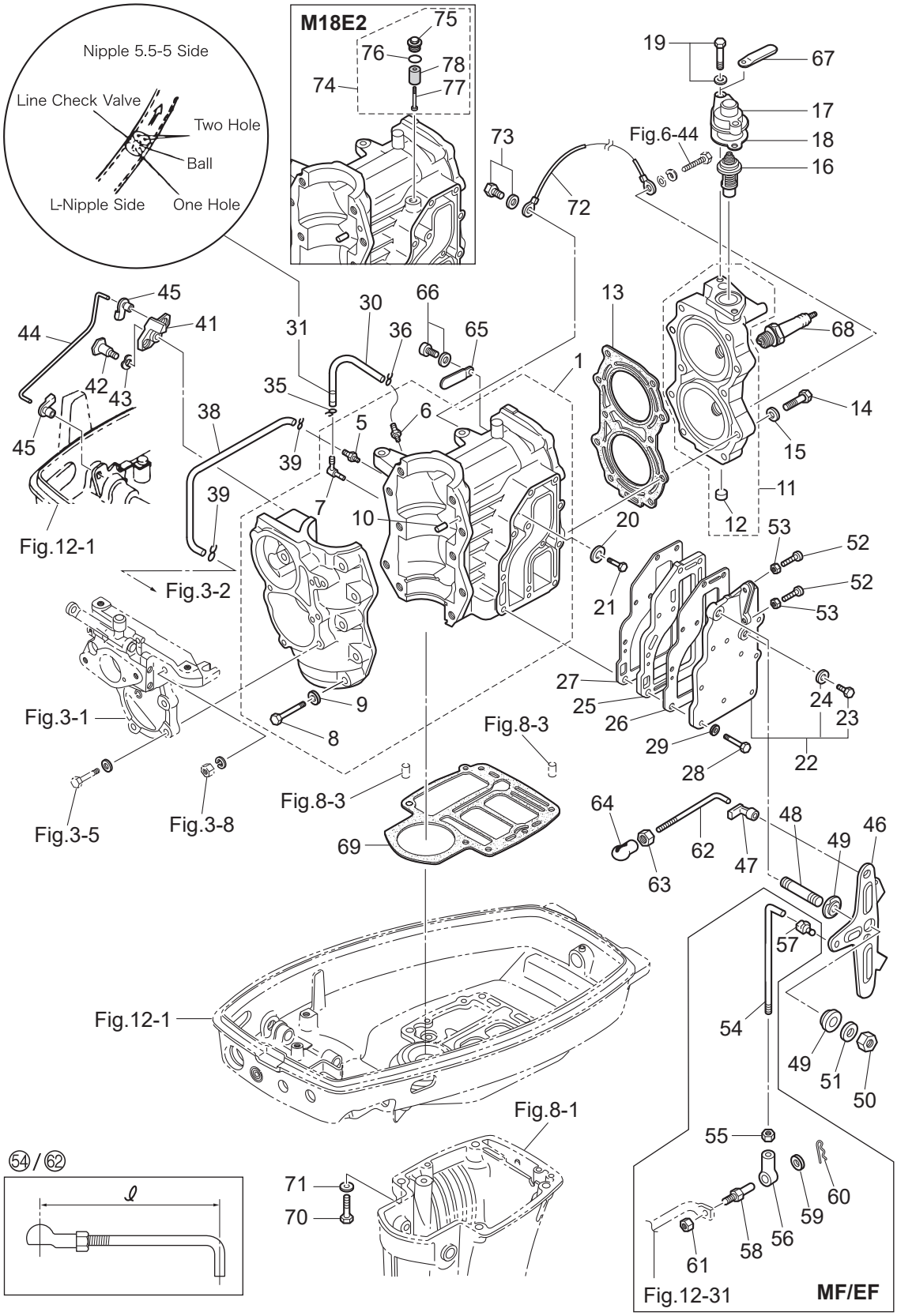

| Ref.No.<br>見出番号 | | Part No.<br>部品番号 | Description<br>部 品 名 | Q'ty/個数<br>M9.9D2 | M15D2 | M18E2 | Remarks<br>備 考 |
|---|---|---|---|---|---|---|---|
| 1-30 | | 98AL-40-270 | HOSE<br>ﾎｰｽ | 1 | 1 | 1 | Intake Manifold-Cylinder<br>98AL-401000 |
| 1-31 | | 393-01160-0 | CHECK VALVE<br>ﾁｪｯｸﾊﾞﾙﾌﾞ | 1 | 1 | 1 | |
| 1-35 | | 3T5-01133-0 | CLIP φ8<br>ｸﾘｯﾌﾟ φ8 | 1 | 1 | 1 | |
| 1-36 | | 338-01133-0 | CLIP φ7<br>ｸﾘｯﾌﾟ φ7 | 1 | 1 | 1 | |
| 1-38 | | 98AB-30-270 | HOSE<br>ﾎｰｽ | 1 | 1 | 1 | Intake Manifold-Cylinder<br>98AB-301000 |
| 1-39 | | 338-01133-0 | CLIP φ7<br>ｸﾘｯﾌﾟ φ7 | 2 | 2 | 2 | |
| 1-41 | | 350-05211-0 | THROTTLE LIMITER ARM<br>ｽﾛｯﾄﾙﾘﾐｯﾀｱｰﾑ | 1 | 1 | 1 | |
| 1-42 | 1 | 3M3-05227-0 | THROTTLE LIMITER SHAFT<br>ｽﾛｯﾄﾙﾘﾐｯﾀｼｬﾌﾄ | 1 | 1 | 1 | |
| 1-43 | | 941403-0800 | WAVE WASHER d=8<br>ｳｪｰﾌﾞﾜｯｼｬ d=8 | 1 | 1 | 1 | |
| 1-44 | | 350-05222-0 | STARTER LOCK ROD<br>ｽﾀｰﾀﾛｯｸﾛｯﾄﾞ | 1 | 1 | 1 | |
| 1-45 | | 345-05223-1 | ROD SNAP 3.5-2<br>ﾛｯﾄﾞｽﾅｯﾌﾟ 3.5-2 | 2 | 2 | 2 | |
| 1-46 | | 350-63711-2 | ADVANCER ARM<br>ｱﾄﾞﾊﾞﾝｻｱｰﾑ | 1 | 1 | 1 | |
| 1-47 | | 3B7-63733-0 | ROD SNAP 5-2.5<br>ﾛｯﾄﾞｽﾅｯﾌﾟ 5-2.5 | 1 | 1 | 1 | |
| 1-48 | 1 | 3KM-63104-0 | STUD<br>ｽﾀｯﾄﾞ | 1 | 1 | 1 | |
| 1-49 | | 345-63713-0 | BUSHING 8-14-4<br>ﾌﾞｯｼﾝｸﾞ 8-14-4 | 2 | 2 | 2 | |
| 1-50 | | 930403-0800 | NYLON NUT 8-P1.25<br>ﾅｲﾛﾝﾅｯﾄ 8-P1.25 | 1 | 1 | 1 | |
| 1-51 | | 940203-0800 | WASHER 8.4-15.5-1.6<br>ﾜｯｼｬ | 1 | 1 | 1 | |
| 1-52 | | 921503-0525 | SCREW<br>ｽｸﾘｭ | 2 | 2 | 2 | |
| 1-53 | | 930103-0500 | NUT<br>ﾅｯﾄ | 2 | 2 | 2 | |
| 1-54 | | 398-63717-1 | ROD 5-65L<br>ﾛｯﾄﾞ 5-65L | 1 | 1 | 1 | for MX18E2/MX15D2 ℓ=78<br>M9.9D2 ℓ=75 |
| 1-55 | | 930103-0500 | NUT<br>ﾅｯﾄ | 1 | 1 | 1 | for MF/EF Type |
| 1-56 | | 346-05234-0 | ROD JOINT φ5<br>ﾛｯﾄﾞｼﾞｮｲﾝﾄ φ5 | 1 | 1 | 1 | for MF/EF Type |
| 1-57 | | 3B7-63733-0 | ROD SNAP 5-2.5<br>ﾛｯﾄﾞｽﾅｯﾌﾟ 5-2.5 | 1 | 1 | 1 | |
| 1-58 | | 353-83728-1 | PIN<br>ﾋﾟﾝ ｹｰﾌﾞﾙ | 1 | 1 | 1 | for MF/EF Type |
| 1-59 | | 3AA-83719-0 | WASHER 8.5-18-1.6<br>ﾜｯｼｬ 8.5-18-1.6 | 1 | 1 | 1 | for MF/EF Type |
| 1-60 | | 951603-0800 | SNAP PIN d=8<br>ｽﾅｯﾌﾟﾋﾟﾝ d=8 | 1 | 1 | 1 | for MF/EF Type |
| 1-61 | | 930103-0600 | NUT<br>ﾅｯﾄ | 1 | 1 | 1 | for MF/EF Type |
| 1-62 | | 350-63715-1 | ROD 5-60L<br>ﾛｯﾄﾞ ｱﾄﾞﾊﾞﾝｻﾘﾝｸ B 5-60L | 1 | 1 | 1 | ℓ=73 |
| 1-63 | | 930103-0500 | NUT<br>ﾅｯﾄ | 1 | 1 | 1 | |

**Fig. 1** **CYLINDER・CRANK CASE**
**シリンダ・クランクケース**

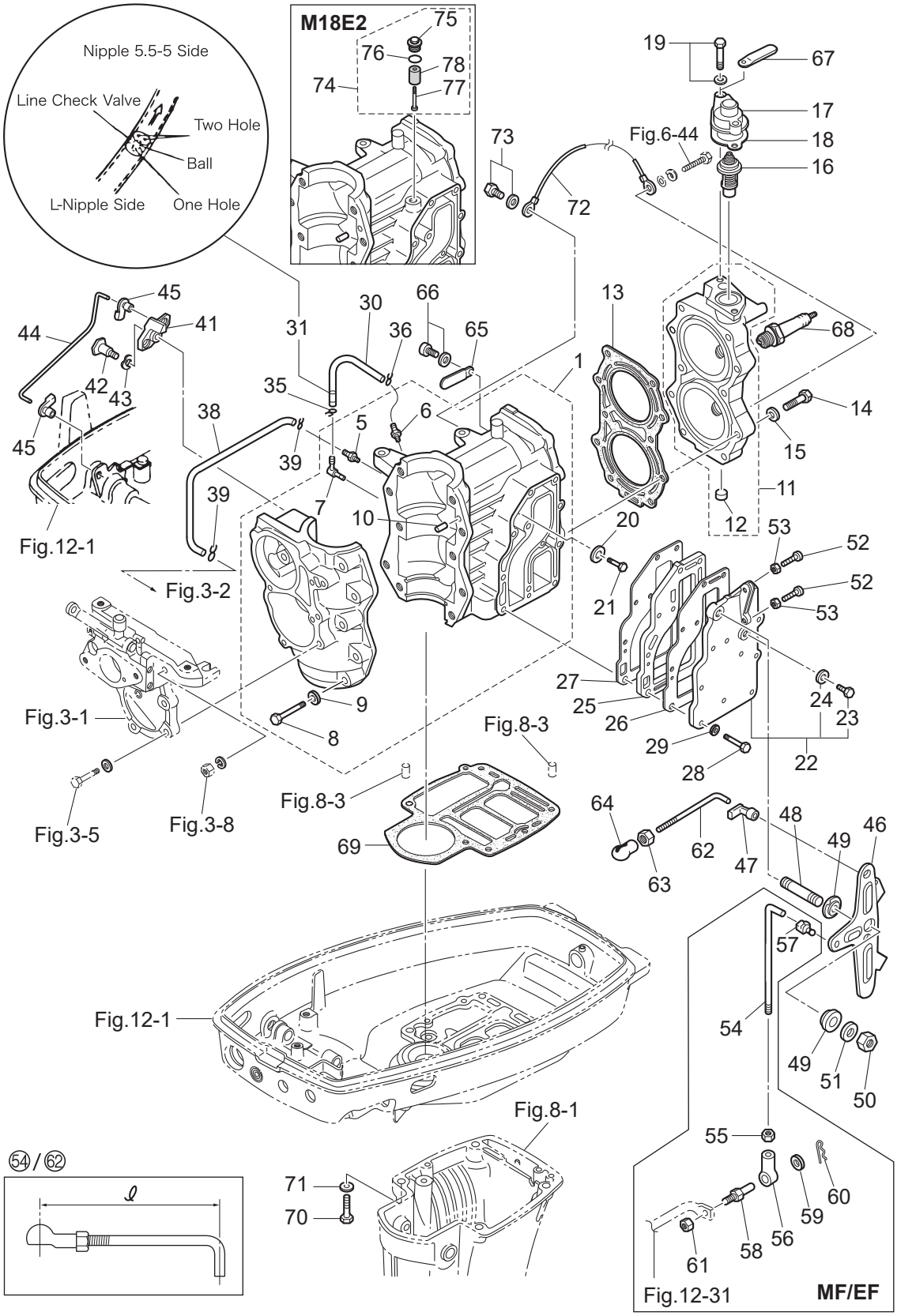

| Ref.No.<br>見出番号 | | Part No.<br>部品番号 | Description<br>部 品 名 | Q'ty/個数 | | | Remarks<br>備 考 |
|---|---|---|---|---|---|---|---|
| | | | | M9.9D2 | M15D2 | M18E2 | |
| 1-64 | | 3B7-05243-0 | BALL JOINT CONNECTOR<br>ﾎﾞｰﾙｼﾞｮｲﾝﾄｺﾈｸﾀ | 1 | 1 | 1 | |
| 1-65 | | 398-06972-1 | CLAMP 6.5-67P<br>ｸﾗﾝﾌﾟ | 1 | 1 | 1 | |
| 1-66 | | 910103-5612 | BOLT<br>ﾎﾞﾙﾄ | 1 | 1 | 1 | |
| 1-67 | | 398-06972-1 | CLAMP 6.5-67P<br>ｸﾗﾝﾌﾟ | 1 | 1 | 1 | |
| 1-68 | 1 | 9701-1-1015 | SPARK PLUG(BR7HS-10)<br>ｽﾊﾟｰｸﾌﾟﾗｸﾞ (BR7HS-10) | 2 | 2 | 2 | |
| 1-69 | | 3M3-01303-0 | ENGINE BASEMENT GASKET<br>ｴﾝｼﾞﾝﾍﾞｰｽｶﾞｽｹｯﾄ | 1 | 1 | 1 | |
| 1-70 | | 3KK-01012-0 | CYLINDER HEAD BOLT<br>ｼﾘﾝﾀﾞﾍｯﾄﾞﾎﾞﾙﾄ | 4 | 4 | 4 | Engine Basement |
| 1-71 | | 9401E3-0800 | WASHER<br>ﾜｯｼｬ | 4 | 4 | 4 | |
| 1-72 | | 3B7-76142-1 | GROUND CABLE L=120<br>ｸﾞﾗﾝﾄﾞｹｰﾌﾞﾙ (AV2) L=120 | 1 | 1 | 1 | Cylinder Head-Cylinder |
| 1-73 | | 910103-5612 | BOLT<br>ﾎﾞﾙﾄ | 1 | 1 | 1 | Grund Cable |
| 1-74 | | 3KM-01142-0 | ANODE PLUG ASSY<br>ｱﾉｰﾄﾞﾌﾟﾗｸﾞｱｯｼ | | | 1 | |
| 1-75 | | 3P0-01143-0 | * ANODE PLUG<br>* ｱﾉｰﾄﾞﾌﾟﾗｸﾞ | | | 1 | |
| 1-76 | | 3T5-10046-0 | * O-RING 1.9-13<br>* Oﾘﾝｸﾞ 1.9-13 | | | 1 | |
| 1-77 | | 921503-0530 | * SCREW<br>* ｽｸﾘｭ | | | 1 | |
| 1-78 | | 3P0-60218-0 | * ANODE<br>* ｱﾉｰﾄﾞ | | | 1 | |

**Fig. 2** **PISTON・CRANK SHAFT**
**ピストン・クランクシャフト**

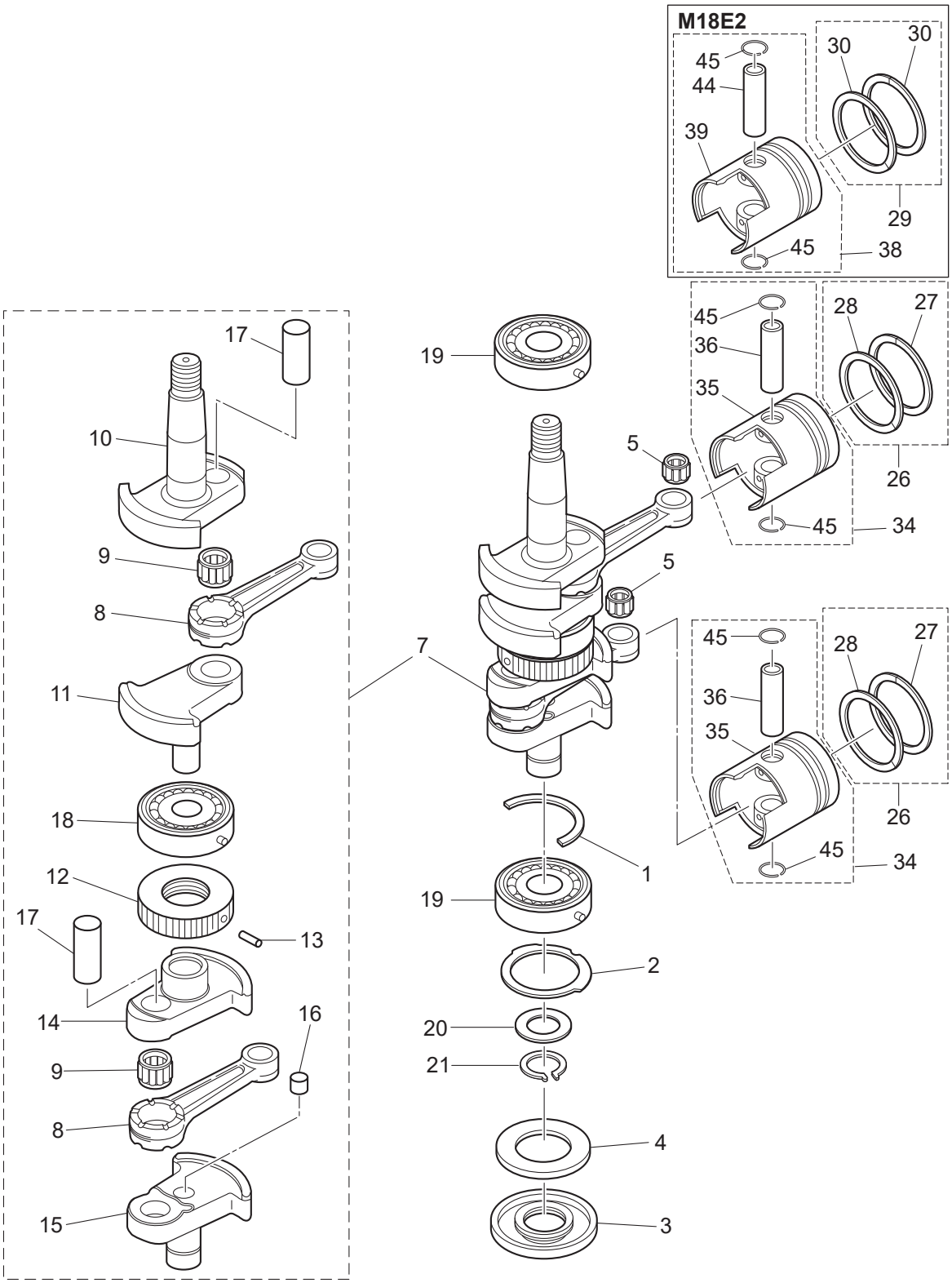


(REMARKS) CRANK SHAFT ASSY ..... Very difficult to assemble. The component parts to be purchased as an assy basically.

| Ref.No.<br>見出番号 | | Part No.<br>部品番号 | Description<br>部 品 名 | Q'ty/個数 | | | Remarks<br>備 考 |
|---|---|---|---|---|---|---|---|
| | | | | M9.9D2 | M15D2 | M18E2 | |
| 2-1 | 1 | 350-00115-0 | THRUST PLATE<br>ｽﾗｽﾄﾌﾟﾚｰﾄ ｸﾗﾝｸｼｬﾌﾄ | 1 | 1 | 1 | |
| 2-2 | | 350-00107-0 | THRUST PLATE<br>ｽﾗｽﾄﾌﾟﾚｰﾄ | 1 | 1 | 1 | |
| 2-3 | | 3M2-00122-0 | OIL SEAL 25-62-9.5<br>ｵｲﾙｼｰﾙ 25-62-9.5 | 1 | 1 | 1 | |
| 2-4 | | 362-00128-0 | OIL SEALING RING 34-56.5-7.5<br>ｵｲﾙｼｰﾙﾘﾝｸﾞ ﾛﾜ | 1 | 1 | 1 | |
| 2-5 | | 3M3-00042-0 | ROLLER BEARING 14-18-20<br>ﾛｰﾗﾍﾞｱﾘﾝｸﾞ 14-18-20 | 2 | 2 | 2 | Small End |
| 2-7 | 1 | 3M2-00069-1 | CRANKSHAFT SUB-ASSY<br>ｸﾗﾝｸｼｬﾌﾄｻﾌﾞｱｯｼ | 1 | 1 | 1 | |
| 2-8 | | 350-00040-0 | * CONNECTING ROD<br>* ｺﾝﾛｯﾄﾞ | 2 | 2 | 2 | |
| 2-9 | | 3G4-00043-0 | * ROLLER BEARING 20-26-16<br>* ﾛｰﾗﾍﾞｱﾘﾝｸﾞ 20-26-16 | 2 | 2 | 2 | Big End |
| 2-10 | | 3M2-00031-1 | * CRANKSHAFT A<br>* ｸﾗﾝｸｼｬﾌﾄ A | 1 | 1 | 1 | |
| 2-11 | 1 | 350-00032-1 | * CRANKSHAFT B<br>* ｸﾗﾝｸｼｬﾌﾄ B | 1 | 1 | 1 | |
| 2-12 | | 350-00051-1 | * LABYRINTH PACKING<br>* ﾗﾋﾞﾘﾝｽﾊﾟｯｷﾝ | 1 | 1 | 1 | |
| 2-13 | | 951407-0308 | * SPRING PIN 3-8<br>* ｽﾌﾟﾘﾝｸﾞﾋﾟﾝ 3-8 | 1 | 1 | 1 | |
| 2-14 | 1 | 350-00033-1 | * CRANKSHAFT C<br>* ｸﾗﾝｸｼｬﾌﾄ C | 1 | 1 | 1 | |
| 2-15 | | 350-00034-2 | * CRANKSHAFT D<br>* ｸﾗﾝｸｼｬﾌﾄ D | 1 | 1 | 1 | |
| 2-16 | | 350-00062-0 | * SEALING PLUG<br>* ｼｰﾘﾝｸﾞﾌﾟﾗｸﾞ | 1 | 1 | 1 | Crankshaft D |
| 2-17 | | 350-00061-1 | * CRANK PIN<br>* ｸﾗﾝｸﾋﾟﾝ | 2 | 2 | 2 | |
| 2-18 | | 9603-3-6305 | * BALL BEARING<br>* ﾎﾞｰﾙﾍﾞｱﾘﾝｸﾞ | 1 | 1 | 1 | Center |
| 2-19 | | 9603-3-6305 | BALL BEARING<br>ﾎﾞｰﾙﾍﾞｱﾘﾝｸﾞ | 2 | 2 | 2 | Upper, Lower |
| 2-20 | | 346-00116-0 | SPACER 25.2-34-1.6<br>ｽﾍﾟｰｻ 25.2-34-1.6 | 1 | 1 | 1 | |
| 2-21 | | 945102-2500 | C-RING<br>Cﾘﾝｸﾞ | 1 | 1 | 1 | |
| 2-26 | 1 | 3M2-87123-0 | PISTON RING SET<br>ﾋﾟｽﾄﾝﾘﾝｸﾞｾｯﾄ | 2 | 2 | | STD |
| 2-26 | 2 | 3M2-87124-0 | PISTON RING SET (0.5 O/S)<br>ﾋﾟｽﾄﾝﾘﾝｸﾞｾｯﾄ (0.5 O/S) | 2 | 2 | | OPT |
| 2-27 | 1 | 3G2-00011-0 | * PISTON RING<br>* ﾋﾟｽﾄﾝﾘﾝｸﾞ | 1 | 1 | | STD<br>1st |
| 2-27 | 2 | 3G2-00014-0 | * PISTON RING (0.5 O/S)<br>* ﾋﾟｽﾄﾝﾘﾝｸﾞ (0.5 O/S) | 1 | 1 | | OPT<br>1st |
| 2-28 | 1 | 351-00011-0 | * PISTON RING<br>* ﾋﾟｽﾄﾝﾘﾝｸﾞ | 1 | 1 | | STD<br>2nd |
| 2-28 | 2 | 351-00014-0 | * PISTON RING (0.5 O/S)<br>* ﾋﾟｽﾄﾝﾘﾝｸﾞ (0.5 O/S) | 1 | 1 | | OPT<br>2nd |
| 2-29 | 1 | 3M4-87123-0 | PISTON RING SET<br>ﾋﾟｽﾄﾝﾘﾝｸﾞｾｯﾄ | | | 2 | STD |
| 2-29 | 2 | 3M4-87124-0 | PISTON RING SET (0.5 O/S)<br>ﾋﾟｽﾄﾝﾘﾝｸﾞｾｯﾄ (0.5 O/S) | | | 2 | OPT |
| 2-30 | 1 | 350-00011-0 | * PISTON RING<br>* ﾋﾟｽﾄﾝﾘﾝｸﾞ | | | 2 | STD |

**Fig. 2** **PISTON・CRANK SHAFT**
**ピストン・クランクシャフト**

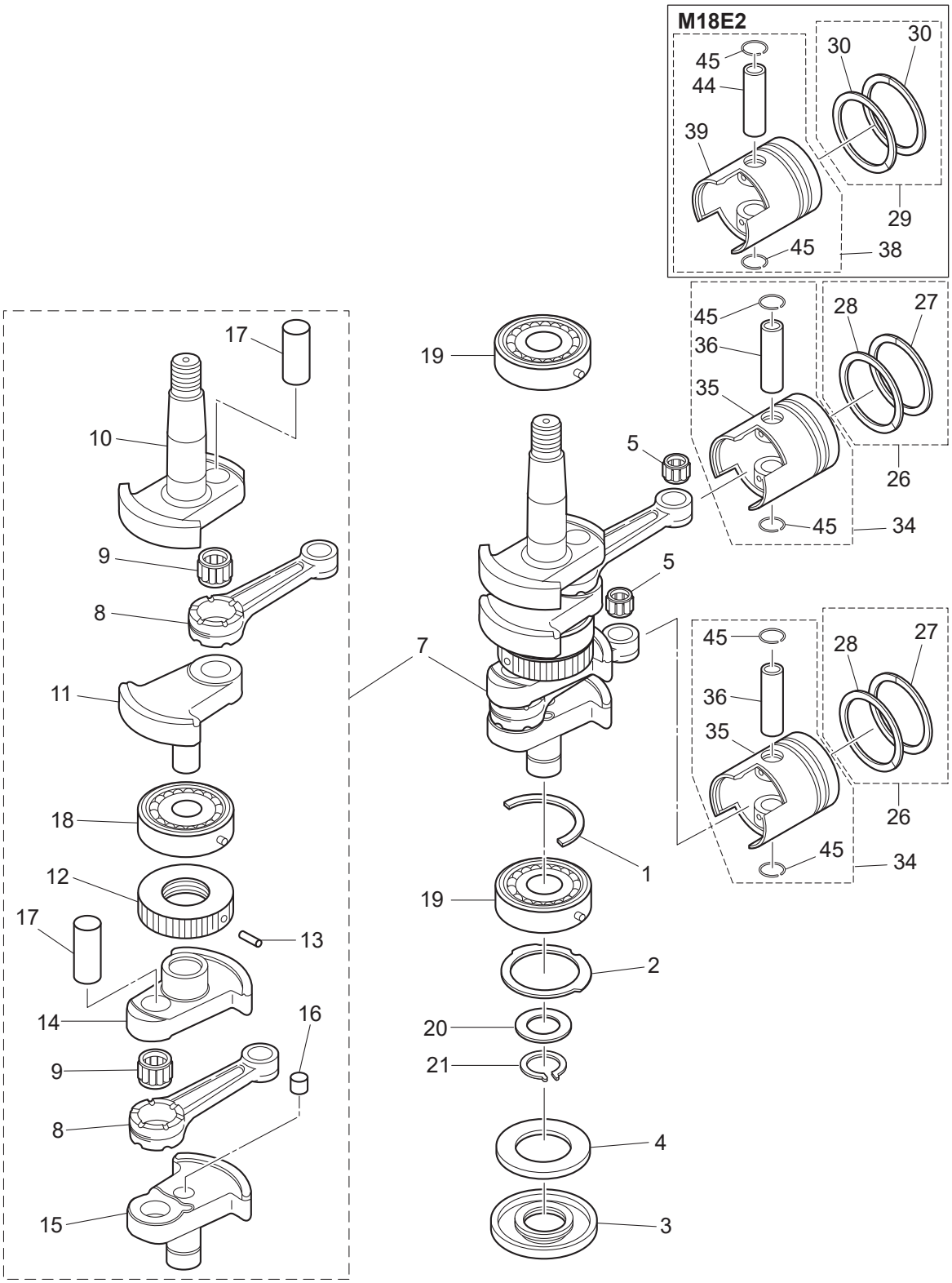


(REMARKS) CRANK SHAFT ASSY ..... Very difficult to assemble. The component parts to be purchased as an assy basically.

| Ref.No. 見出番号 | | Part No. 部品番号 | Description 部 品 名 | Q'ty/個数 M9.9D2 | M15D2 | M18E2 | Remarks 備 考 |
|---|---|---|---|---|---|---|---|
| 2-30 | 2 | 350-00014-0 | * PISTON RING (0.5 O/S)<br>* ﾋﾟｽﾄﾝﾘﾝｸﾞ (0.5 O/S) | | | 2 | OPT |
| 2-34 | 1 | 3M2-87130-0 | PISTON REPAIR KIT<br>ﾋﾟｽﾄﾝﾘﾍﾟｱｷｯﾄ | 2 | 2 | | STD |
| 2-34 | 2 | 3M2-87131-0 | PISTON REPAIR KIT (0.5 O/S)<br>ﾋﾟｽﾄﾝﾘﾍﾟｱｷｯﾄ (0.5 O/S) | 2 | 2 | | OPT |
| 2-35 | 1 | 351-00001-2 | * PISTON<br>* ﾋﾟｽﾄﾝ | 1 | 1 | | STD |
| 2-35 | 2 | 351-00004-2 | * PISTON (0.5 O/S)<br>* ﾋﾟｽﾄﾝ (0.5 O/S) | 1 | 1 | | OPT |
| 2-36 | | 332-00021-1 | * PISTON PIN<br>* ﾋﾟｽﾄﾝﾋﾟﾝ | 1 | 1 | | |
| 2-38 | 1 | 3M4-87130-0 | PISTON REPAIR KIT<br>ﾋﾟｽﾄﾝﾘﾍﾟｱｷｯﾄ | | | 2 | STD |
| 2-38 | 2 | 3M4-87131-0 | PISTON REPAIR KIT (0.5 O/S)<br>ﾋﾟｽﾄﾝﾘﾍﾟｱｷｯﾄ (0.5 O/S) | | | 2 | OPT |
| 2-39 | 1 | 350-00001-1 | * PISTON<br>* ﾋﾟｽﾄﾝ | | | 1 | STD |
| 2-39 | 2 | 350-00004-1 | * PISTON (0.5 O/S)<br>* ﾋﾟｽﾄﾝ (0.5 O/S) | | | 1 | OPT |
| 2-44 | | 350-00021-1 | * PISTON PIN<br>* ﾋﾟｽﾄﾝﾋﾟﾝ | | | 1 | |
| 2-45 | | 350-00024-1 | * PISTON PIN CLIP<br>* ﾋﾟｽﾄﾝﾋﾟﾝｸﾘｯﾌﾟ | 2 | 2 | 2 | |

**Fig. 3 INTAKE MANIFOLD**
**インテークマニホールド**

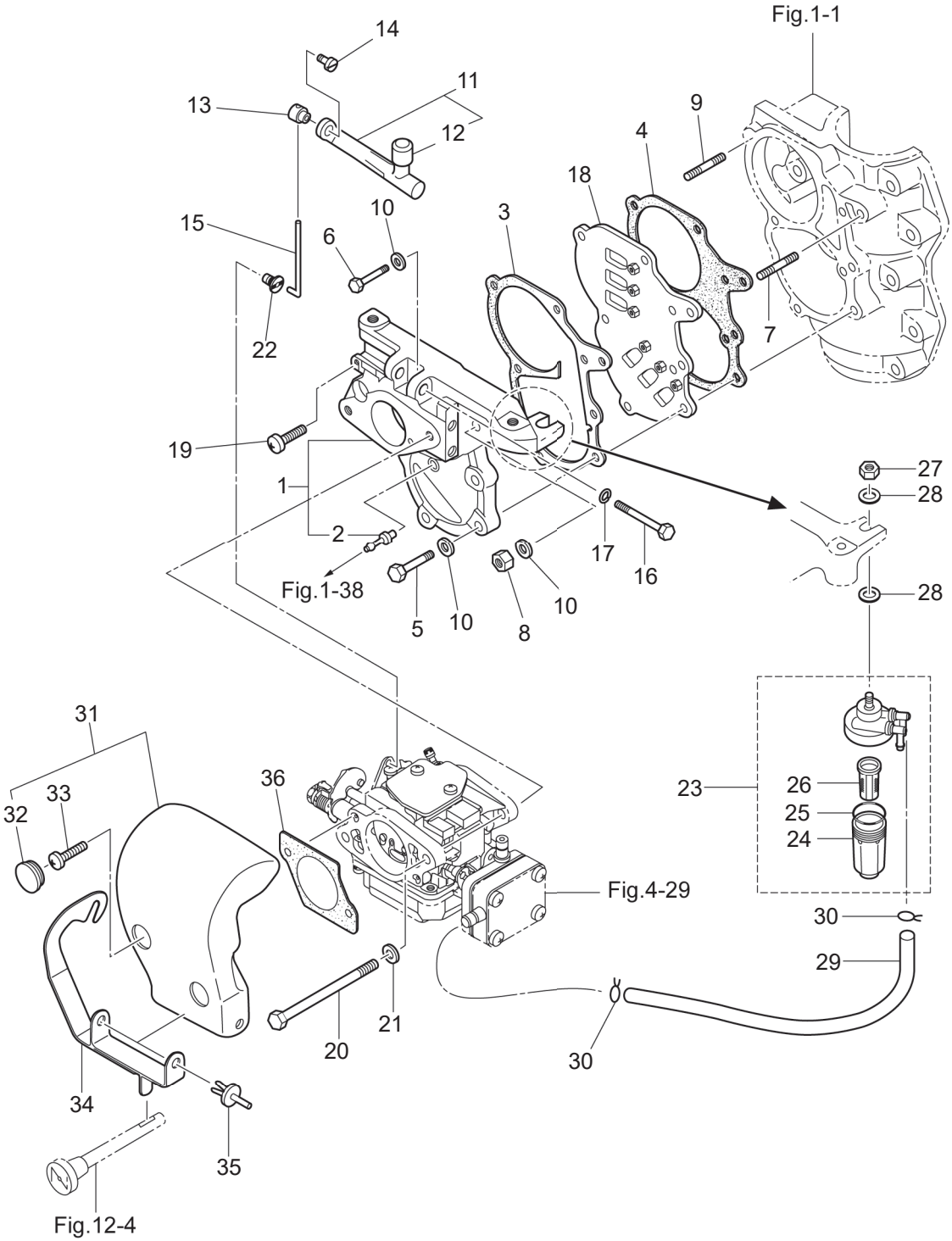

| Ref.No. 見出番号 | | Part No. 部品番号 | Description 部 品 名 | Q'ty/個数 M9.9D2 | M15D2 | M18E2 | Remarks 備 考 |
|---|---|---|---|---|---|---|---|
| 3-1 | 1 | 3M2B02010-1 | INTAKE MANIFOLD ASSY<br>ｲﾝﾃｰｸﾏﾆﾎｰﾙﾄﾞｱｯｼ | 1 | 1 | 1 | Black |
| 3-2 | | 338-01131-1 | * NIPPLE 4.8-5<br>* ﾆｯﾌﾟﾙ 4.8-5 | 1 | 1 | 1 | |
| 3-3 | | 350-02104-2 | INTAKE MANIFOLD GASKET<br>ｲﾝﾃｰｸﾏﾆﾎｰﾙﾄﾞｶﾞｽｹｯﾄ A | 1 | 1 | 1 | Intake Manifold Side |
| 3-4 | | 350-02105-3 | INTAKE MANIFOLD GASKET<br>ｲﾝﾃｰｸﾏﾆﾎｰﾙﾄﾞｶﾞｽｹｯﾄ B | 1 | 1 | 1 | Crankcase Side |
| 3-5 | 1 | 916124-0628 | BOLT<br>ﾎﾞﾙﾄ | 4 | 4 | 4 | |
| 3-6 | 1 | 916124-0635 | BOLT<br>ﾎﾞﾙﾄ | 1 | 1 | 1 | |
| 3-7 | 1 | 915324-0625 | STUD<br>ｽﾀｯﾄﾞ | 1 | 1 | 1 | |
| 3-8 | 1 | 930121-0600 | NUT<br>ﾅｯﾄ | 2 | 2 | 2 | |
| 3-9 | 1 | 915324-0630 | STUD<br>ｽﾀｯﾄﾞ | 1 | 1 | 1 | |
| 3-10 | 1 | 940121-0600 | WASHER<br>ﾜｯｼｬ | 7 | 7 | 7 | |
| 3-11 | | 3M2-03167-0 | THROTTLE LEVER ASSY<br>ｽﾛｯﾄﾙﾚﾊﾞｰｱｯｼ | 1 | 1 | 1 | |
| 3-12 | | 3M2-03171-0 | * THROTTLE ROLLER<br>* ｽﾛｯﾄﾙﾛｰﾗ | 1 | 1 | 1 | |
| 3-13 | | 350-03176-0 | THROTTLE LEVER END<br>ｽﾛｯﾄﾙﾚﾊﾞｰｴﾝﾄﾞ | 1 | 1 | 1 | |
| 3-14 | | 910903-0506 | BOLT<br>ﾎﾞﾙﾄ | 1 | 1 | 1 | |
| 3-15 | | 350-03174-0 | ROD<br>ﾛｯﾄﾞ | 1 | 1 | 1 | |
| 3-16 | | 916103-0550 | BOLT<br>ﾎﾞﾙﾄ | 1 | 1 | 1 | |
| 3-17 | | 940103-0500 | WASHER<br>ﾜｯｼｬ | 1 | 1 | 1 | |
| 3-18 | | 362-02100-1 | REED VALVE ASSY<br>ﾘｰﾄﾞﾊﾞﾙﾌﾞｱｯｼ | 1 | 1 | 1 | |
| 3-19 | | 9215F1-0620 | SCREW<br>ｽｸﾘｭ | 1 | 1 | 1 | |
| 3-20 | | 916103-0680 | BOLT<br>ﾎﾞﾙﾄ | 2 | 2 | 2 | |
| 3-21 | | 940103-0600 | WASHER<br>ﾜｯｼｬ | 2 | 2 | 2 | |
| 3-22 | | 3G2-67196-0 | ROD SNAP 3.4-1.6<br>ﾛｯﾄﾞｽﾅｯﾌﾟ 3.4-1.6 | 1 | 1 | 1 | |
| 3-23 | | 3AD-02230-0 | FUEL FILTER ASSY<br>ﾌｭｴﾙﾌｨﾙﾀｱｯｼ | 1 | 1 | 1 | |
| 3-24 | | 3AD-02237-0 | * CUP<br>* ｶｯﾌﾟ | 1 | 1 | 1 | |
| 3-25 | | 3AD-02235-0 | * O-RING<br>* Oﾘﾝｸﾞ | 1 | 1 | 1 | |
| 3-26 | | 3AD-02234-0 | * FILTER<br>* ﾌｨﾙﾀ | 1 | 1 | 1 | |
| 3-27 | | 930103-0800 | NUT<br>ﾅｯﾄ | 1 | 1 | 1 | |
| 3-28 | | 940203-0800 | WASHER 8.4-15.5-1.6<br>ﾜｯｼｬ | 2 | 2 | 2 | |
| 3-29 | | 98AB-50-220 | HOSE<br>ﾎｰｽ | 1 | 1 | 1 | Fuel Filter-Fuel Pump<br>98AB-501000 |

**Fig. 3 INTAKE MANIFOLD**
**インテークマニホールド**

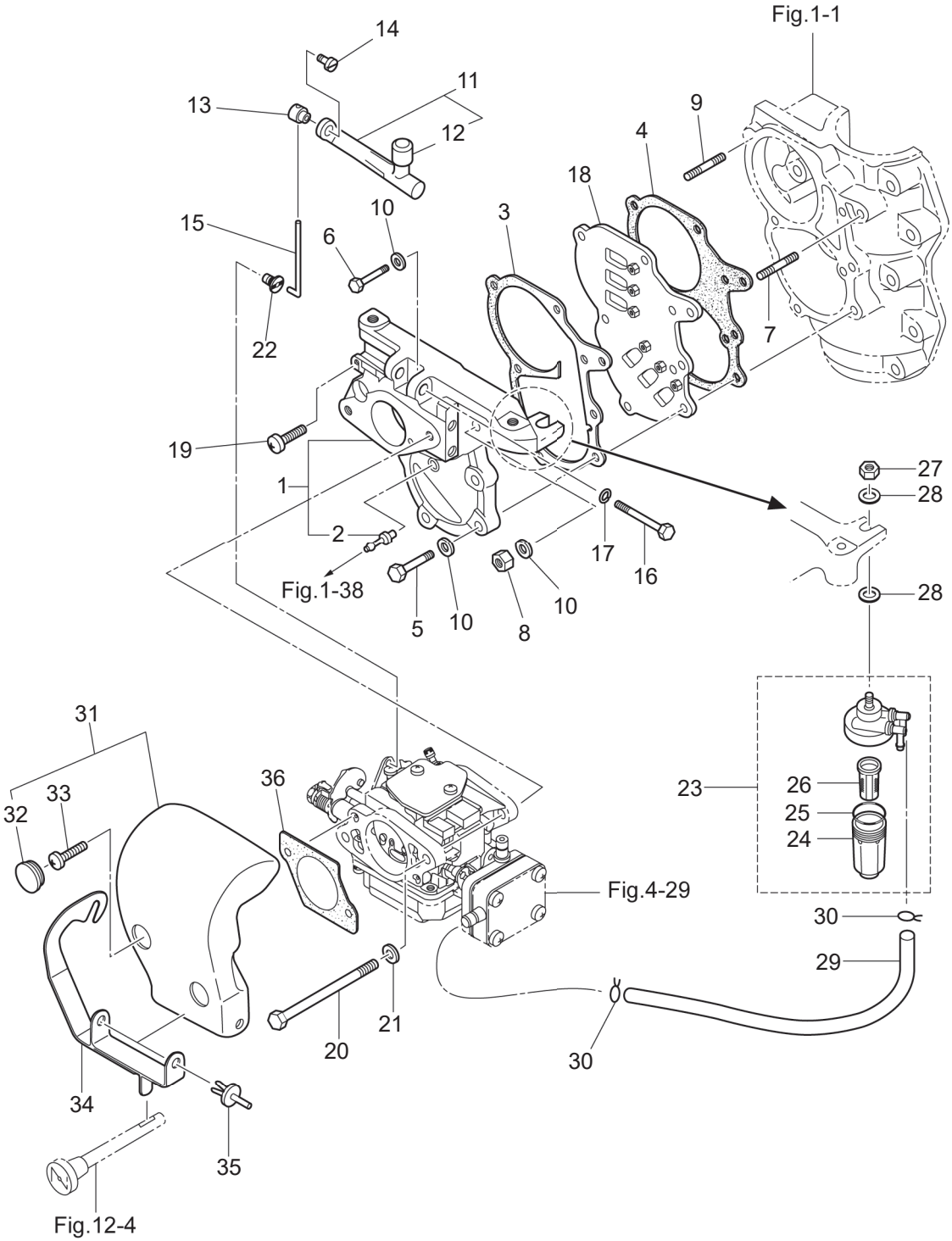

| Ref.No.<br>見出番号 | | Part No.<br>部品番号 | Description<br>部 品 名 | Q'ty/個数 | | | Remarks<br>備 考 |
|---|---|---|---|---|---|---|---|
| | | | | M9.9D2 | M15D2 | M18E2 | |
| 3-30 | | 338-02215-0 | CLIP φ10<br>ｸﾘｯﾌﾟ φ10 | 2 | 2 | 2 | |
| 3-31 | | 3G2-02411-0 | INTAKE SILENCER<br>ｲﾝﾃｰｸｻｲﾚﾝｻ | 1 | 1 | 1 | |
| 3-32 | | 345-67117-0 | * GROMMET 17-2.7<br>* ｸﾞﾛﾒｯﾄ 17-2.7 | 2 | 2 | 2 | |
| 3-33 | | 922553-0512 | SCREW<br>ｽｸﾘｭ | 2 | 2 | 2 | |
| 3-34 | | 3G2-67152-0 | CHOKE LEVER<br>ﾁｮｰｸﾚﾊﾞｰ | 1 | 1 | 1 | |
| 3-35 | | 350-67154-0 | PLASTIC RIVET 6.5<br>ﾌﾟﾗｽﾁｯｸﾘﾍﾞｯﾄ 6.5 | 2 | 2 | 2 | |
| 3-36 | | 3G2-02414-1 | INTAKE SILENCER GASKET<br>ｲﾝﾃｰｸｻｲﾚﾝｻｶﾞｽｹｯﾄ | 1 | 1 | 1 | |

**Fig. 4 CARBURETOR**
**キャブレタ**

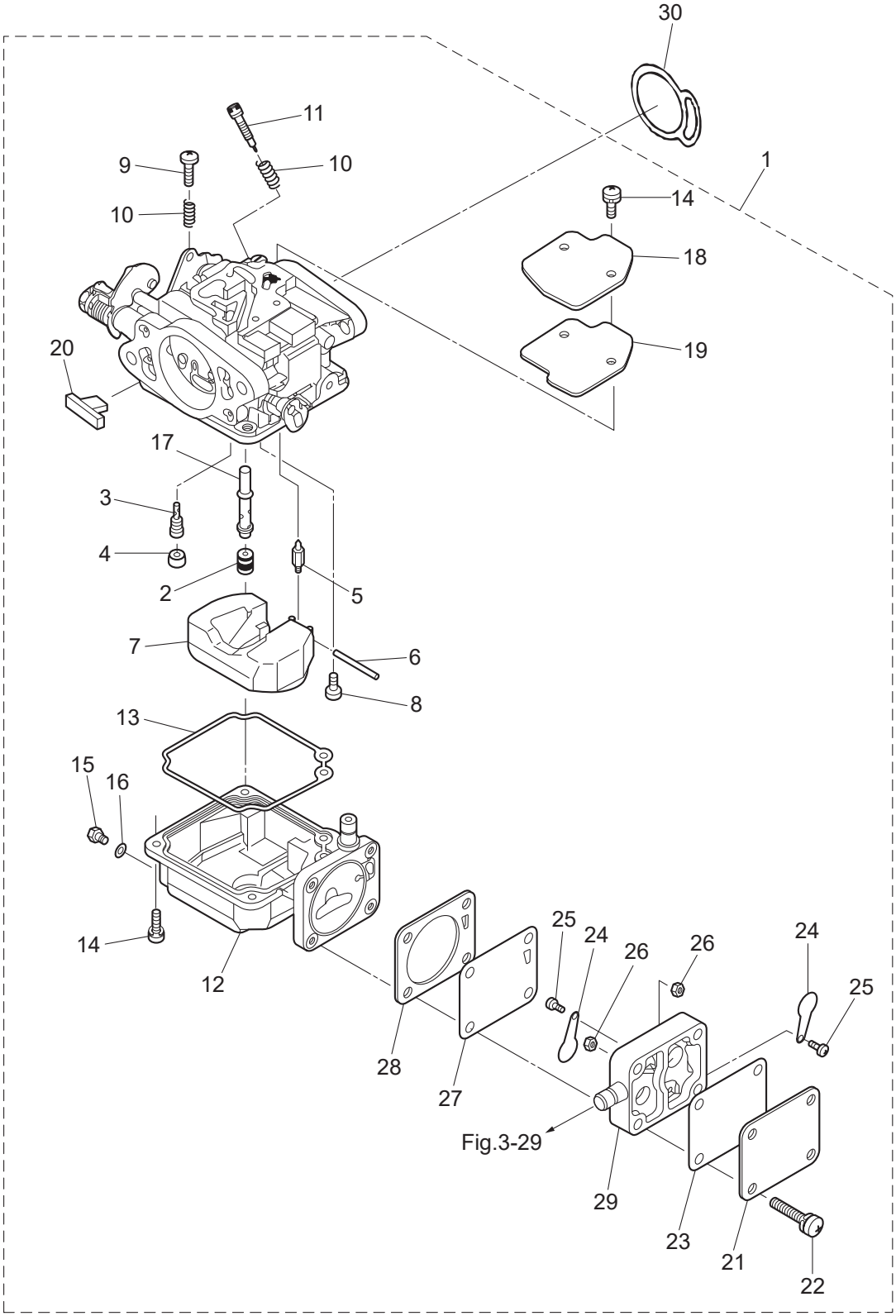

| Ref.No. 見出番号 | | Part No. 部品番号 | Description 部 品 名 | Q'ty/個数 M9.9D2 | M15D2 | M18E2 | Remarks 備 考 |
|---|---|---|---|---|---|---|---|
| 4-1 | 1 | 3G2-03100-5 | CARBURETOR ASSY<br>ｷｬﾌﾞﾚﾀｱｯｼ | 1 | 1 | | 3G23 |
| 4-1 | 2 | 3M2-03100-2 | CARBURETOR ASSY<br>ｷｬﾌﾞﾚﾀｱｯｼ | | | 1 | 3M21 |
| 4-2 | 1 | 3M2-03151-0 | * MAIN JET (#110)<br>* ﾒｲﾝｼﾞｪｯﾄ (#110) | 1 | 1 | | |
| 4-2 | 2 | 3M2-04616-0 | * MAIN JET (#116)<br>* ﾒｲﾝｼﾞｪｯﾄ (#116) | | | 1 | |
| 4-3 | 1 | 3M2-03152-0 | * SLOW JET (#80)<br>* ｽﾛｰｼﾞｪｯﾄ (#80) | 1 | 1 | | |
| 4-3 | 2 | 3M2-04560-0 | * SLOW JET (#60)<br>* ｽﾛｰｼﾞｪｯﾄ (#60) | | | 1 | |
| 4-4 | | 3C8-03169-0 | * PLUG<br>* ﾌﾟﾗｸﾞ | 1 | 1 | 1 | |
| 4-5 | 1 | 3E3-03147-0 | * FLOAT VALVE<br>* ﾌﾛｰﾄﾊﾞﾙﾌﾞ | 1 | 1 | 1 | |
| 4-6 | | 3C8-03126-0 | * FLOAT ARM PIN<br>* ﾌﾛｰﾄｱｰﾑﾋﾟﾝ | 1 | 1 | 1 | |
| 4-7 | | 3C8-03125-0 | * FLOAT<br>* ﾌﾛｰﾄ | 1 | 1 | 1 | |
| 4-8 | | 921722-0410 | * SCREW<br>* ｽｸﾘｭ | 1 | 1 | 1 | |
| 4-9 | | 3C8-03179-1 | * STOP SCREW<br>* ｽﾄｯﾌﾟｽｸﾘｭ | 1 | 1 | 1 | |
| 4-10 | | 3C8-03157-0 | * SPRING<br>* ｽﾌﾟﾘﾝｸﾞ | 2 | 2 | 2 | |
| 4-11 | | 3G2-03156-0 | * ADJUST SCREW<br>* ｱｼﾞｬｽﾄｽｸﾘｭ ｽﾛｯﾄﾙﾌﾘｸｼｮﾝ | 1 | 1 | 1 | |
| 4-12 | | 3G2-03120-0 | * FLOAT CHAMBER<br>* ﾌﾛｰﾄﾁｬﾝﾊﾞ | 1 | 1 | 1 | |
| 4-13 | | 3C8-03121-0 | * FLOAT CHAMBER GASKET<br>* ﾌﾛｰﾄﾁｬﾝﾊﾞｶﾞｽｹｯﾄ | 1 | 1 | 1 | |
| 4-14 | | 922503-0410 | * SCREW<br>* ｽｸﾘｭ | 6 | 6 | 6 | Float Chamber<br>Carburetor Cover |
| 4-15 | | 910306-0405 | * BOLT<br>* ﾎﾞﾙﾄ | 1 | 1 | 1 | |
| 4-16 | | 3C8-03193-0 | * GASKET<br>* ｶﾞｽｹｯﾄ ﾄﾞﾚﾝｽｸﾘｭ | 1 | 1 | 1 | |
| 4-17 | 1 | 3M2-03141-0 | * MAIN NOZZLE<br>* ﾒｲﾝﾉｽﾞﾙ | 1 | 1 | | |
| 4-17 | 2 | 3G2-03141-0 | * MAIN NOZZLE<br>* ﾒｲﾝﾉｽﾞﾙ | | | 1 | |
| 4-18 | | 3C8-03181-0 | * CARBURETOR COVER<br>* ｷｬﾌﾞﾚﾀｶﾊﾞｰ | 1 | 1 | 1 | |
| 4-19 | | 3C8-03182-0 | * CARBURETOR COVER GASKET<br>* ｷｬﾌﾞﾚﾀｶﾊﾞｰｶﾞｽｹｯﾄ | 1 | 1 | 1 | |
| 4-20 | | 3C8-03180-0 | * RUBBER PLUG<br>* ﾗﾊﾞｰﾌﾟﾗｸﾞ | 1 | 1 | 1 | |
| 4-21 | 1 | 3C8-04004-0 | * PUMP COVER<br>* ﾎﾟﾝﾌﾟｶﾊﾞｰ | 1 | 1 | 1 | |
| 4-22 | | 3E3-64333-0 | * PRE-COATED SCREW<br>* ﾌﾟﾚｺｰﾄｽｸﾘｭ | 4 | 4 | 4 | |
| 4-23 | | 3C8-04018-0 | * PUMP COVER GASKET<br>* ﾎﾟﾝﾌﾟｶﾊﾞｰｶﾞｽｹｯﾄ | 1 | 1 | 1 | |
| 4-24 | | 350-04014-0 | * CHECK VALVE<br>* ﾁｪｯｸﾊﾞﾙﾌﾞ | 2 | 2 | 2 | |
| 4-25 | | 921703-0305 | * SCREW<br>* ｽｸﾘｭ | 2 | 2 | 2 | |

**Fig. 4 CARBURETOR**
**キャブレタ**

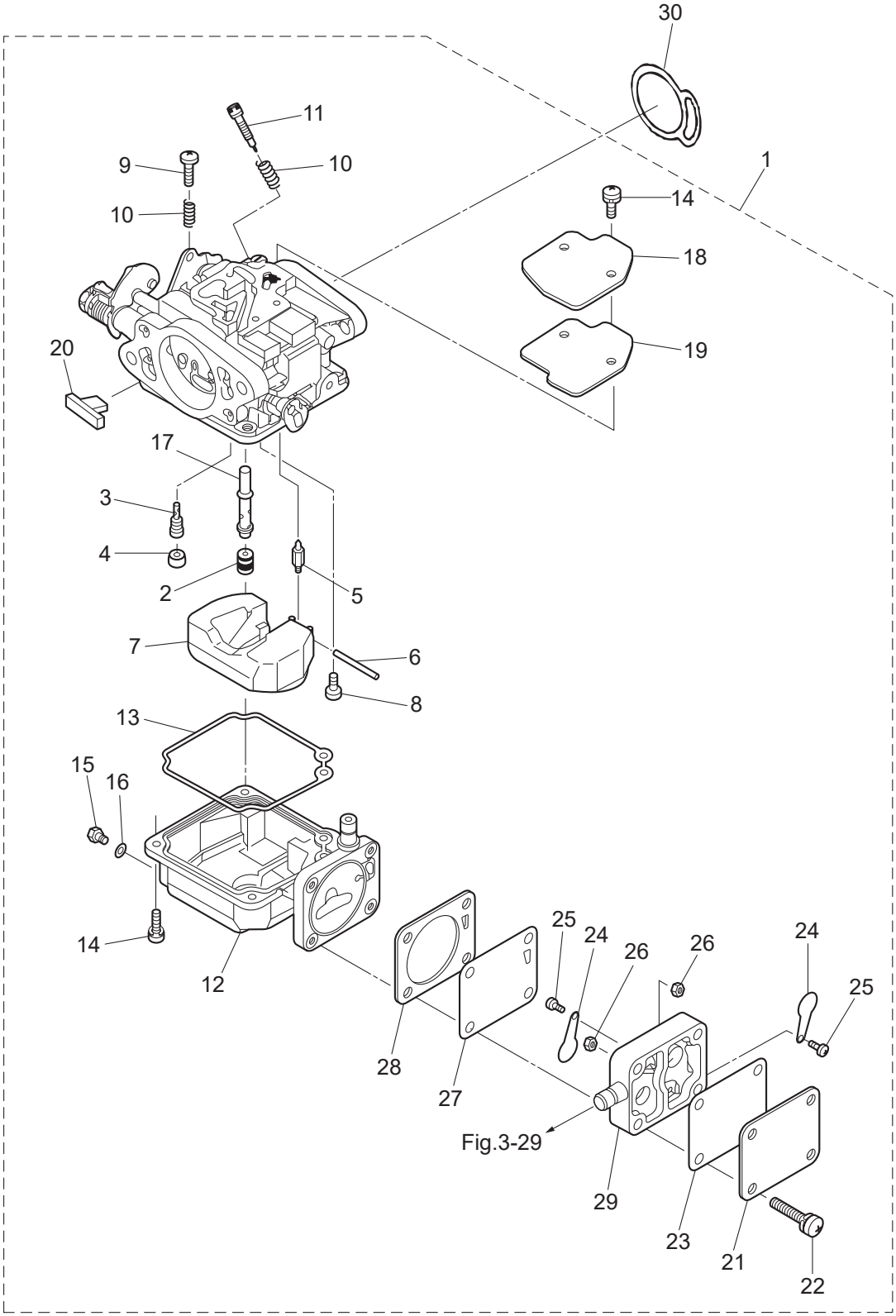

| Ref.No. 見出番号 | | Part No. 部品番号 | Description 部 品 名 | Q'ty/個数 M9.9D2 | M15D2 | M18E2 | Remarks 備 考 |
|---|---|---|---|---|---|---|---|
| 4-26 | | 930203-0300 | * NUT<br>* ﾅｯﾄ | 2 | 2 | 2 | |
| 4-27 | | 350-04005-0 | * PUMP DIAPHRAGM<br>* ﾎﾟﾝﾌﾟﾀﾞｲﾔﾌﾗﾑ | 1 | 1 | 1 | |
| 4-28 | | 3C8-04028-0 | * PUMP BODY GASKET<br>* ﾎﾟﾝﾌﾟﾎﾞﾃﾞｨｶﾞｽｹｯﾄ | 1 | 1 | 1 | |
| 4-29 | | 3C8-04002-0 | * PUMP BODY<br>* ﾎﾟﾝﾌﾟﾎﾞﾃﾞｨ | 1 | 1 | 1 | |
| 4-30 | | 3C8-02011-0 | CARBURETOR GASKET<br>ｷｬﾌﾞﾚﾀｶﾞｽｹｯﾄ | 1 | 1 | 1 | |

**Fig. 5 RECOIL STARTER**
**リコイルスタータ**

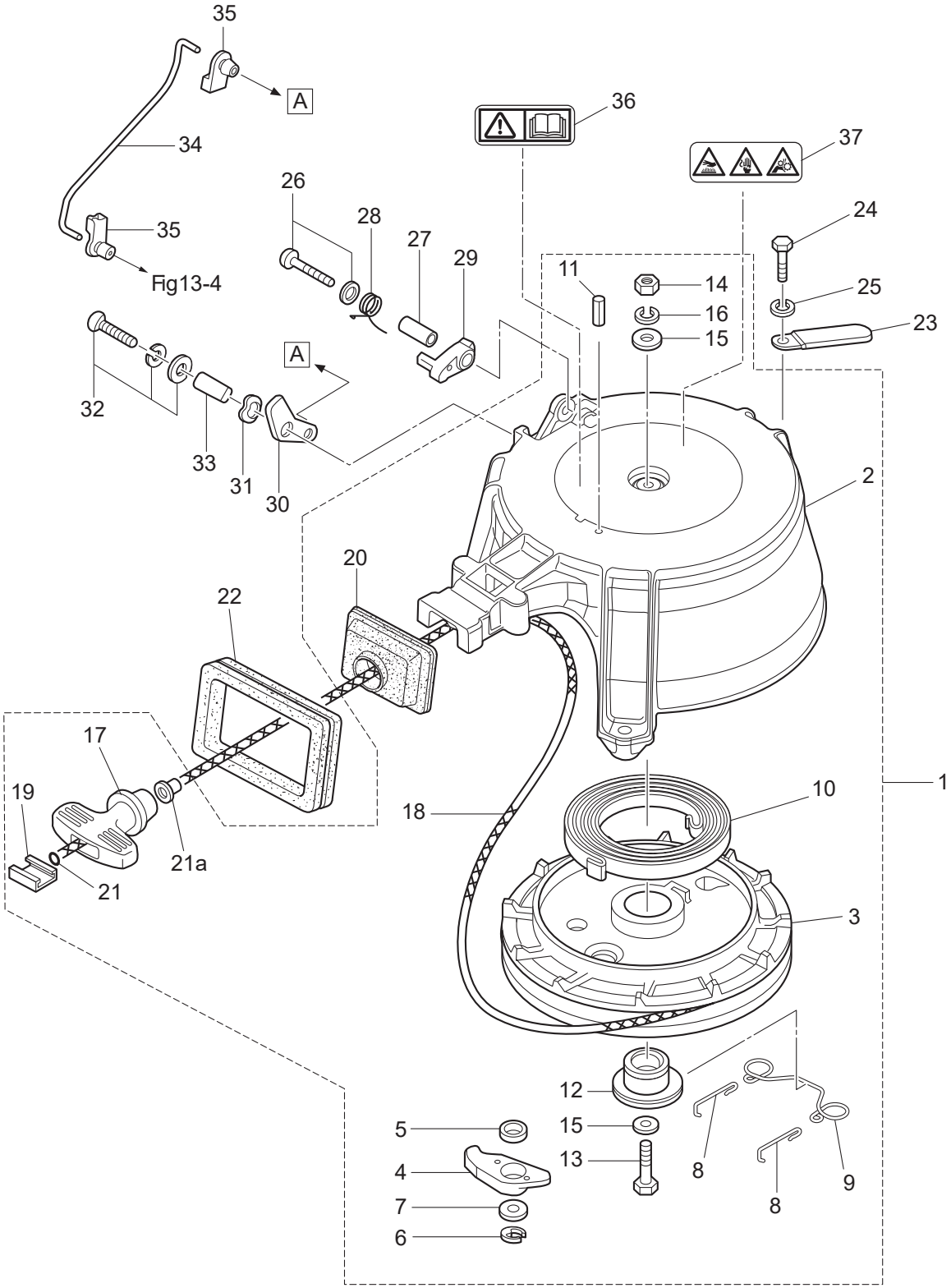

| Ref.No. 見出番号 | | Part No. 部品番号 | Description 部 品 名 | Q'ty/個数 M9.9D2 | M15D2 | M18E2 | Remarks 備 考 |
|---|---|---|---|---|---|---|---|
| 5-1 | 1 | 350-05000-3 | RECOIL STARTER ASSY<br>ﾘｺｲﾙｽﾀｰﾀｱｯｼ | 1 | 1 | 1 | |
| 5-2 | | 350-05105-1 | * STARTER CASE<br>* ｽﾀｰﾀｹｰｽ | 1 | 1 | 1 | |
| 5-3 | | 350-05104-1 | * REEL ASSY<br>* ﾘｰﾙｱｯｼ | 1 | 1 | 1 | |
| 5-4 | | 345-05003-1 | * RATCHET<br>* ﾗﾁｪｯﾄ | 1 | 1 | 1 | |
| 5-5 | | 345-05135-1 | * BUSHING 14.7-15.9-6<br>* ﾌﾞｯｼﾝｸﾞ 14.7-15.9-6 | 1 | 1 | 1 | |
| 5-6 | | 945303-0500 | * E-RING d=5<br>* Eﾘﾝｸﾞ d=5 | 1 | 1 | 1 | |
| 5-7 | | 346-67115-0 | * WASHER 6.5-21-1<br>* ﾜｯｼｬ 6.5-21-1 | 1 | 1 | 1 | |
| 5-8 | | 350-05123-0 | * RETURN SPRING<br>* ﾘﾀｰﾝｽﾌﾟﾘﾝｸﾞ A | 2 | 2 | 2 | |
| 5-9 | | 350-05124-0 | * RETURN SPRING<br>* ﾘﾀｰﾝｽﾌﾟﾘﾝｸﾞ B | 1 | 1 | 1 | |
| 5-10 | | 345-05004-1 | * STARTER SPRING<br>* ｽﾀｰﾀｽﾌﾟﾘﾝｸﾞ | 1 | 1 | 1 | |
| 5-11 | | 951403-0316 | * SPRING PIN 3-16<br>* ｽﾌﾟﾘﾝｸﾞﾋﾟﾝ 3-16 | 1 | 1 | 1 | |
| 5-12 | | 350-05132-0 | * STARTER SHAFT<br>* ｽﾀｰﾀｼｬﾌﾄ | 1 | 1 | 1 | |
| 5-13 | | 9101F4-0635 | * BOLT<br>* ﾎﾞﾙﾄ | 1 | 1 | 1 | |
| 5-14 | | 930103-0600 | * NUT<br>* ﾅｯﾄ | 1 | 1 | 1 | |
| 5-15 | | 940121-0600 | * WASHER<br>* ﾜｯｼｬ | 2 | 2 | 2 | |
| 5-16 | | 941322-0600 | * SPRING WASHER<br>* ｽﾌﾟﾘﾝｸﾞﾜｯｼｬ | 1 | 1 | 1 | |
| 5-17 | | 338-05019-0 | * STARTER HANDLE<br>* ｽﾀｰﾀﾊﾝﾄﾞﾙ | 1 | 1 | 1 | |
| 5-18 | | 350-05013-1 | * STARTER ROPE φ5-1600<br>* ｽﾀｰﾀﾛｰﾌﾟ φ5-1600 | 1 | 1 | 1 | |
| 5-19 | | 338-05131-0 | * ROPE ANCHOR<br>* ﾛｰﾌﾟｱﾝｶ | 1 | 1 | 1 | |
| 5-20 | | 350-05116-1 | * SEALING PLATE<br>* ｼｰﾘﾝｸﾞﾌﾟﾚｰﾄ ｽﾀｰﾀ | 1 | 1 | 1 | |
| 5-21 | | 350-05136-0 | * O-RING 2.5-4.5<br>* Oﾘﾝｸﾞ 2.5-4.5 | 1 | 1 | 1 | |
| 5-22 | | 3KM-67503-0 | STARTER SEAL<br>ｽﾀｰﾀｼｰﾙ | 1 | 1 | 1 | |
| 5-23 | | 3PR-06972-0 | CLAMP 6.5-47.5P<br>ｸﾗﾝﾌﾟ 6.5-47.5P | 1 | 1 | 1 | |
| 5-24 | | 3M3-02319-0 | BOLT 30mm<br>ﾎﾞﾙﾄ 30mm | 3 | 3 | 3 | Recoil Starter |
| 5-25 | | 940103-0600 | WASHER<br>ﾜｯｼｬ | 3 | 3 | 3 | |
| 5-26 | | 921503-5430 | SCREW<br>ｽｸﾘｭ | 1 | 1 | 1 | |
| 5-27 | | 338-05255-0 | COLLAR 4-6-21<br>ｶﾗｰ 4-6-21 | 1 | 1 | 1 | |
| 5-28 | | 338-05216-0 | STARTER LOCK SPRING<br>ｽﾀｰﾀﾛｯｸｽﾌﾟﾘﾝｸﾞ | 1 | 1 | 1 | |
| 5-29 | | 338-05252-0 | STARTER LOCK<br>ｽﾀｰﾀﾛｯｸ | 1 | 1 | 1 | |

**Fig. 5 RECOIL STARTER**
**リコイルスタータ**

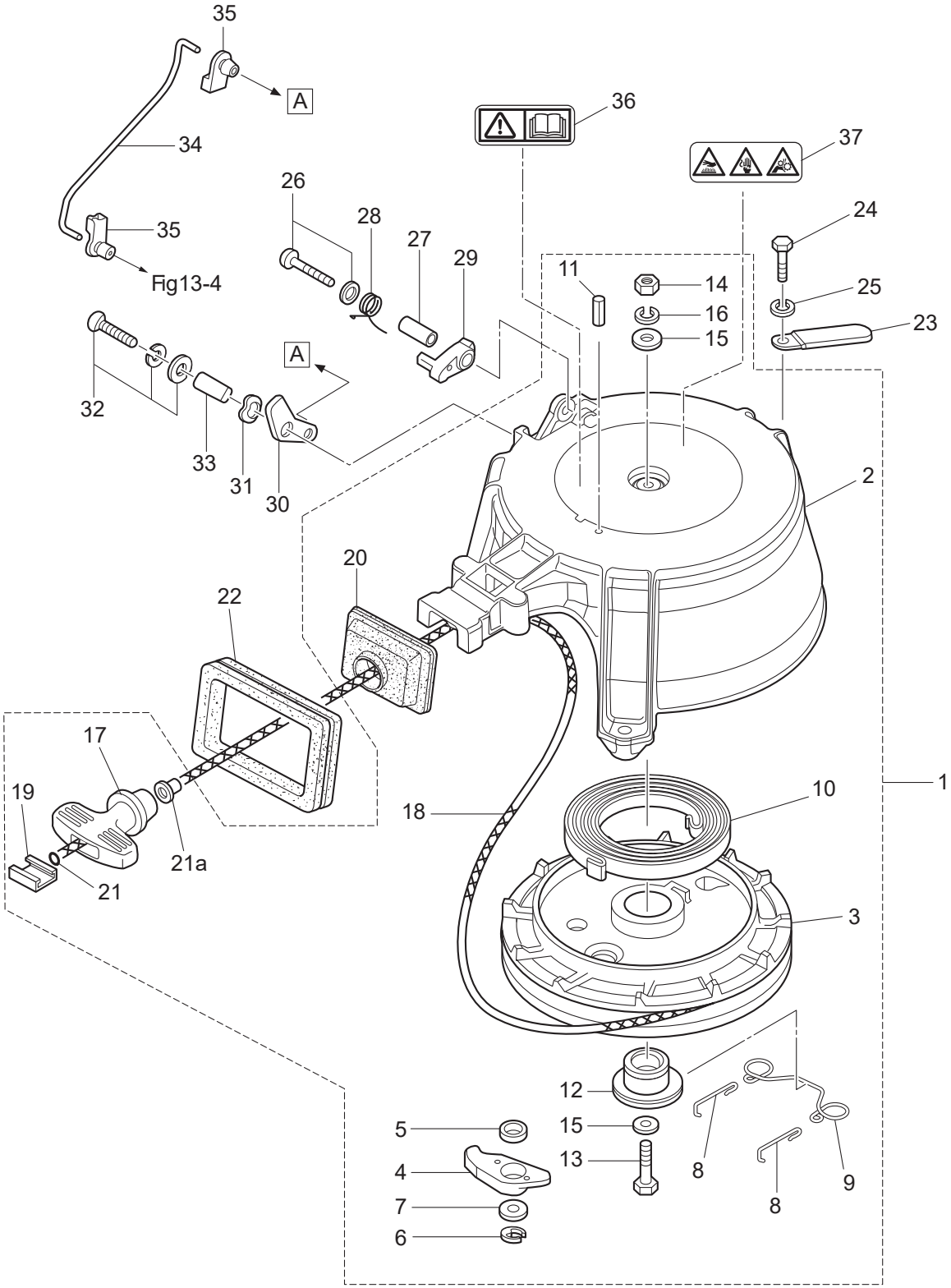

| Ref.No.<br>見出番号 | | Part No.<br>部品番号 | Description<br>部 品 名 | Q'ty/個数 | | | Remarks<br>備 考 |
|---|---|---|---|---|---|---|---|
| | | | | M9.9D2 | M15D2 | M18E2 | |
| 5-30 | | 350-05253-0 | STARTER LOCK CAM<br>ｽﾀｰﾀﾛｯｸｶﾑ | 1 | 1 | 1 | |
| 5-31 | | 941403-0800 | WAVE WASHER d=8<br>ｳｪｰﾌﾞﾜｯｼｬ d=8 | 1 | 1 | 1 | |
| 5-32 | | 921503-7616 | SCREW<br>ｽｸﾘｭ | 1 | 1 | 1 | |
| 5-33 | | 3M2-05215-0 | COLLAR 6.1-8-4<br>ｶﾗｰ 6.1-8-4 | 1 | 1 | 1 | |
| 5-34 | | 350-05217-0 | STARTER LOCK ROD<br>ｽﾀｰﾀﾛｯｸﾛｯﾄﾞ | 1 | 1 | 1 | |
| 5-35 | | 345-05223-1 | ROD SNAP 3.5-2<br>ﾛｯﾄﾞｽﾅｯﾌﾟ 3.5-2 | 2 | 2 | 2 | |
| 5-36 | | 3F0-72185-0 | CAUTION DECAL<br>ｺｰｼｮﾝﾃﾞｶｰﾙ | 1 | 1 | 1 | Front Side |
| 5-37 | | 314-72185-0 | CAUTION DECAL<br>ｺｰｼｮﾝﾃﾞｶｰﾙ | 1 | 1 | 1 | Rear Side |

**Fig. 6** **MAGNETO・ELECTRIC PARTS**
**マグネト・エレクトリックパーツ**

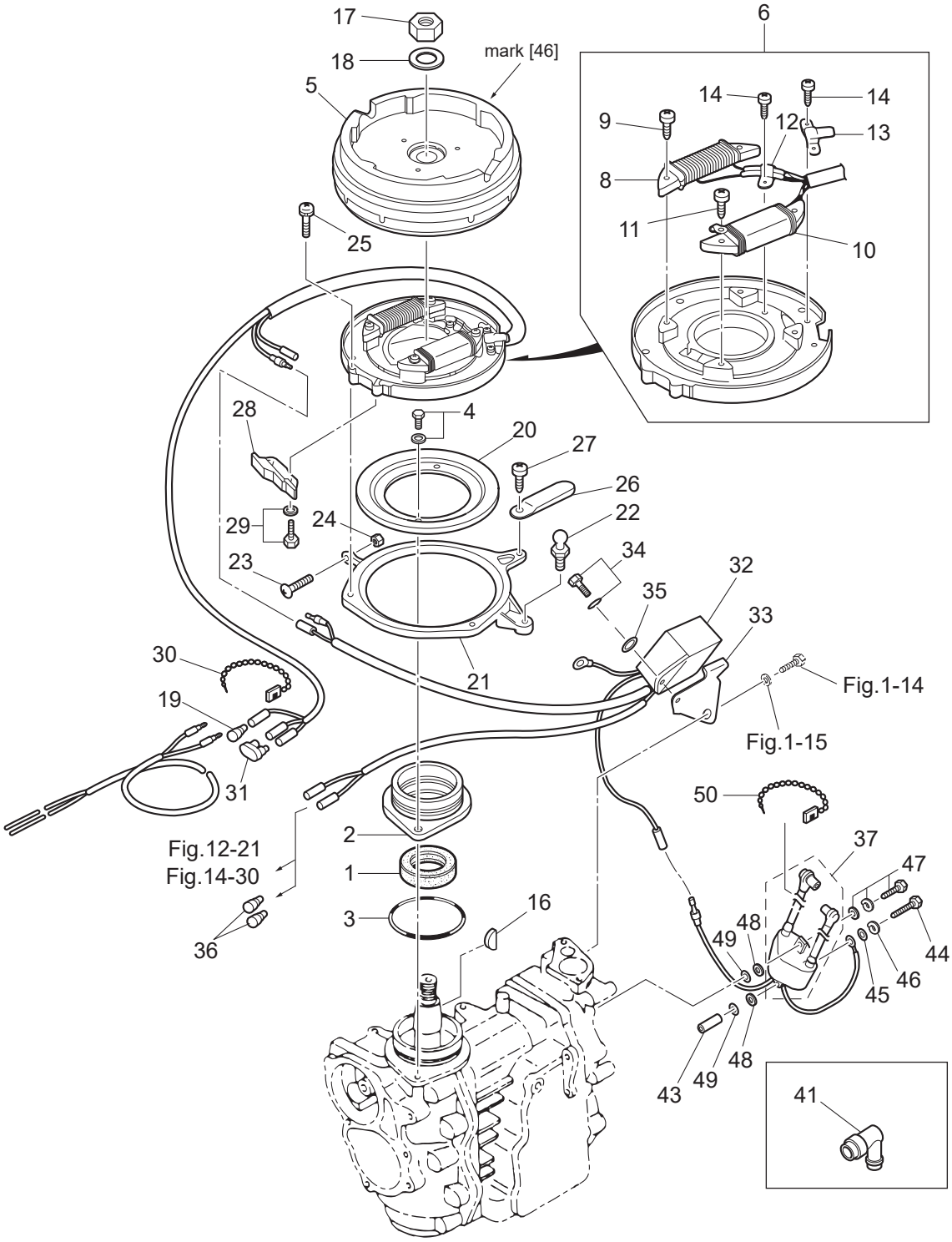

| Ref.No.<br>見出番号 | | Part No.<br>部品番号 | Description<br>部 品 名 | Q'ty/個数 | | | Remarks<br>備 考 |
|---|---|---|---|---|---|---|---|
| | | | | M9.9D2 | M15D2 | M18E2 | |
| 6-1 | | 350-00121-0 | OIL SEAL 25-45-8<br>ｵｲﾙｼｰﾙ 25-45-8 | 1 | 1 | 1 | |
| 6-2 | | 350-01401-0 | MAGNETO BASEMENT<br>ﾏｸﾞﾈﾄﾍﾞｰｽ | 1 | 1 | 1 | |
| 6-3 | | 338-01403-0 | O-RING 2-55.5<br>Oﾘﾝｸﾞ 2-55.5 | 1 | 1 | 1 | |
| 6-4 | | 910121-6620 | BOLT<br>ﾎﾞﾙﾄ | 2 | 2 | 2 | |
| 6-5 | | 3M3-06001-1 | FLYWHEEL<br>ﾌﾗｲﾎｲｰﾙ | 1 | 1 | 1 | FF 5114 mark 46 |
| 6-6 | | 3G2-06002-1 | COIL PLATE ASSY W/ALTERNATOR<br>ｺｲﾙﾌﾟﾚｰﾄｱｯｼ W/ｵﾙﾀﾈｰﾀ | 1 | 1 | 1 | |
| 6-8 | | 3G2-06023-1 | * ALTERNATOR ASSY<br>* ｵﾙﾀﾈｰﾀｱｯｼ | 1 | 1 | 1 | |
| 6-9 | | 921521-6530 | * SCREW<br>* ｽｸﾘｭ | 2 | 2 | 2 | Alternator Assy |
| 6-10 | | 3G3-06021-1 | * EXCITER COIL<br>* ｴｷｻｲﾀｺｲﾙ | 1 | 1 | 1 | |
| 6-11 | | 921521-6525 | * SCREW<br>* ｽｸﾘｭ | 2 | 2 | 2 | Exciter Coil |
| 6-12 | | 3G2-06025-1 | * HOLDER<br>* ﾎﾙﾀﾞ | 1 | 1 | 1 | |
| 6-13 | | 350-06025-0 | * HOLDER<br>* ﾎﾙﾀﾞ ﾏｸﾞﾈﾄｺｰﾄﾞ | 1 | 1 | 1 | |
| 6-14 | 1 | 921521-6406 | SCREW<br>ｽｸﾘｭ | 3 | 3 | 3 | Holder |
| 6-16 | | 334-00131-0 | KEY 19-7-5<br>ｷｰ 19-7-5 | 1 | 1 | 1 | Magneto |
| 6-17 | | 931121-1600 | NUT<br>ﾅｯﾄ | 1 | 1 | 1 | |
| 6-18 | | 334-00133-0 | WASHER 17-30-1.6<br>ﾜｯｼｬ 17-30-1.6 | 1 | 1 | 1 | |
| 6-19 | | 3A3-76037-0 | CABLE TERMINAL PLUG<br>ｹｰﾌﾞﾙﾀｰﾐﾅﾙ ﾌﾟﾗｸﾞ | 1 | 1 | 1 | |
| 6-20 | | 346-63722-2 | GUIDE PLATE<br>ｶﾞｲﾄﾞﾌﾟﾚｰﾄ | 1 | 1 | 1 | |
| 6-21 | | 350-63723-0 | SETTING RING<br>ｾｯﾃｨﾝｸﾞﾘﾝｸﾞ | 1 | 1 | 1 | |
| 6-22 | | 346-05228-1 | BALL JOINT<br>ﾎﾞｰﾙｼﾞｮｲﾝﾄ B | 1 | 1 | 1 | |
| 6-23 | | 921503-0525 | SCREW<br>ｽｸﾘｭ | 1 | 1 | 1 | |
| 6-24 | | 930103-0500 | NUT<br>ﾅｯﾄ | 1 | 1 | 1 | |
| 6-25 | 1 | 921521-6510 | SCREW<br>ｽｸﾘｭ | 4 | 4 | 4 | |
| 6-26 | | 3PR-06972-0 | CLAMP 6.5-47.5P<br>ｸﾗﾝﾌﾟ 6.5-47.5P | 1 | 1 | 1 | |
| 6-27 | | 921503-5510 | SCREW<br>ｽｸﾘｭ | 1 | 1 | 1 | |
| 6-28 | 1 | 3M3-63718-0 | THROTTLE CAM<br>ｽﾛｯﾄﾙｶﾑ | | 1 | 1 | |
| 6-28 | 3 | 364-63718-0 | THROTTLE CAM<br>ｽﾛｯﾄﾙｶﾑ | 1 | | | |
| 6-29 | | 910103-5514 | BOLT<br>ﾎﾞﾙﾄ | 2 | 2 | 2 | |
| 6-30 | | 336-76091-0 | LEAD WIRE BAND 100<br>ﾘｰﾄﾞﾜｲﾔﾊﾞﾝﾄﾞ 100 | 1 | 1 | 1 | |

**Fig. 6** **MAGNETO・ELECTRIC PARTS**
**マグネト・エレクトリックパーツ**

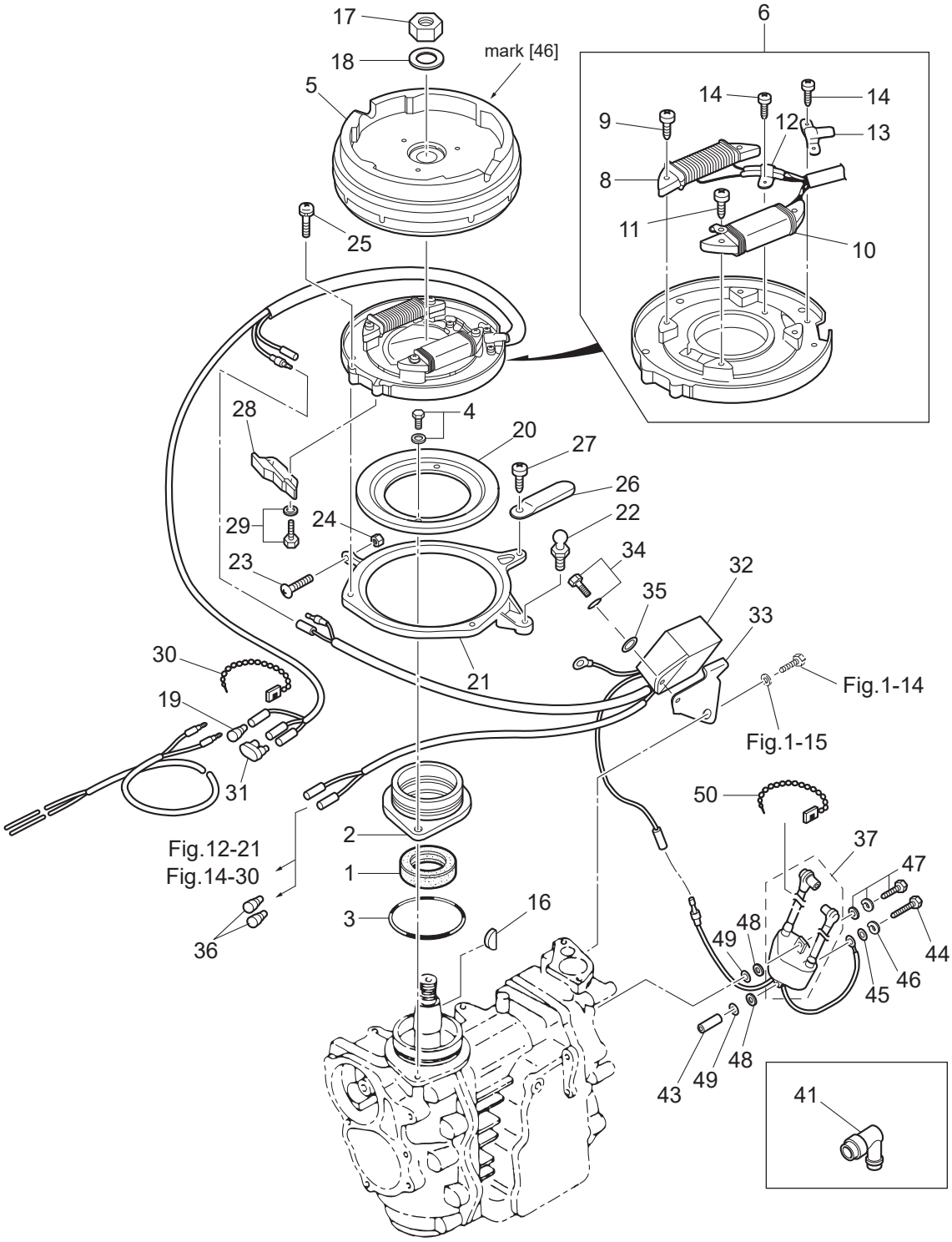

| Ref.No. 見出番号 | | Part No. 部品番号 | Description 部 品 名 | Q'ty/個数 M9.9D2 | M15D2 | M18E2 | Remarks 備 考 |
|---|---|---|---|---|---|---|---|
| 6-31 | | 353-76037-0 | CABLE TERMINAL PLUG<br>ｹｰﾌﾞﾙﾀｰﾐﾅﾙ ﾌﾟﾗｸﾞ | 1 | 1 | 1 | |
| 6-32 | | 3G2-06060-4 | CD UNIT<br>CDﾕﾆｯﾄ | 1 | 1 | 1 | CU 2556 |
| 6-33 | | 3G2-06061-1 | CD UNIT BRACKET<br>CDﾕﾆｯﾄﾌﾞﾗｹｯﾄ | 1 | 1 | 1 | |
| 6-34 | | 910103-6616 | BOLT<br>ﾎﾞﾙﾄ | 1 | 1 | 1 | |
| 6-35 | | 3C8-66308-0 | WASHER 6-16-1.5<br>ﾜｯｼｬ 6-16-1.5 | 1 | 1 | 1 | |
| 6-36 | | 3A3-76037-0 | CABLE TERMINAL PLUG<br>ｹｰﾌﾞﾙﾀｰﾐﾅﾙ ﾌﾟﾗｸﾞ | | | 2 | for EP Type |
| 6-37 | 1 | 3G2-06040-4 | IGNITION COIL W/R-CAP<br>ｲｸﾞﾆｯｼｮﾝｺｲﾙ W/R-ｷｬｯﾌﾟ | 1 | 1 | 1 | |
| 6-41 | | 346-06999-0 | PLUG CAP W/RESISTANCE<br>ﾌﾟﾗｸﾞｷｬｯﾌﾟ W/ﾚｼﾞｽﾀﾝｽ | 2 | 2 | 2 | |
| 6-43 | | 128-02605-1 | SPACER 6-8-28.5<br>ｽﾍﾟｰｻ 6-8-28.5 | 1 | 1 | | |
| 6-44 | | 910103-0660 | BOLT<br>ﾎﾞﾙﾄ | 1 | 1 | | |
| 6-45 | | 940103-0600 | WASHER<br>ﾜｯｼｬ | 1 | 1 | | |
| 6-46 | | 941303-0600 | SPRING WASHER<br>ｽﾌﾟﾘﾝｸﾞﾜｯｼｬ | 1 | 1 | | |
| 6-47 | 1 | 910103-7630 | BOLT<br>ﾎﾞﾙﾄ | 1 | 1 | | |
| 6-47 | 2 | 910103-7630 | BOLT<br>ﾎﾞﾙﾄ | | | 2 | |
| 6-48 | | 151-33159-0 | GASKET 6.2-11-1<br>ｶﾞｽｹｯﾄ 6.2-11-1 | 2 | 2 | | |
| 6-49 | | 940103-0600 | WASHER<br>ﾜｯｼｬ | 2 | 2 | 2 | |
| 6-50 | | 336-76091-0 | LEAD WIRE BAND 100<br>ﾘｰﾄﾞﾜｲﾔﾊﾞﾝﾄﾞ 100 | 1 | 1 | 1 | |

**Fig. 7** **ELECTRIC STARTER (EF・EP MODEL)**
**エレクトリックスタータ（EF・EP モデル）**

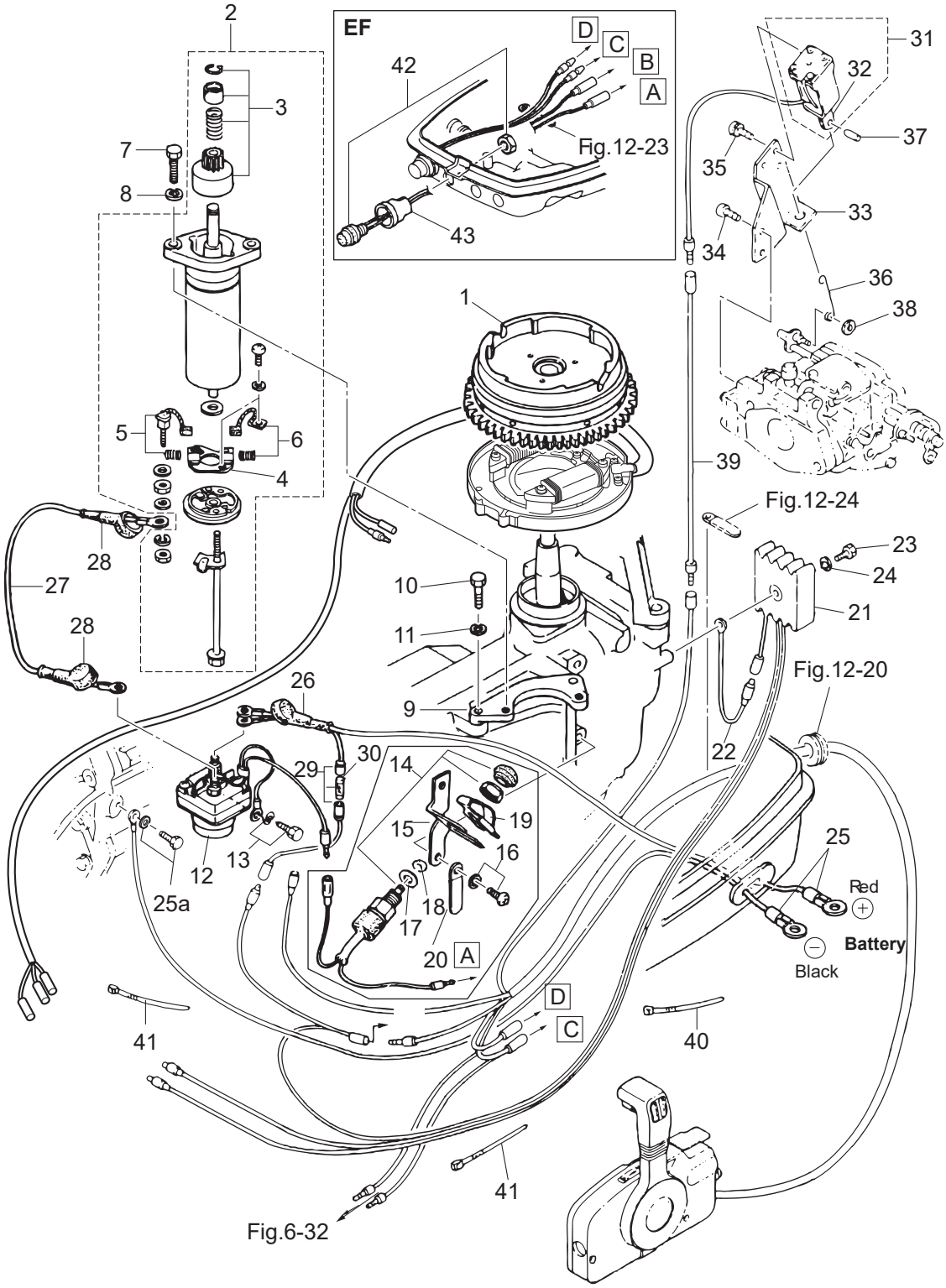

| Ref.No.<br>見出番号 | | Part No.<br>部品番号 | Description<br>部 品 名 | Q'ty/個数<br>M9.9D2 | M15D2 | M18E2 | Remarks<br>備 考 |
|---|---|---|---|---|---|---|---|
| 7-1 | | 3M3-06091-1 | FLYWHEEL W/GEAR<br>ﾌﾗｲﾎｲｰﾙ W/ｷﾞﾔ | | | 1 | |
| 7-2 | | 350-76010-0 | STARTER MOTOR ASSY<br>ｽﾀｰﾀﾓｰﾀｱｯｼ | | | 1 | |
| 7-3 | | 350-76015-0 | * PINION ASSY<br>*ﾋﾟﾆｵﾝｱｯｼ | | | 1 | |
| 7-4 | | 350-76014-0 | * BRUSH HOLDER<br>*ﾌﾞﾗｼﾎﾙﾀﾞ | | | 1 | |
| 7-5 | | 350-76012-0 | * POSITIVE BRUSH<br>*ﾌﾞﾗｼ (+) | | | 1 | Spring |
| 7-6 | | 350-76013-0 | * NEGATIVE BRUSH<br>*ﾌﾞﾗｼ (-) | | | 1 | Spring |
| 7-7 | | 916103-0830 | BOLT<br>ﾎﾞﾙﾄ | | | 2 | |
| 7-8 | | 941303-0800 | SPRING WASHER<br>ｽﾌﾟﾘﾝｸﾞﾜｯｼｬ | | | 2 | |
| 7-9 | | 350-76011-0 | STARTER MOTOR BRACKET<br>ｽﾀｰﾀﾓｰﾀﾌﾞﾗｹｯﾄ | | | 1 | |
| 7-10 | | 916103-0830 | BOLT<br>ﾎﾞﾙﾄ | | | 2 | |
| 7-11 | | 941303-0800 | SPRING WASHER<br>ｽﾌﾟﾘﾝｸﾞﾜｯｼｬ | | | 2 | |
| 7-12 | | 346-76040-0 | STARTER SOLENOID<br>ｽﾀｰﾀｿﾚﾉｲﾄﾞ | | | 1 | |
| 7-13 | | 910103-6618 | BOLT<br>ﾎﾞﾙﾄ | | | 1 | |
| 7-14 | | 398-76080-1 | NEUTRAL SWITCH<br>ﾆｭｰﾄﾗﾙｽｲｯﾁ | | | 1 | for EF Type |
| 7-15 | | 350-76081-0 | NEUTRAL SWITCH BRACKET<br>ﾆｭｰﾄﾗﾙｽｲｯﾁﾌﾞﾗｹｯﾄ | | | 1 | for EF Type |
| 7-16 | | 921503-6612 | SCREW<br>ｽｸﾘｭ | | | 2 | for EF Type |
| 7-17 | | 3M4-76084-0 | SPACER 12-14-2.2<br>ｽﾍﾟｰｻ ﾆｭｰﾄﾗﾙｽｲｯﾁ 12-14-2.2 | | | 1 | for EF Type |
| 7-18 | | 3B7-63731-0 | WASHER 12.5-24-1<br>ﾜｯｼｬ 12.5-24-1 | | | 1 | for EF Type |
| 7-19 | | 398-76083-0 | NEUTRAL SWITCH ACTUATOR<br>ﾆｭｰﾄﾗﾙｽｲｯﾁｱｸﾁｴｰﾀ | | | 1 | for EF Type |
| 7-20 | | 398-06972-1 | CLAMP 6.5-67P<br>ｸﾗﾝﾌﾟ | | | 1 | |
| 7-21 | | 3G2-76060-0 | RECTIFIER COMPLETE<br>ﾚｸﾁﾌｧｲﾔｺﾝﾌﾟﾘｰﾄ | | | 1 | |
| 7-22 | | 3G2-76142-0 | GROUND CABLE<br>ｸﾞﾗﾝﾄﾞｹｰﾌﾞﾙ | | | 1 | |
| 7-23 | | 921503-0525 | SCREW<br>ｽｸﾘｭ | | | 1 | |
| 7-24 | | 941303-0500 | SPRING WASHER<br>ｽﾌﾟﾘﾝｸﾞﾜｯｼｬ | | | 1 | |
| 7-25 | | 3B2-76120-1 | BATTERY CABLE L=2000<br>ﾊﾞｯﾃﾘｹｰﾌﾞﾙ L=2000 | | | 1 | |
| 7-25a | | 910103-5612 | BOLT<br>ﾎﾞﾙﾄ | | | 2 | Grund, Battery Cable |
| 7-26 | | 3B7-76145-0 | TERMINAL CAP 8-13-30<br>ﾀｰﾐﾅﾙｷｬｯﾌﾟ | | | 1 | |
| 7-27 | | 3B2-76147-2 | STARTER CABLE L=200<br>ｽﾀｰﾀｹｰﾌﾞﾙ L=200 | | | 1 | |
| 7-28 | | 3A3-76145-0 | TERMINAL CAP 8-13-28<br>ﾀｰﾐﾅﾙｷｬｯﾌﾟ ｽﾀｰﾀ | | | 2 | Black |

**Fig. 7** **ELECTRIC STARTER (EF・EP MODEL)**
**エレクトリックスタータ（EF・EP モデル）**

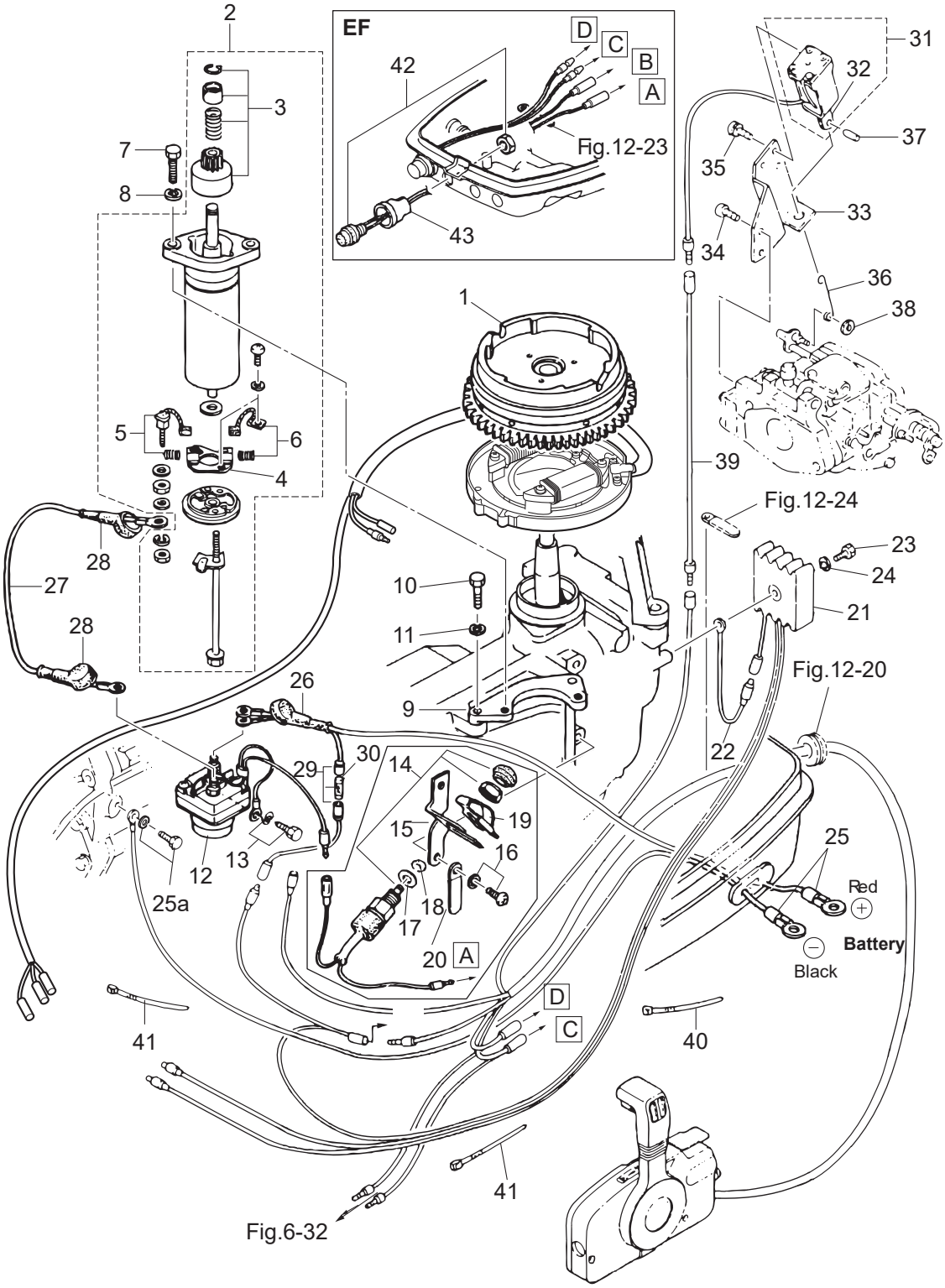

| Ref.No.<br>見出番号 | | Part No.<br>部品番号 | Description<br>部 品 名 | Q'ty/個数<br>M9.9D2 | M15D2 | M18E2 | Remarks<br>備 考 |
|---|---|---|---|---|---|---|---|
| 7-29 | | 3B2-76062-0 | FUSE WIRE ASSY L=355<br>ﾋｭｰｽﾞﾜｲﾔｱｯｼ L=355 | | | 1 | |
| 7-30 | | 346-76212-0 | * FUSE 15A<br>* ﾋｭｰｽﾞ 15A | | | 1 | |
| 7-31 | | 361-76050-0 | CHOKE SOLENOID<br>ﾁｮｰｸｿﾚﾉｲﾄﾞ | | | 1 | for EP Type |
| 7-32 | | 361-76073-0 | * PLUNGER<br>* ﾌﾟﾗﾝｼﾞｬ ﾁｮｰｸｿﾚﾉｲﾄﾞ | | | 1 | |
| 7-33 | | 3G2-76055-2 | CHOKE SOLENOID BRACKET<br>ﾁｮｰｸｿﾚﾉｲﾄﾞﾌﾞﾗｹｯﾄ | | | 1 | for EP Type |
| 7-34 | | 921503-6512 | SCREW<br>ｽｸﾘｭ | | | 2 | for EP Type |
| 7-35 | | 921503-6408 | SCREW<br>ｽｸﾘｭ | | | 3 | for EP Type |
| 7-36 | | 3G2-76057-1 | CHOKE SOLENOID HOOK<br>ﾁｮｰｸｿﾚﾉｲﾄﾞﾌｯｸ | | | 1 | for EP Type |
| 7-37 | | 951403-0312 | SPRING PIN 3-12<br>ｽﾌﾟﾘﾝｸﾞﾋﾟﾝ 3-12 | | | 1 | for EP Type |
| 7-38 | | 3C7-03271-2 | O-RING 1.5-2.5<br>Oﾘﾝｸﾞ 1.5-2.5 | | | 1 | for EP Type |
| 7-39 | | 398-76049-0 | LEAD WIRE<br>ﾘｰﾄﾞﾜｲﾔ (ﾌﾞﾗｯｸ) | | | 1 | for EP Type<br>Black |
| 7-40 | | 3T5-84398-0 | BAND 104<br>ﾊﾞﾝﾄﾞ | | | 1 | for EF Type |
| 7-41 | | 3T5-84398-0 | BAND 104<br>ﾊﾞﾝﾄﾞ | | | 2 | for EP Type |
| 7-42 | | 361-76026-0 | MAIN SWITCH ASSY<br>ﾒｲﾝｽｲｯﾁｱｯｼ | | | 1 | for EF Type |
| 7-43 | | 346-76039-1 | SWITCH PROTECTOR (FOOLPROOF)<br>ｽｲｯﾁﾌﾟﾛﾃｸﾀ | | | 1 | for EF Type |

**Fig. 8 DRIVE SHAFT HOUSING**
**ドライブシャフトハウジング**

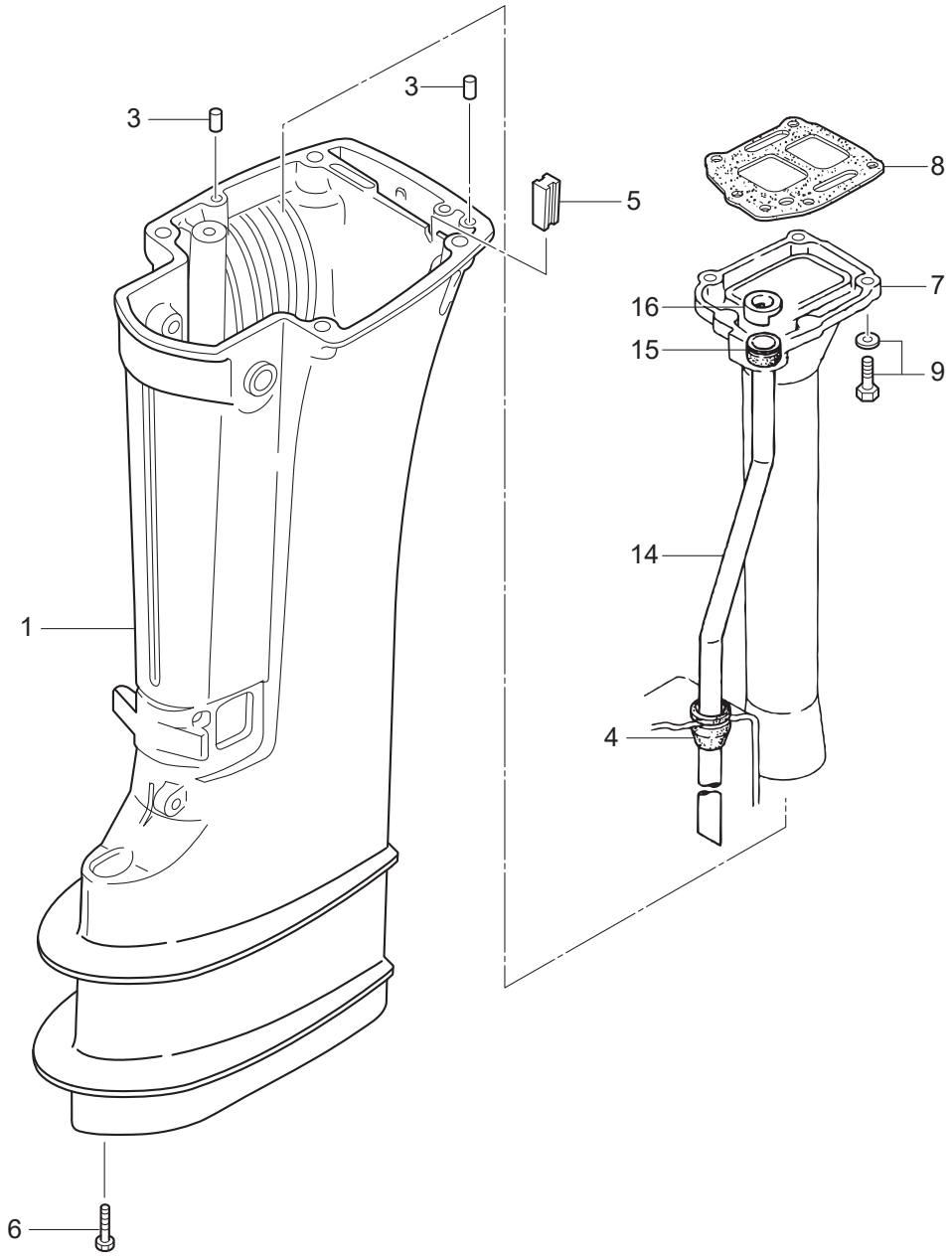

| Ref.No. 見出番号 | | Part No. 部品番号 | Description 部 品 名 | Q'ty/個数 M9.9D2 | M15D2 | M18E2 | Remarks 備 考 |
|---|---|---|---|---|---|---|---|
| 8-1 | 1 | 350Q61191-3 | DRIVE SHAFT HOUSING (S)<br>ﾄﾞﾗｲﾌﾞｼｬﾌﾄﾊｳｼﾞﾝｸﾞ (S) | 1 | 1 | 1 | for Transom "S" |
| 8-1 | 2 | 350Q61192-4 | DRIVE SHAFT HOUSING (L)<br>ﾄﾞﾗｲﾌﾞｼｬﾌﾄﾊｳｼﾞﾝｸﾞ (L) | 1 | 1 | 1 | for Transom "L" |
| 8-3 | | 345-01111-0 | DOWEL PIN 6-12<br>ﾀﾞｳｪﾙﾋﾟﾝ 6-12 | 4 | 4 | 4 | Drive Shaft Housing-Bottom Cowl<br>-Engine Basement |
| 8-4 | | 350-65204-0 | WATER PIPE AUXILIARY MOUNT<br>ｳｫｰﾀﾊﾟｲﾌﾟｵｳｷｼﾘｱﾘﾏｳﾝﾄ | 1 | 1 | 1 | Water Pipe Guide Rubber |
| 8-5 | | 398-61207-0 | IDLE EXHAUST PORT GROMMET<br>ｱｲﾄﾞﾙｴｷｿﾞｰｽﾄﾎﾟｰﾄｸﾞﾛﾒｯﾄ | 1 | 1 | 1 | |
| 8-6 | | 3BJ-60001-0 | BOLT 8-31<br>ﾎﾞﾙﾄ | 4 | 4 | 4 | |
| 8-7 | 1 | 362-02311-0 | EXHAUST PIPE<br>ｴｷｿﾞｰｽﾄﾊﾟｲﾌﾟ | 1 | 1 | 1 | |
| 8-8 | | 362-02312-2 | EXHAUST PIPE GASKET<br>ｴｷｿﾞｰｽﾄﾊﾟｲﾌﾟｶﾞｽｹｯﾄ | 1 | 1 | 1 | |
| 8-9 | | 910103-5625 | BOLT<br>ﾎﾞﾙﾄ | 5 | 5 | 5 | |
| 8-14 | 1 | 350-65100-0 | WATER PIPE (S)<br>ｳｫｰﾀﾊﾟｲﾌﾟ (S) | 1 | 1 | 1 | for Transom "S" |
| 8-14 | 2 | 350-65110-0 | WATER PIPE (L)<br>ｳｫｰﾀﾊﾟｲﾌﾟ (L) | 1 | 1 | 1 | for Transom "L" |
| 8-15 | | 350-65206-0 | WATER PIPE SEAL (UPPER)<br>ｳｫｰﾀﾊﾟｲﾌﾟｼｰﾙ (ｱｯﾊﾟ) | 1 | 1 | 1 | |
| 8-16 | | 350-65205-0 | COLLAR<br>ｶﾗｰ ｳｫｰﾀﾊﾟｲﾌﾟ | 1 | 1 | 1 | |

**Fig. 9 GEAR CASE**
**ギヤケース**

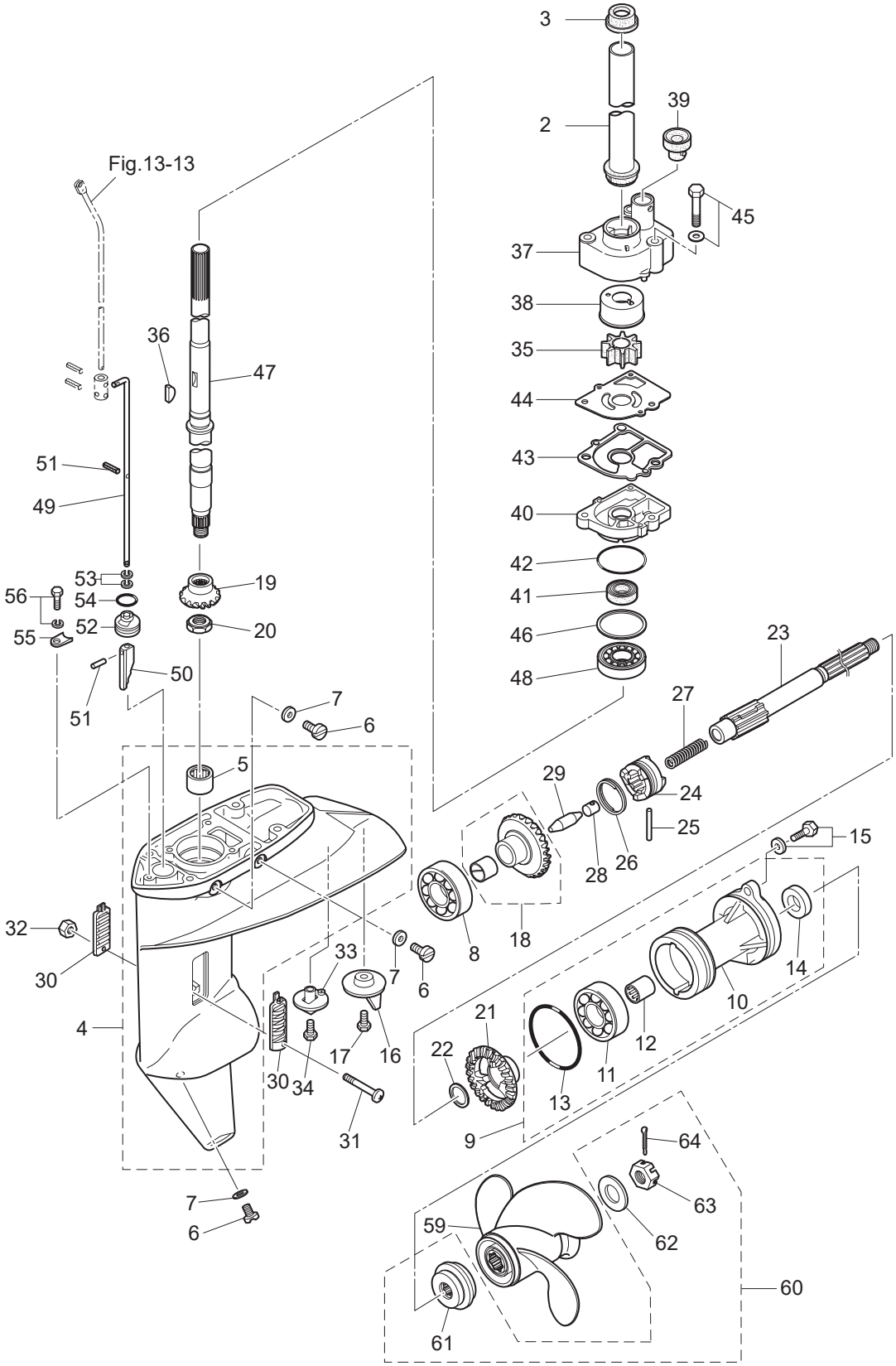

| Ref.No.<br>見出番号 | Part No.<br>部品番号 | Description<br>部 品 名 | Q'ty/個数<br>M9.9D2 | M15D2 | M18E2 | Remarks<br>備 考 |
|---|---|---|---|---|---|---|
| 9-2 | 350-64322-0 | GIRD PIPE<br>ｶﾞｰﾄﾞﾊﾟｲﾌﾟ ﾄﾞﾗｲﾌﾞｼｬﾌﾄ | 1 | 1 | 1 | |
| 9-3 | 350-64326-1 | GROMMET 26.1-11.5<br>ｸﾞﾛﾒｯﾄ ｱｯﾊﾟ ﾄﾞﾗｲﾌﾞｼｬﾌﾄ | 1 | 1 | 1 | |
| 9-4 | 3V9Q60000-1 | GEAR CASE ASSY<br>ｷﾞﾔｹｰｽｱｯｼ | 1 | 1 | 1 | |
| 9-5 | 350-60211-0 | * ROLLER BEARING 16-24-20<br>* ﾛｰﾗﾍﾞｱﾘﾝｸﾞ 16-24-20 | 1 | 1 | 1 | |
| 9-6 | 332-60005-2 | PLUG 8-8<br>ﾌﾟﾗｸﾞ 8-8 | 3 | 3 | 3 | |
| 9-7 | 332-60006-1 | GASKET 8.1-15-1<br>ｶﾞｽｹｯﾄ | 3 | 3 | 3 | |
| 9-8 | 9601-0-6205 | BALL BEARING 6205<br>ﾎﾞｰﾙﾍﾞｱﾘﾝｸﾞ 6205 | 1 | 1 | 1 | |
| 9-9 | 398Q60100-2 | PROPELLER SHAFT HOUSING ASSY<br>ﾌﾟﾛﾍﾟﾗｼｬﾌﾄﾊｳｼﾞﾝｸﾞｱｯｼ | 1 | 1 | 1 | |
| 9-10 | 3BKQ60101-2 | * PROPELLER SHAFT HOUSING<br>* ﾌﾟﾛﾍﾟﾗｼｬﾌﾄﾊｳｼﾞﾝｸﾞ | 1 | 1 | 1 | |
| 9-11 | 9601-0-6205 | * BALL BEARING 6205<br>* ﾎﾞｰﾙﾍﾞｱﾘﾝｸﾞ 6205 | 1 | 1 | 1 | |
| 9-12 | 362-60211-0 | * ROLLER BEARING 17-24-20<br>* ﾛｰﾗﾍﾞｱﾘﾝｸﾞ 17-24-20 | 1 | 1 | 1 | |
| 9-13 | 121-32071-0 | * O-RING 2.4-59.6<br>* Oﾘﾝｸﾞ 2.4-59.6 | 1 | 1 | 1 | |
| 9-14 | 346-65013-0 | * OIL SEAL 17-30-9<br>* ｵｲﾙｼｰﾙ 17-30-9 | 1 | 1 | 1 | |
| 9-15 | 3BJ-60108-0 | BOLT<br>ﾌﾟﾚｺｰﾄﾎﾞﾙﾄ | 2 | 2 | 2 | |
| 9-16 | 3V1-60217-0 | TRIM TAB<br>ﾄﾘﾑﾀﾌﾞ | 1 | 1 | 1 | |
| 9-17 | 910103-5620 | BOLT<br>ﾎﾞﾙﾄ | 1 | 1 | 1 | |
| 9-18 | 350-64010-2 | BEVEL GEAR ASSY (A)<br>ﾍﾞﾍﾞﾙｷﾞｬｱｯｼ (A) | 1 | 1 | 1 | |
| 9-19 | 350-64020-0 | BEVEL GEAR B<br>ﾍﾞﾍﾞﾙｷﾞｱ B | 1 | 1 | 1 | |
| 9-20 | 346-64027-1 | NUT<br>ﾅｯﾄ ﾍﾞﾍﾞﾙｷﾞﾔ B | 1 | 1 | 1 | |
| 9-21 | 362-64030-0 | ﾍﾞﾍﾞﾙｷﾞｱ C<br>BEVEL GEAR C | 1 | 1 | 1 | |
| 9-22 | 350-64032-0 | WASHER 17.1-22-1.5<br>ﾜｯｼｬ 17.1-22-1.5 | 1 | 1 | 1 | |
| 9-23 | 362-64211-3 | PROPELLER SHAFT<br>ﾌﾟﾛﾍﾟﾗｼｬﾌﾄ | 1 | 1 | 1 | |
| 9-24 | 362-64215-0 | CLUTCH<br>ｸﾗｯﾁ | 1 | 1 | 1 | |
| 9-25 | 350-64218-0 | PIN φ5-30<br>ﾋﾟﾝ ｸﾗｯﾁ φ5-30 | 1 | 1 | 1 | |
| 9-26 | 350-64219-0 | SNAP<br>ｽﾅｯﾌﾟ ｸﾗｯﾁﾋﾟﾝ | 1 | 1 | 1 | |
| 9-27 | 332-64221-0 | SPRING<br>ｽﾌﾟﾘﾝｸﾞ ｸﾗｯﾁ | 1 | 1 | 1 | |
| 9-28 | 350-64222-1 | SPRING RETAINER<br>ｽﾌﾟﾘﾝｸﾞﾘﾃｰﾅ ｸﾗｯﾁ | 1 | 1 | 1 | |
| 9-29 | 350-64223-1 | PUSH ROD<br>ﾌﾟｯｼｭﾛｯﾄﾞ ｸﾗｯﾁ | 1 | 1 | 1 | |
| 9-30 | 362-60206-1 | WATER STRAINER<br>ｳｫｰﾀｽﾄﾚｰﾅ | 2 | 2 | 2 | |

**Fig. 9 GEAR CASE**
**ギヤケース**

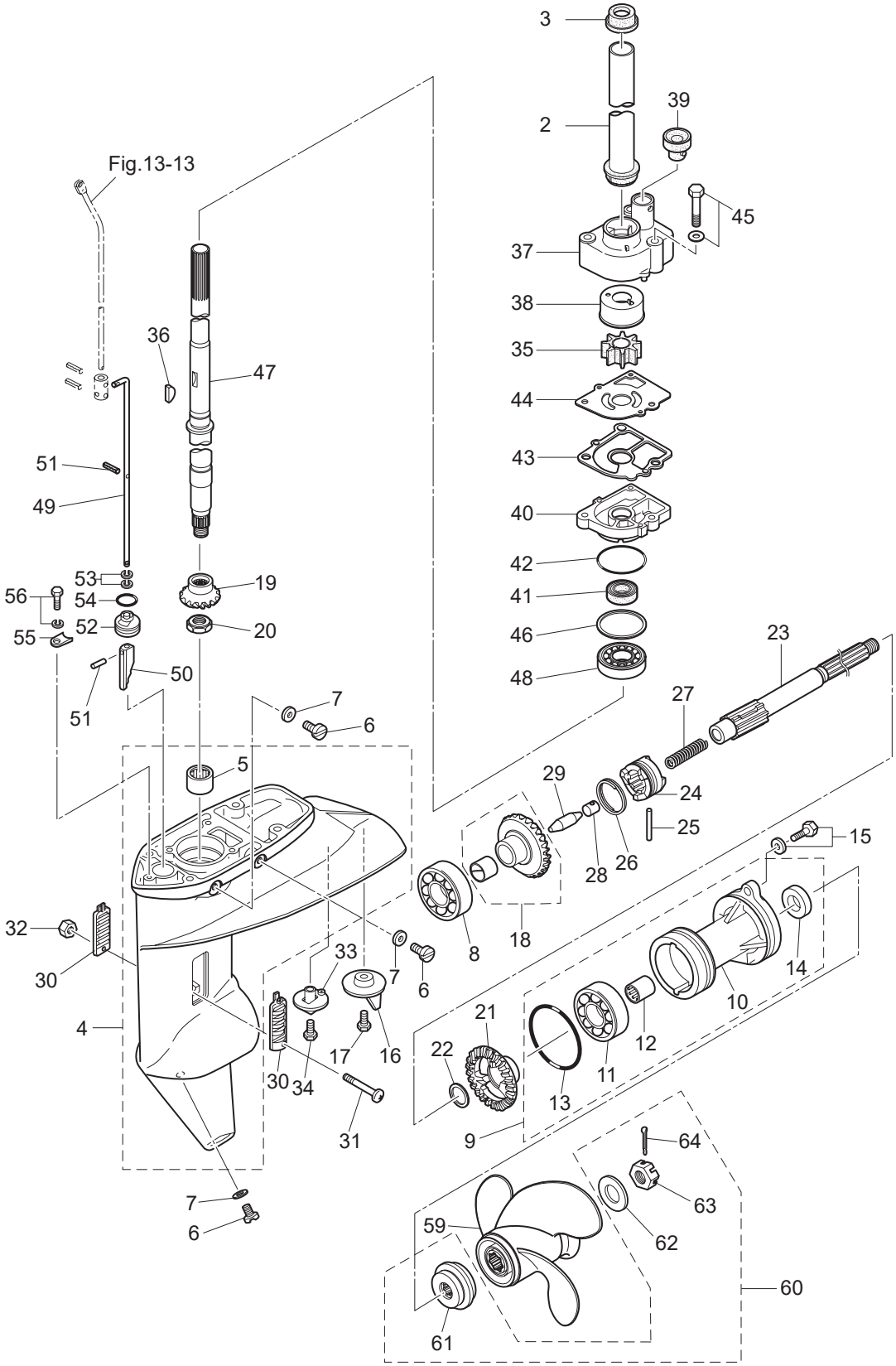

| Ref.No.<br>見出番号 | | Part No.<br>部品番号 | Description<br>部 品 名 | Q'ty/個数 | | | Remarks<br>備 考 |
|---|---|---|---|---|---|---|---|
| | | | | M9.9D2 | M15D2 | M18E2 | |
| 9-31 | | 921503-0430 | SCREW<br>ｽｸﾘｭ | 1 | 1 | 1 | |
| 9-32 | | 930403-0400 | NYLON NUT 4-P0.7<br>ﾅｲﾛﾝﾅｯﾄ 4-P0.7 | 1 | 1 | 1 | |
| 9-33 | | 369-60206-0 | WATER STRAINER<br>ｳｫｰﾀｽﾄﾚｰﾅ ｻﾌﾞ | 1 | 1 | 1 | |
| 9-34 | | 921803-0620 | SCREW<br>ｽｸﾘｭ | 1 | 1 | 1 | |
| 9-35 | 1 | 334-65021-0 | WATER PUMP IMPELLER<br>ｳｫｰﾀﾎﾟﾝﾌﾟｲﾝﾍﾟﾗ | 1 | 1 | 1 | |
| 9-36 | | 3RS-65022-1 | KEY<br>ｷｰ | 1 | 1 | 1 | |
| 9-37 | | 350-65016-1 | PUMP CASE (UPPER)<br>ﾎﾟﾝﾌﾟｹｰｽ (ｱｯﾊﾟ) | 1 | 1 | 1 | |
| 9-38 | | 350-65011-1 | PUMP CASE LINER<br>ﾎﾟﾝﾌﾟｹｰｽﾗｲﾅ | 1 | 1 | 1 | |
| 9-39 | | 350-65014-0 | WATER PIPE SEAL (LOWER)<br>ｳｫｰﾀﾊﾟｲﾌﾟｼｰﾙ (ﾛｱ) | 1 | 1 | 1 | |
| 9-40 | 1 | 3BJ-65017-0 | PUMP CASE (LOWER)<br>ﾎﾟﾝﾌﾟｹｰｽ (ﾛｱ) | 1 | 1 | 1 | |
| 9-41 | | 332-60223-0 | OIL SEAL 13.8-26-9.5<br>ｵｲﾙｼｰﾙ 13.8-26-9.5 | 1 | 1 | 1 | |
| 9-42 | | 336-62415-0 | O-RING 3.5-36<br>Oﾘﾝｸﾞ 3.5-36 | 1 | 1 | 1 | |
| 9-43 | | 3FS-65029-0 | GUIDE PLATE GASKET<br>ｶﾞｲﾄﾞﾌﾟﾚｰﾄｶﾞｽｹｯﾄ | 1 | 1 | 1 | |
| 9-44 | | 350-65025-0 | WATER PUMP GUIDE PLATE<br>ｳｫｰﾀﾎﾟﾝﾌﾟｶﾞｲﾄﾞﾌﾟﾚｰﾄ | 1 | 1 | 1 | |
| 9-45 | | 9101E3-5652 | BOLT<br>ﾎﾞﾙﾄ | 3 | 3 | 3 | |
| 9-46 | 1 | 346-64081-0 | SHIM 35-41.9-0.1<br>ｼﾑ 35-41.9-0.1 | A | A | A | |
| 9-46 | 2 | 346-64082-0 | SHIM 35-41.9-0.15<br>ｼﾑ 35-41.9-0.15 | A | A | A | |
| 9-46 | 3 | 346-64083-0 | SHIM 35-41.9-0.3<br>ｼﾑ 35-41.9-0.3 | A | A | A | |
| 9-46 | 4 | 346-64084-0 | SHIM 35-41.9-0.5<br>ｼﾑ 35-41.9-0.5 | A | A | A | |
| 9-47 | 1 | 350-64301-0 | DRIVE SHAFT (S)<br>ﾄﾞﾗｲﾌﾞｼｬﾌﾄ (S) | 1 | 1 | 1 | for Transom "S" |
| 9-47 | 2 | 350-64302-0 | DRIVE SHAFT (L)<br>ﾄﾞﾗｲﾌﾞｼｬﾌﾄ (L) | 1 | 1 | 1 | for Transom "L" |
| 9-48 | | 9601-0-6302 | BALL BEARING 6302<br>ﾎﾞｰﾙﾍﾞｱﾘﾝｸﾞ 6302 | 1 | 1 | 1 | |
| 9-49 | 1 | 398-66012-0 | CAM ROD (S)<br>ｶﾑﾛｯﾄﾞ (S) | 1 | 1 | 1 | for Transom "S" |
| 9-49 | 2 | 398-66013-0 | CAM ROD (L)<br>ｶﾑﾛｯﾄﾞ (L) | 1 | 1 | 1 | for Transom "L" |
| 9-50 | | 3C8-66011-0 | CLUTCH CAM<br>ｸﾗｯﾁｶﾑ | 1 | 1 | 1 | |
| 9-51 | | 951407-0312 | SPRING PIN 3-12<br>ｽﾌﾟﾘﾝｸﾞﾋﾟﾝ 3-12 | 2 | 2 | 2 | |
| 9-52 | | 398-66031-0 | CAM ROD BUSHING<br>ｶﾑﾛｯﾄﾞﾌﾞｯｼﾝｸﾞ | 1 | 1 | 1 | |
| 9-53 | | 332-66021-0 | O-RING 2.4-5.8<br>Oﾘﾝｸﾞ 2.4-5.8 | 2 | 2 | 2 | |
| 9-54 | | 336-62415-0 | O-RING 3.5-36<br>Oﾘﾝｸﾞ 3.5-36 | 1 | 1 | 1 | |

**Fig. 9 GEAR CASE**
**ギヤケース**

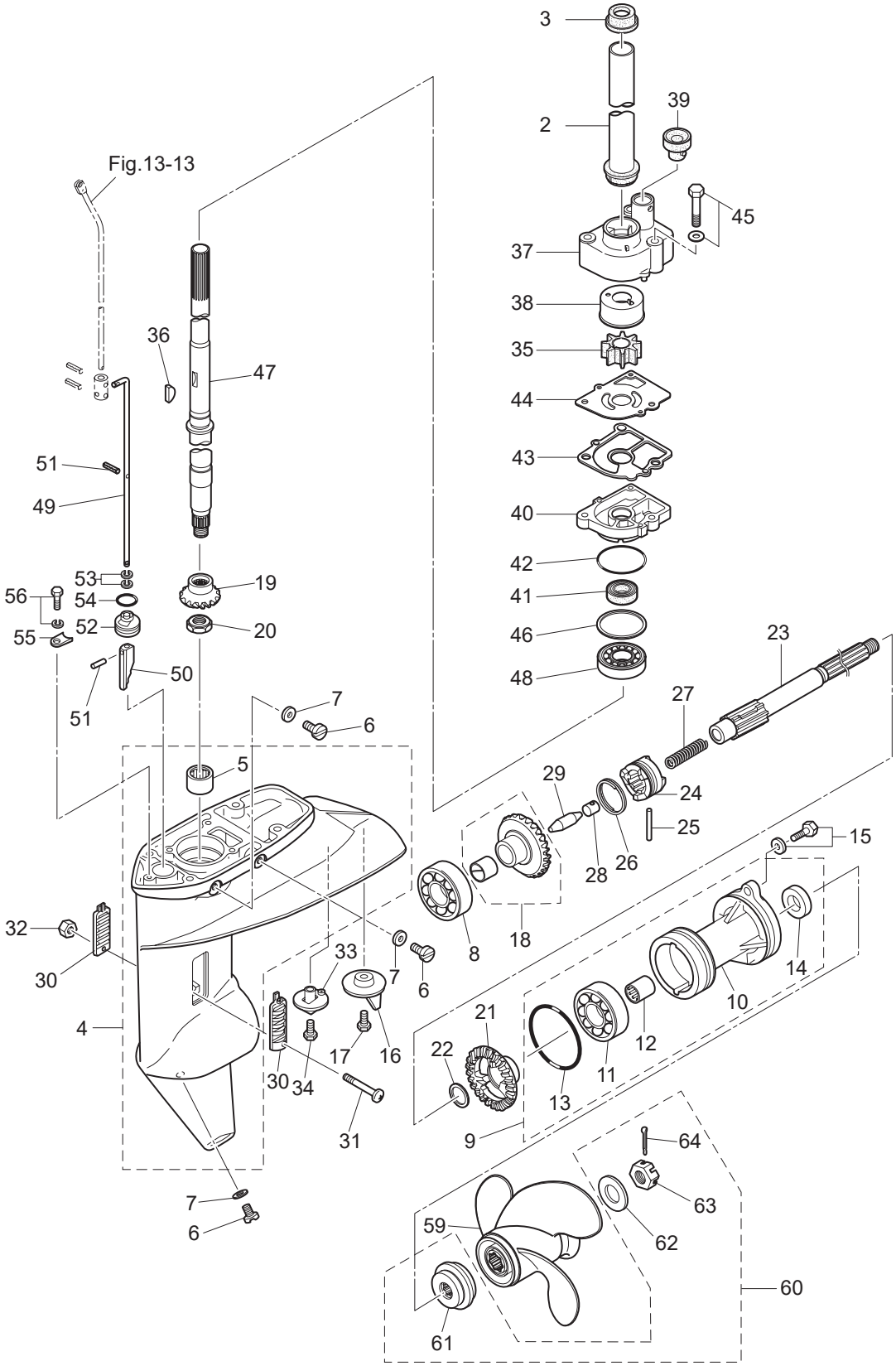

| Ref.No. 見出番号 | | Part No. 部品番号 | Description 部 品 名 | Q'ty/個数 M9.9D2 | M15D2 | M18E2 | Remarks 備 考 |
|---|---|---|---|---|---|---|---|
| 9-55 | | 332-66033-0 | STOPPER<br>ｽﾄｯﾊﾟ ｶﾑﾛｯﾄﾞﾌﾞｯｼﾝｸﾞ | 1 | 1 | 1 | |
| 9-56 | | 910103-6512 | BOLT<br>ﾎﾞﾙﾄ | 1 | 1 | 1 | |
| 9-59 | 1 | 362B64107-1 | PROPELLER ASSY (6″)<br>ﾌﾟﾛﾍﾟﾗｱｯｼ (6″) | 1 | 1 | 1 | OPT 3 x 234 x 155 |
| 9-59 | 2 | 3BAB64516-1 | PROPELLER ASSY (8″)<br>ﾌﾟﾛﾍﾟﾗｱｯｼ (8″) | 1 | 1 | 1 | M9.9/15:L<br>STD 3 x 235 x 203 |
| 9-59 | 3 | 3BAB64518-1 | PROPELLER ASSY (9″)<br>ﾌﾟﾛﾍﾟﾗｱｯｼ (9″) | 1 | 1 | 1 | M9.9/15: S M18: S/L<br>STD 3 x 235 x 203 |
| 9-59 | 4 | 3BAB64521-1 | PROPELLER ASSY (10″)<br>ﾌﾟﾛﾍﾟﾗｱｯｼ (10″) | 1 | 1 | 1 | OPT 3 x 235 x 254 |
| 9-59 | 5 | 3BAB64524-1 | PROPELLER ASSY (11.5″)<br>ﾌﾟﾛﾍﾟﾗｱｯｼ (11.5″) | 1 | 1 | 1 | OPT 3 x 235 x 292 |
| 9-60 | | 3V9-87326-0 | PROPELLER HARDWARE KIT<br>ﾌﾟﾛﾍﾟﾗﾊｰﾄﾞｳｪｱｷｯﾄ | 1 | 1 | 1 | |
| 9-61 | 1 | 362-64231-0 | * THRUST HOLDER<br>* ｽﾗｽﾄﾎﾙﾀﾞ ﾌﾟﾛﾍﾟﾗ | 1 | 1 | 1 | |
| 9-62 | | 346-64124-5 | * WASHER 12.5-32-2.5<br>* ﾜｯｼｬ 12.5-32-2.5 | 1 | 1 | 1 | |
| 9-63 | | 346-64121-5 | * PROPELLER NUT<br>* ﾌﾟﾛﾍﾟﾗﾅｯﾄ | 1 | 1 | 1 | |
| 9-64 | | 951503-0322 | * SPLIT PIN 3-22<br>* ｽﾌﾟﾘｯﾄﾋﾟﾝ 3-22 | 1 | 1 | 1 | |

**Fig. 10 BRACKET**
**ブラケット**

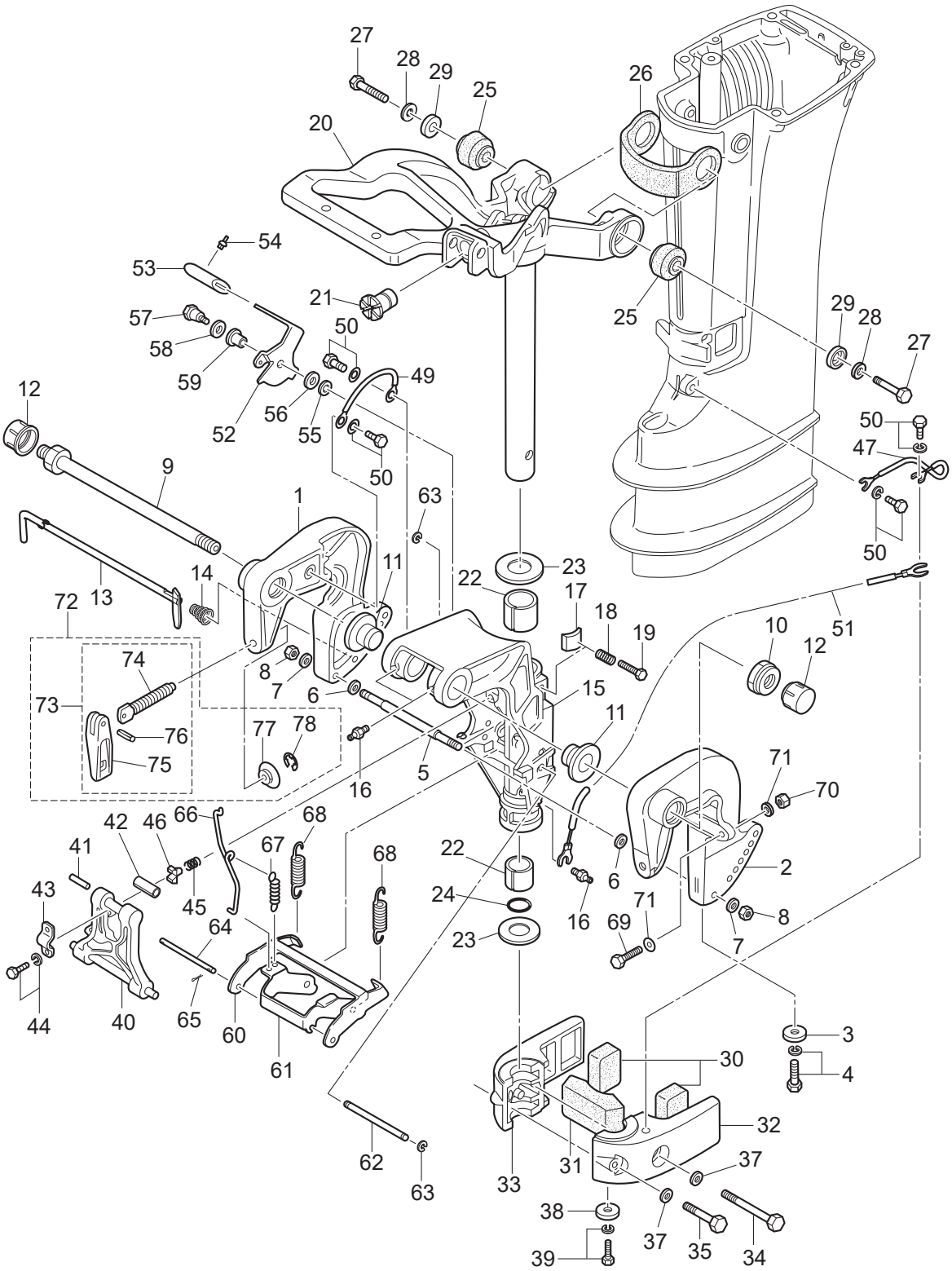

| Ref.No.<br>見出番号 | | Part No.<br>部品番号 | Description<br>部 品 名 | Q'ty/個数 | | | Remarks<br>備 考 |
|---|---|---|---|---|---|---|---|
| | | | | M9.9D2 | M15D2 | M18E2 | |
| 10-1 | | 3V6Q62112-2 | CLAMP BRACKET (R)<br>ｸﾗﾝﾌﾟﾌﾞﾗｹｯﾄ (R) | 1 | 1 | 1 | Starboard Side |
| 10-2 | | 3V6Q62113-1 | CLAMP BRACKET (L)<br>ｸﾗﾝﾌﾟﾌﾞﾗｹｯﾄ (L) | 1 | 1 | 1 | Port Side |
| 10-3 | | 338-60218-2 | ANODE<br>ｱﾉｰﾄﾞ | 1 | 1 | 1 | |
| 10-4 | | 910103-5620 | BOLT<br>ﾎﾞﾙﾄ | 1 | 1 | 1 | |
| 10-5 | | 3V6-62117-0 | DISTANCE PIECE<br>ﾃﾞｨｽﾀﾝｽﾋﾟｰｽ | 1 | 1 | 1 | |
| 10-6 | | 9401E3-0600 | WASHER<br>ﾜｯｼｬ | 2 | 2 | 2 | |
| 10-7 | | 9401E3-0600 | WASHER<br>ﾜｯｼｬ | 2 | 2 | 2 | |
| 10-8 | | 930103-0600 | NUT<br>ﾅｯﾄ | 2 | 2 | 2 | |
| 10-9 | | 3AC-62191-0 | SWIVEL BRACKET SHAFT ASSY<br>ｽｲﾍﾞﾙﾌﾞﾗｹｯﾄｼｬﾌﾄｱｯｼ | 1 | 1 | 1 | Bracket Bolt |
| 10-10 | | 346-62124-1 | NYLON NUT 7/8-14<br>ﾅｲﾛﾝﾅｯﾄ 7/8-14 | 1 | 1 | 1 | |
| 10-11 | | 349-62126-0 | BUSHING<br>ﾌﾞｯｼﾝｸﾞ | 2 | 2 | 2 | |
| 10-12 | | 346-62127-0 | CAP NUT<br>ｷｬｯﾌﾟﾅｯﾄ ﾌﾞﾗｹｯﾄﾎﾞﾙﾄ | 2 | 2 | 2 | |
| 10-13 | | 350-62121-2 | THRUST ROD<br>ｽﾗｽﾄﾛｯﾄﾞ | 1 | 1 | 1 | |
| 10-14 | | 369-62122-2 | THRUST ROD SPRING<br>ｽﾗｽﾄﾛｯﾄﾞｽﾌﾟﾘﾝｸﾞ | 1 | 1 | 1 | |
| 10-15 | | 3G2Q62310-1 | SWIVEL BRACKET<br>ｽｲﾍﾞﾙﾌﾞﾗｹｯﾄ | 1 | 1 | 1 | |
| 10-16 | | 344-67177-1 | GREASE FITTING<br>ｸﾞﾘｽﾌｨｯﾃｨﾝｸﾞ | 3 | 3 | 3 | |
| 10-17 | | 345-62441-0 | FRICTION PIECE<br>ﾌﾘｸｼｮﾝﾋﾟｰｽ | 1 | 1 | 1 | |
| 10-18 | | 346-62421-1 | FRICTION SPRING<br>ﾌﾘｸｼｮﾝｽﾌﾟﾘﾝｸﾞ | 1 | 1 | 1 | |
| 10-19 | | 9101E3-0830 | BOLT<br>ﾎﾞﾙﾄ | 1 | 1 | 1 | |
| 10-20 | 1 | 350Q62010-3 | STEERING SHAFT ASSY<br>ｽﾃｱﾘﾝｸﾞｼｬﾌﾄｱｯｼ | 1 | 1 | 1 | |
| 10-21 | | 350-63064-1 | UNIVERSAL PINION<br>ﾕﾆﾊﾞｰｻﾙﾋﾟﾆｵﾝ | 1 | 1 | 1 | for MF/EF Type |
| 10-22 | | 350-62417-0 | BUSHING 24-30-30<br>ﾌﾞｯｼﾝｸﾞ 24-30-30 | 2 | 2 | 2 | |
| 10-23 | | 350-62423-0 | THRUST PLATE (UPPER)<br>ｽﾗｽﾄﾌﾟﾚｰﾄ (ｱｯﾊﾟ) | 2 | 2 | 2 | |
| 10-24 | | 350-62415-0 | O-RING 3.5-22<br>Oﾘﾝｸﾞ 3.5-22 | 1 | 1 | 1 | |
| 10-25 | | 350-61301-1 | RUBBER MOUNT (UPPER)<br>ﾗﾊﾞｰﾏｳﾝﾄ (ｱｯﾊﾟ) | 2 | 2 | 2 | |
| 10-26 | | 350-61337-0 | DAMPER (UPPER)<br>ﾀﾞﾝﾊﾟ (ｱｯﾊﾟ) | 1 | 1 | 1 | |
| 10-27 | | 398-61307-0 | BOLT 10-45<br>ﾎﾞﾙﾄ 10-45 | 2 | 2 | 2 | |
| 10-28 | | 940103-1000 | WASHER<br>ﾜｯｼｬ | 2 | 2 | 2 | |
| 10-29 | | 398-61308-2 | WASHER 10.5-27-1.2<br>ﾜｯｼｬ ﾏｳﾝﾄﾗﾊﾞｰｱｯﾊﾟ | 2 | 2 | 2 | |

**Fig. 10 BRACKET**
**ブラケット**

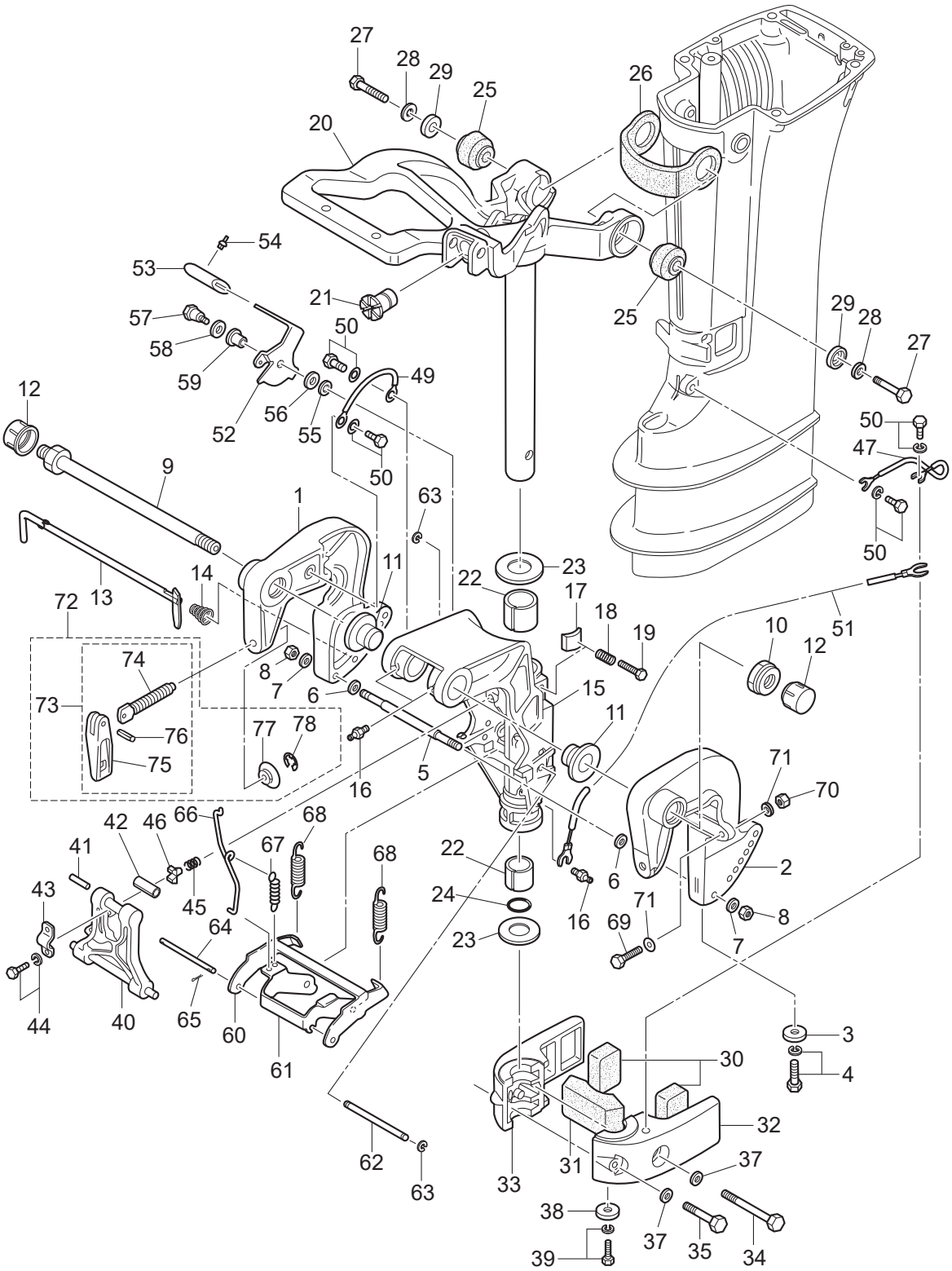

| Ref.No.<br>見出番号 | | Part No.<br>部品番号 | Description<br>部 品 名 | Q'ty/個数<br>M9.9D2 | M15D2 | M18E2 | Remarks<br>備 考 |
|---|---|---|---|---|---|---|---|
| 10-30 | | 350-61302-0 | RUBBER MOUNT (LOWER)<br>ﾗﾊﾞｰﾏｳﾝﾄ (ﾛﾜ) | 2 | 2 | 2 | |
| 10-31 | | 350-61336-0 | DAMPER (LOWER)<br>ﾀﾞﾝﾊﾟ (ﾛﾜ) | 1 | 1 | 1 | |
| 10-32 | | 350Q61402-2 | MOUNT BRACKET (L)<br>ﾏｳﾝﾄﾌﾞﾗｹｯﾄ (L) | 1 | 1 | 1 | Port Side |
| 10-33 | 1 | 3M3Q61401-0 | MOUNT BRACKET (R)<br>ﾏｳﾝﾄﾌﾞﾗｹｯﾄ (R) | 1 | 1 | 1 | Starboard Side |
| 10-34 | | 3M3-61343-0 | BOLT M8-80<br>ﾎﾞﾙﾄ | 1 | 1 | 1 | |
| 10-35 | | 3M4-61343-0 | BOLT M8-50<br>ﾎﾞﾙﾄ | 1 | 1 | 1 | |
| 10-37 | | 3P0-66233-0 | WASHER 8.1-16-1.5<br>ﾜｯｼｬ 8.1-16-1.5 | 2 | 2 | 2 | |
| 10-38 | | 338-60218-2 | ANODE<br>ｱﾉｰﾄﾞ | 1 | 1 | 1 | |
| 10-39 | | 910103-5620 | BOLT<br>ﾎﾞﾙﾄ | 1 | 1 | 1 | |
| 10-40 | | 3G2Q62993-1 | TILT STOPPER<br>ﾁﾙﾄｽﾄｯﾊﾟ | 1 | 1 | 1 | |
| 10-41 | | 951403-0540 | SPRING PIN<br>ｽﾌﾟﾘﾝｸﾞﾋﾟﾝ | 1 | 1 | 1 | |
| 10-42 | | 350-62437-0 | BUSHING 8.2-10-26.5<br>ﾌﾞｯｼﾝｸﾞ 8.2-10-26.5 | 1 | 1 | 1 | |
| 10-43 | | 350-62439-1 | SETTING PLATE<br>ｾｯﾃｨﾝｸﾞﾌﾟﾚｰﾄ | 1 | 1 | 1 | |
| 10-44 | | 9101E3-5818 | BOLT<br>ﾎﾞﾙﾄ | 2 | 2 | 2 | |
| 10-45 | | 3C8-62421-1 | FRICTION SPRING<br>ﾌﾘｸｼｮﾝｽﾌﾟﾘﾝｸﾞ | 1 | 1 | 1 | |
| 10-46 | | 346-62438-0 | SETTING PIECE<br>ｾｯﾃｨﾝｸﾞﾋﾟｰｽ ﾁﾙﾄｽﾄｯﾊﾟ | 1 | 1 | 1 | |
| 10-47 | | 398-62396-1 | GROUND L=130<br>ｸﾞﾗﾝﾄﾞ (ｱｰｽﾜｲﾔ) L=130 | 1 | 1 | 1 | Drive Shaft Housing-Mount Bracket(L) |
| 10-49 | | 398-62396-1 | GROUND L=130<br>ｸﾞﾗﾝﾄﾞ (ｱｰｽﾜｲﾔ) L=130 | 1 | 1 | 1 | Clanp Bracket-Swivel Bracket |
| 10-50 | | 910103-5612 | BOLT<br>ﾎﾞﾙﾄ | 4 | 4 | 4 | |
| 10-51 | | 3A3-62396-1 | GROUND L=110<br>ｸﾞﾗﾝﾄﾞ (ｱｰｽﾜｲﾔ) L=110 | 1 | 1 | 1 | Swivel Bracket-Mount Bracket(L) |
| 10-52 | | 3G2-66311-1 | REVERSE LOCK LEVER<br>ﾘﾊﾞｰｽﾛｯｸﾚﾊﾞｰ | 1 | 1 | 1 | |
| 10-53 | | 3AL-66333-0 | REVERSE LOCK LEVER GRIP<br>ﾘﾊﾞｰｽﾛｯｸﾚﾊﾞｰｸﾞﾘｯﾌﾟ | 1 | 1 | 1 | |
| 10-54 | | 346-66334-0 | STOPPER<br>ｽﾄｯﾊﾟ ﾘﾊﾞｰｽﾛｯｸﾚﾊﾞｰｸﾞﾘｯﾌﾟ | 1 | 1 | 1 | |
| 10-55 | | 3R0-66308-0 | WASHER 6-16-1.5<br>ﾜｯｼｬ 6-16-1.5 | 1 | 1 | 1 | |
| 10-56 | | 3AA-83719-0 | WASHER 8.5-18-1.6<br>ﾜｯｼｬ 8.5-18-1.6 | 1 | 1 | 1 | |
| 10-57 | | 3AL-05254-0 | SHOULDER BOLT 6-8<br>ｼｮﾙﾀﾞﾎﾞﾙﾄ 6-8 | 1 | 1 | 1 | |
| 10-58 | | 940103-0800 | WASHER<br>ﾜｯｼｬ | 1 | 1 | 1 | |
| 10-59 | | 3AL-05212-0 | BUSHING 8.1-20<br>ﾌﾞｯｼﾝｸﾞ 8.1-20 | 1 | 1 | 1 | |
| 10-60 | | 3G2-66351-0 | REVERSE LOCK (R)<br>ﾘﾊﾞｰｽﾛｯｸ (R) | 1 | 1 | 1 | |

**Fig. 10 BRACKET**
**ブラケット**

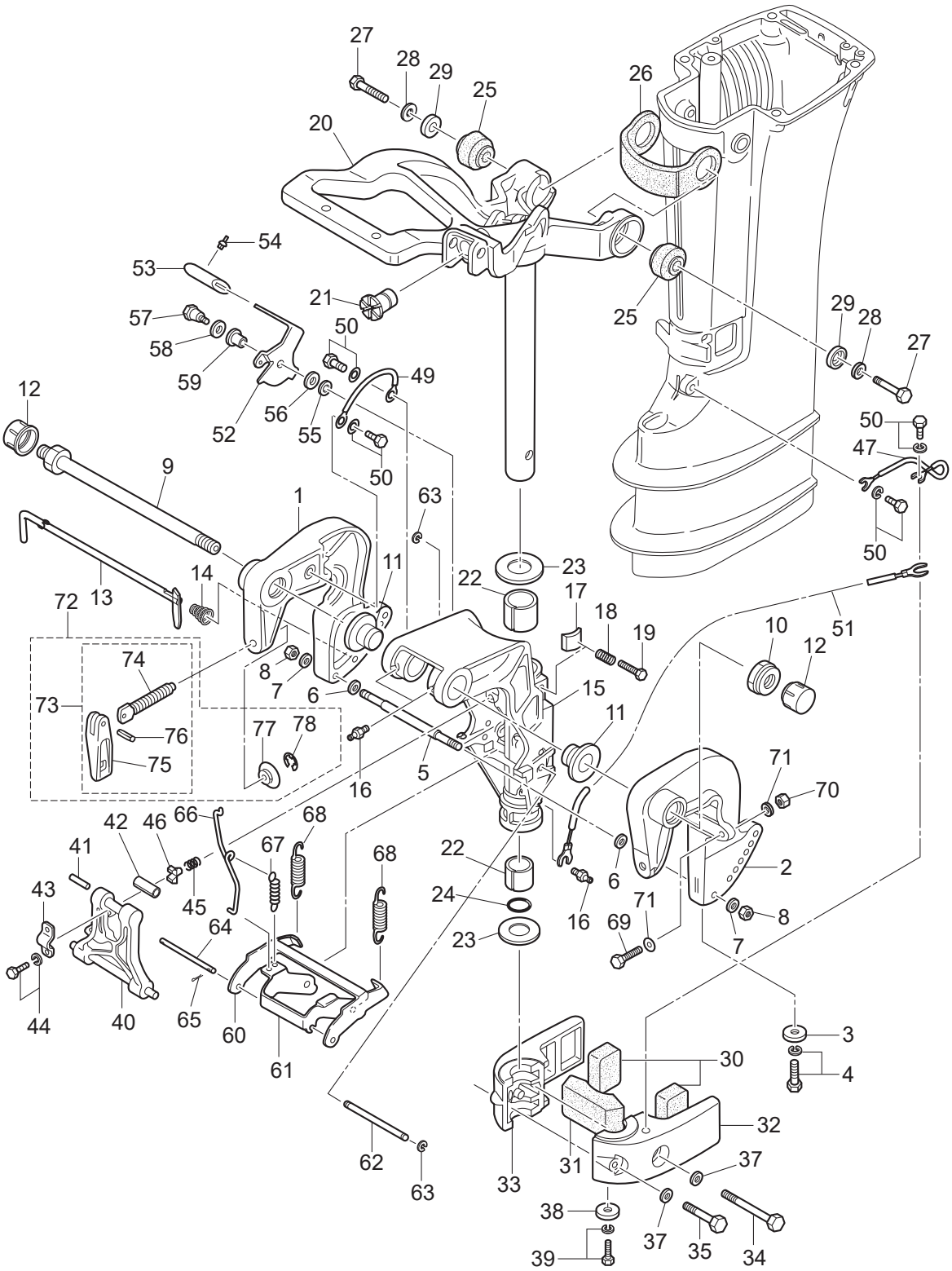

| Ref.No.<br>見出番号 | | Part No.<br>部品番号 | Description<br>部 品 名 | Q'ty/個数 | | | Remarks<br>備 考 |
|---|---|---|---|---|---|---|---|
| | | | | M9.9D2 | M15D2 | M18E2 | |
| 10-61 | | 3G2-66313-1 | REVERSE LOCK ARM<br>ﾘﾊﾞｰｽﾛｯｸｱｰﾑ | 1 | 1 | 1 | |
| 10-62 | | 3G2-66319-1 | REVERSE LOCK SHAFT<br>ﾘﾊﾞｰｽﾛｯｸｼｬﾌﾄ A | 1 | 1 | 1 | |
| 10-63 | | 945303-0600 | E-RING d=6<br>Eﾘﾝｸﾞ d=6 | 2 | 2 | 2 | |
| 10-64 | | 3G2-66321-0 | REVERSE LOCK ROD<br>ﾘﾊﾞｰｽﾛｯｸﾛｯﾄﾞ A | 1 | 1 | 1 | |
| 10-65 | | 951503-0212 | SPLIT PIN 2-12<br>ｽﾌﾟﾘｯﾄﾋﾟﾝ 2-12 | 1 | 1 | 1 | |
| 10-66 | | 3G2-66312-2 | REVERSE LOCK LINK<br>ﾘﾊﾞｰｽﾛｯｸﾘﾝｸ A | 1 | 1 | 1 | |
| 10-67 | | 350-66315-0 | REVERSE LOCK SPRING<br>ﾘﾊﾞｰｽﾛｯｸｽﾌﾟﾘﾝｸﾞ | 1 | 1 | 1 | |
| 10-68 | | 3G2-66331-0 | REVERSE LOCK SPRING (S)<br>ﾘﾊﾞｰｽﾛｯｸｽﾌﾟﾘﾝｸﾞ (S) | 2 | 2 | 2 | |
| 10-69 | | 910103-0885 | BOLT<br>ﾎﾞﾙﾄ | 2 | 2 | 2 | OPT |
| 10-70 | | 930103-0800 | NUT<br>ﾅｯﾄ | 2 | 2 | 2 | OPT |
| 10-71 | | 940103-0800 | WASHER<br>ﾜｯｼｬ | 4 | 4 | 4 | OPT |
| 10-72 | | 3V1Q62105-2 | CLAMP SCREW KIT<br>ｸﾗﾝﾌﾟｽｸﾘｭｷｯﾄ | 2 | 2 | 2 | |
| 10-73 | | 3V1Q62108-1 | * CLAMP SCREW ASSY<br>* ｸﾗﾝﾌﾟｽｸﾘｭｱｯｼ | 1 | 1 | 1 | |
| 10-74 | | 3M3-62106-0 | ** CLAMP SCREW<br>** ｸﾗﾝﾌﾟｽｸﾘｭ | 1 | 1 | 1 | |
| 10-75 | | 3RSQ62102-0 | ** CLAMP SCREW HANDLE<br>** ｸﾗﾝﾌﾟｽｸﾘｭﾊﾝﾄﾞﾙ | 1 | 1 | 1 | |
| 10-76 | | 951403-0622 | ** SPRING PIN<br>** ｽﾌﾟﾘﾝｸﾞﾋﾟﾝ | 1 | 1 | 1 | |
| 10-77 | | 332-62101-1 | * CLAMP SCREW PAD<br>* ｸﾗﾝﾌﾟｽｸﾘｭﾊﾟｯﾄﾞ | 1 | 1 | 1 | |
| 10-78 | | 945303-0500 | E-RING d=5<br>Eﾘﾝｸﾞ d=5 | 1 | 1 | 1 | |
| | | | | | | | |
| | | | | | | | |
| | | | | | | | |
| | | | | | | | |
| | | | | | | | |
| | | | | | | | |
| | | | | | | | |
| | | | | | | | |
| | | | | | | | |
| | | | | | | | |
| | | | | | | | |

**Fig. 11** **TILLER HANDLE**
**ティラハンドル**

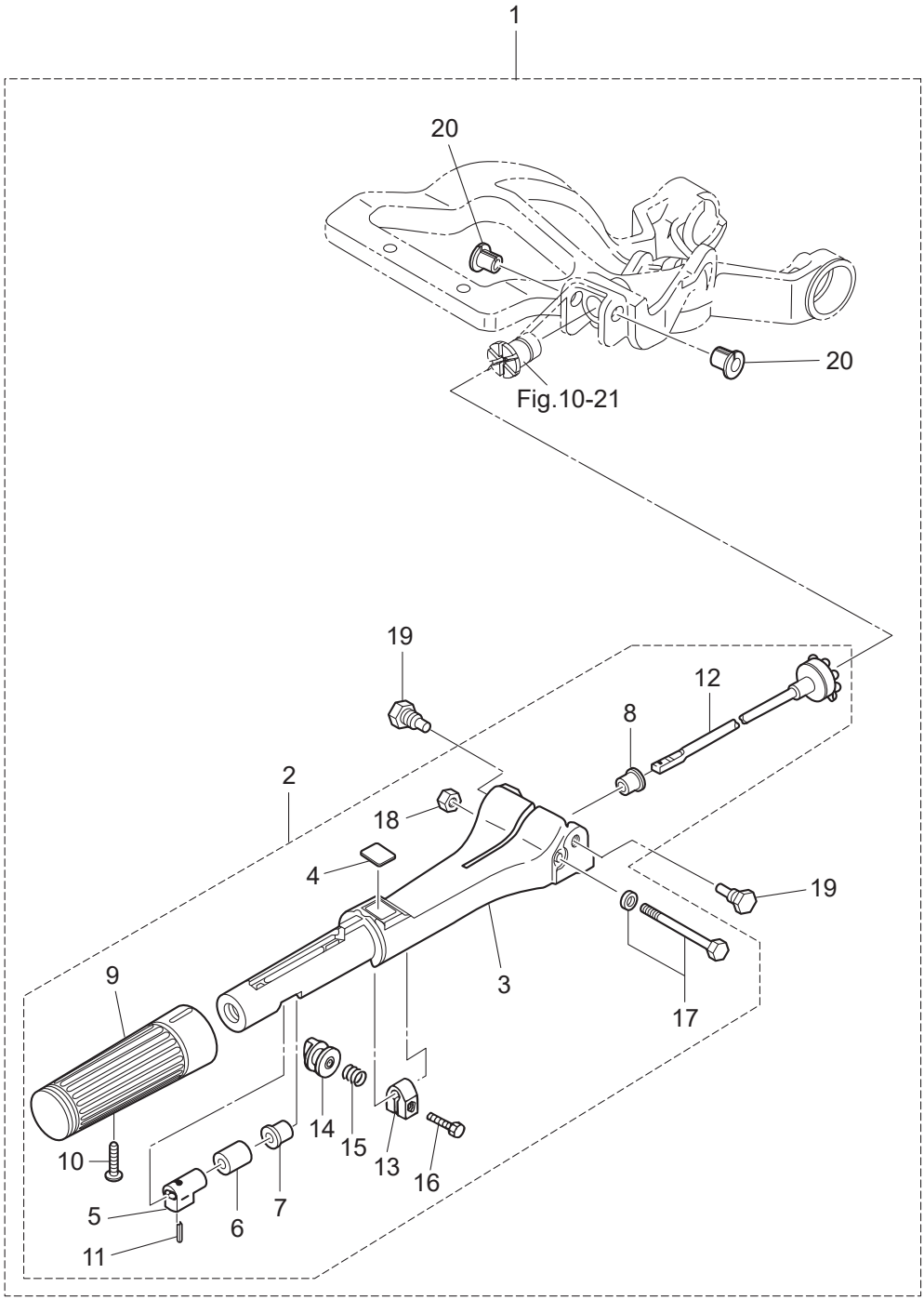

| Ref.No. 見出番号 | | Part No. 部品番号 | Description 部 品 名 | Q'ty/個数 M9.9D2 | M15D2 | M18E2 | Remarks 備 考 |
|---|---|---|---|---|---|---|---|
| 11-1 | 1 | 398Q63003-3 | TILLER HANDLE ASSY<br>ﾃｨﾗﾊﾝﾄﾞﾙｱｯｼ | 1 | 1 | 1 | |
| 11-2 | 1 | 3M3Q63005-2 | * TILLER HANDLE SUB-ASSY<br>* ﾃｨﾗﾊﾝﾄﾞﾙｻﾌﾞｱｯｼ | 1 | 1 | 1 | |
| 11-3 | | 3NTQ63011-0 | ** TILLER HANDLE<br>** ﾃｨﾗｰﾊﾝﾄﾞﾙ | 1 | 1 | 1 | |
| 11-4 | | 369-72019-1 | ** THROTTLE DECAL<br>** ｽﾛｯﾄﾙﾃﾞｶｰﾙ | 1 | 1 | 1 | |
| 11-5 | | 398-63053-0 | ** SPACER<br>** ｽﾍﾟｰｻ ｽﾛｯﾄﾙｼｬﾌﾄ A | 1 | 1 | 1 | |
| 11-6 | | 345-63048-0 | ** THROTTLE SHAFT DAMPER<br>** ｽﾛｯﾄﾙｼｬﾌﾄﾀﾞﾝﾊﾟ A | 1 | 1 | 1 | |
| 11-7 | | 350-63046-0 | ** BUSHING 8.4-10-11<br>** ﾌﾞｯｼﾝｸﾞ 8.4-10-11 | 1 | 1 | 1 | |
| 11-8 | | 3NT-63046-0 | ** BUSHING<br>** ﾌﾞｯｼﾝｸﾞ | 1 | 1 | 1 | |
| 11-9 | | 398-63012-0 | ** GRIP<br>** ｸﾞﾘｯﾌﾟ | 1 | 1 | 1 | |
| 11-10 | | 921803-0525 | ** SCREW<br>** ｽｸﾘｭ | 1 | 1 | 1 | |
| 11-11 | | 951403-0310 | ** SPRING PIN 3-10<br>** ｽﾌﾟﾘﾝｸﾞﾋﾟﾝ 3-10 | 1 | 1 | 1 | |
| 11-12 | 1 | 398-63041-0 | ** THROTTLE SHAFT<br>** ｽﾛｯﾄﾙｼｬﾌﾄ A | 1 | 1 | 1 | |
| 11-13 | | 3V1-63035-1 | ** FRICTION PIECE<br>** ﾌﾘｸｼｮﾝﾋﾟｰｽ | 1 | 1 | 1 | |
| 11-14 | | 3V1-63077-0 | ** ADJUSTING NUT<br>** ｱｼﾞｬｽﾄﾅｯﾄ | 1 | 1 | 1 | |
| 11-15 | | 3V1-63036-0 | ** SPRING<br>** ｽﾌﾟﾘﾝｸﾞ | 1 | 1 | 1 | |
| 11-16 | | 910103-0625 | ** BOLT<br>** ﾎﾞﾙﾄ | 1 | 1 | 1 | |
| 11-17 | | 9101E3-5675 | ** BOLT<br>** ﾎﾞﾙﾄ | 1 | 1 | 1 | |
| 11-18 | | 930403-0600 | ** NYLON NUT 6-P1.0<br>** ﾅｲﾛﾝﾅｯﾄ 6-P1.0 | 1 | 1 | 1 | |
| 11-19 | | 346-63201-3 | * BOLT 9.7-11-12-8.5<br>* ﾎﾞﾙﾄ | 2 | 2 | 2 | |
| 11-20 | | 3NT-63207-0 | * COLLAR<br>* ｶﾗｰ | 2 | 2 | 2 | |
| | | | | | | | |
| | | | | | | | |
| | | | | | | | |
| | | | | | | | |
| | | | | | | | |
| | | | | | | | |
| | | | | | | | |
| | | | | | | | |
| | | | | | | | |

**Fig. 12 BOTTOM COWL**
**ボトムカウル**

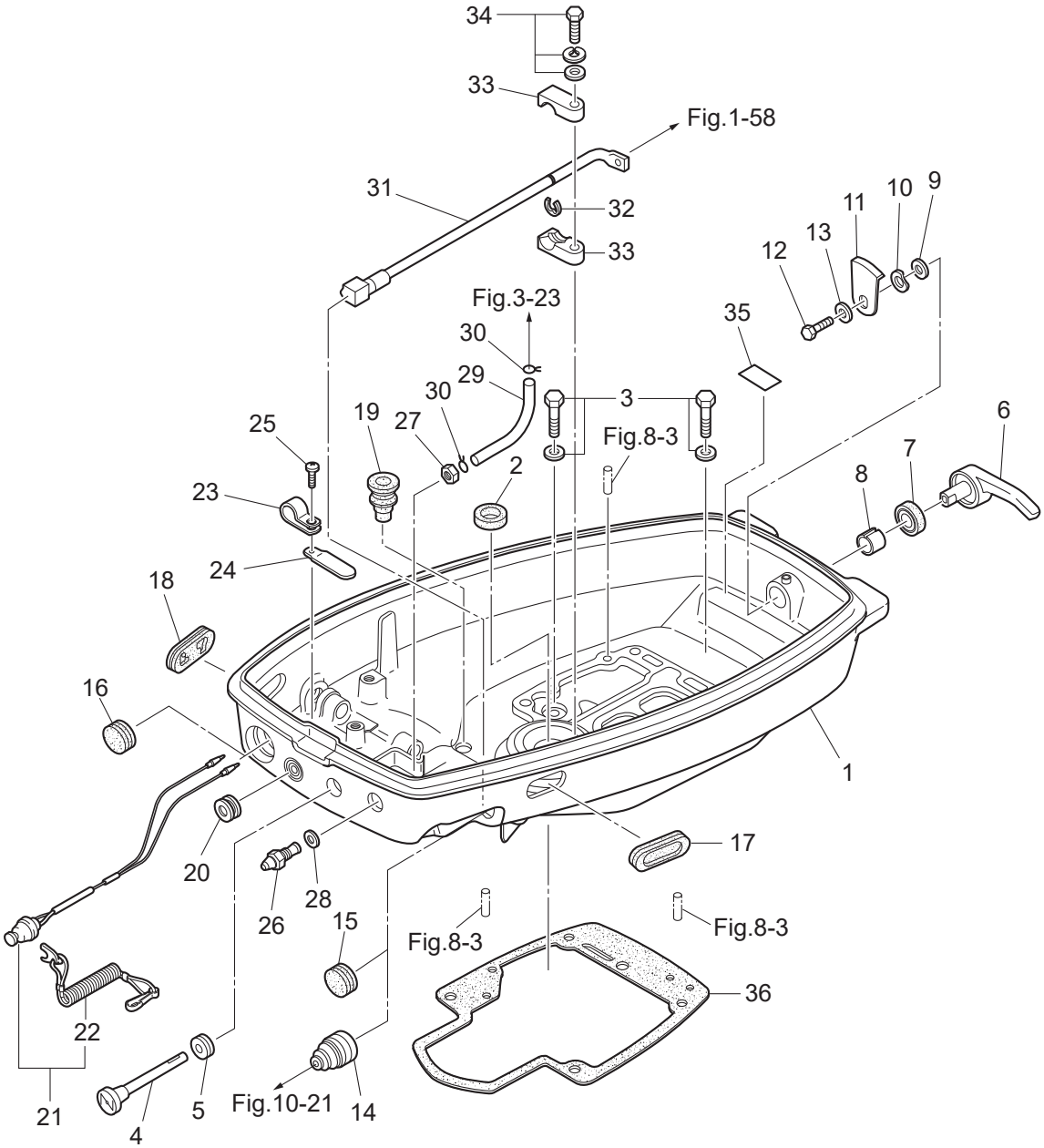

| Ref.No.<br>見出番号 | | Part No.<br>部品番号 | Description<br>部 品 名 | Q'ty/個数 | | | Remarks<br>備 考 |
|---|---|---|---|---|---|---|---|
| | | | | M9.9D2 | M15D2 | M18E2 | |
| 12-1 | 1 | 3M3Q67100-0 | BOTTOM COWL<br>ﾎﾞﾄﾑｶｳﾙ | 1 | 1 | 1 | |
| 12-2 | | 350-01215-1 | OIL SEAL 12.8-25-7<br>ｵｲﾙｼｰﾙ 12.8-25-7 | 1 | 1 | 1 | |
| 12-3 | | 3M4-60108-0 | PRE-COATED BOLT 6-20<br>ﾌﾟﾚｺｰﾄﾎﾞﾙﾄ | 2 | 2 | 2 | |
| 12-4 | | 3G2-67151-2 | CHOKE ROD<br>ﾁｮｰｸﾛｯﾄﾞ | 1 | 1 | 1 | |
| 12-5 | | 350-67104-0 | CHOKE ROD BUSHING<br>ﾁｮｰｸﾛｯﾄﾞﾌﾞｯｼﾝｸﾞ | 1 | 1 | 1 | |
| 12-6 | | 338Q67141-0 | HOOK LEVER<br>ﾌｯｸﾚﾊﾞｰ | 1 | 1 | 1 | |
| 12-7 | | 338-67147-0 | SEAL RING 13.8-22-3.7<br>ｼｰﾙﾘﾝｸﾞ 13.8-22-3.7 | 1 | 1 | 1 | |
| 12-8 | | 350-67105-0 | HOOK LEVER BUSHING 14-16.5-17.7<br>ﾌｯｸﾚﾊﾞｰﾌﾞｯｼﾝｸﾞ 14-16.5-17.7 | 1 | 1 | 1 | |
| 12-9 | | 3C8-67146-0 | WASHER 14-22-1<br>ﾜｯｼｬ 14-22-1 | 1 | 1 | 1 | |
| 12-10 | | 941403-1400 | WAVE WASHER d=14<br>ｳｪｰﾌﾞﾜｯｼｬ d=14 | 1 | 1 | 1 | |
| 12-11 | | 345-67142-1 | COVER HOOK<br>ｶﾊﾞｰﾌｯｸ | 1 | 1 | 1 | |
| 12-12 | | 910103-0612 | BOLT<br>ﾎﾞﾙﾄ | 1 | 1 | 1 | |
| 12-13 | | 3C8-66308-0 | WASHER 6-16-1.5<br>ﾜｯｼｬ 6-16-1.5 | 1 | 1 | 1 | |
| 12-14 | | 345-66226-0 | GROMMET 17-3<br>ｸﾞﾛﾒｯﾄ 17-3 | 1 | 1 | 1 | Throttle Shaft<br>for MF/EF Type |
| 12-15 | | 345-67117-0 | GROMMET 17-2.7<br>ｸﾞﾛﾒｯﾄ 17-2.7 | | | 1 | Throttle Shaft<br>for EP Type |
| 12-16 | | 345-67117-0 | GROMMET 17-2.7<br>ｸﾞﾛﾒｯﾄ 17-2.7 | | | 1 | Stop Switch<br>for EP Type |
| 12-17 | | 346-67165-0 | GROMMET 68-20-2.8<br>ｸﾞﾛﾒｯﾄ B ﾎﾞﾄﾑｶｳﾙ | 1 | 1 | 1 | |
| 12-18 | | 353-67162-0 | GROMMET 41-14-3<br>ｸﾞﾛﾒｯﾄ ﾊﾞｯﾃﾘｺｰﾄﾞ | 1 | 1 | 1 | |
| 12-19 | | 3M2-66226-0 | GROMMET 17-3<br>ｸﾞﾛﾒｯﾄ ｼﾌﾄﾛｯﾄﾞ 17-3 | 1 | 1 | 1 | |
| 12-20 | | 345-76023-0 | GROMMET 22-2.5<br>ｸﾞﾛﾒｯﾄ 22-2.5 | | | 1 | Cord Assy<br>for EP Type |
| 12-21 | | 398-06830-0 | STOP SWITCH ASSY<br>ｽﾄｯﾌﾟｽｲｯﾁｱｯｼ | 1 | 1 | 1 | for MF/EF Type |
| 12-22 | | 353-06821-0 | * STOP SWITCH LANYARD ASSY<br>* ｽﾄｯﾌﾟｽｲｯﾁﾗﾝﾔｰﾄﾞｱｯｼ | 1 | 1 | 1 | |
| 12-23 | 1 | 336-06973-0 | CLAMP 6-9.5L<br>ｸﾗﾝﾌﾟ 6-9.5L | 1 | 1 | 1 | for MF Type |
| 12-23 | 2 | 3PR-06972-0 | CLAMP 6.5-47.5P<br>ｸﾗﾝﾌﾟ 6.5-47.5P | | | 1 | for EP Type |
| 12-24 | | 398-06972-1 | CLAMP 6.5-67P<br>ｸﾗﾝﾌﾟ | | | 2 | for EF/EP Type |
| 12-25 | | 921503-5612 | SCREW<br>ｽｸﾘｭ | 1 | 1 | 1 | |
| 12-26 | | 3B2-70260-1 | FUEL CONNECTOR (MALE)<br>ﾌｭｴﾙｺﾈｸﾀ (ｴﾝｼﾞﾝﾒｰﾙ) | 1 | 1 | 1 | |
| 12-27 | | 332-70261-0 | NUT 10-P1.25<br>ﾅｯﾄ 10-P1.25 | 1 | 1 | 1 | |
| 12-28 | | 336-70112-0 | GASKET 10.2-16-0.5<br>ｶﾞｽｹｯﾄ 10.2-16-0.5 | 1 | 1 | 1 | |

**Fig. 12 BOTTOM COWL**
**ボトムカウル**

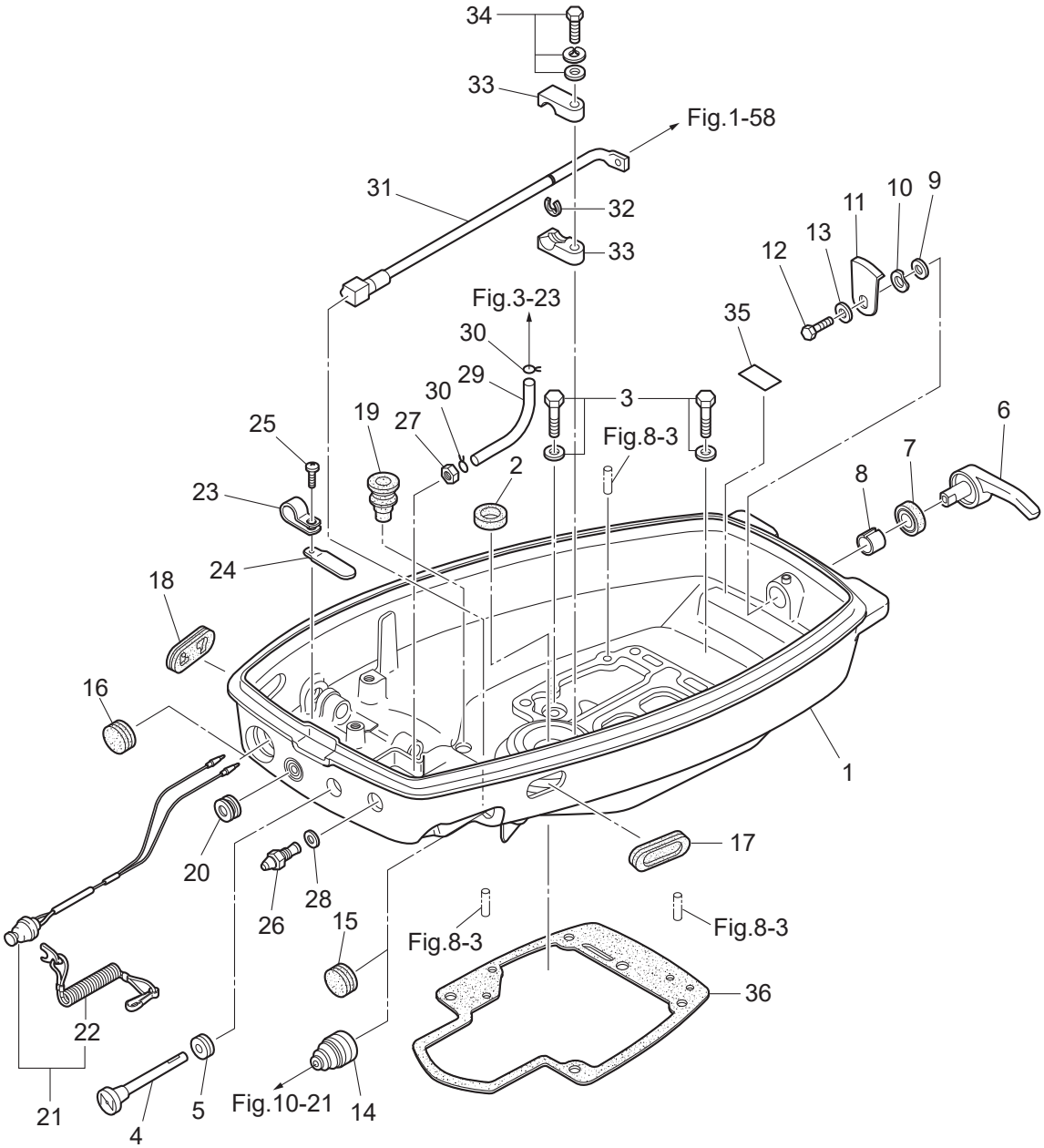

| Ref.No.<br>見出番号 | | Part No.<br>部品番号 | Description<br>部 品 名 | Q'ty/個数<br>M9.9D2 | M15D2 | M18E2 | Remarks<br>備 考 |
|---|---|---|---|---|---|---|---|
| 12-29 | | 98AB-50-185 | HOSE<br>ﾎｰｽ | 1 | 1 | 1 | Fuel Connector-Fuel Filter<br>98AB-501000 |
| 12-30 | | 338-02215-0 | CLIP φ10<br>ｸﾘｯﾌﾟ φ10 | 2 | 2 | 2 | |
| 12-31 | | 350-63061-1 | THROTTLE SHAFT<br>ｽﾛｯﾄﾙｼｬﾌﾄ B | 1 | 1 | 1 | for MF/EF Type |
| 12-32 | | 945303-0600 | E-RING d=6<br>Eﾘﾝｸﾞ d=6 | 1 | 1 | 1 | for MF/EF Type |
| 12-33 | | 350-63063-0 | THROTTLE SHAFT SUPPORT<br>ｽﾛｯﾄﾙｼｬﾌﾄｻﾎﾟｰﾄ | 2 | 2 | 2 | for MF/EF Type |
| 12-34 | | 910103-7630 | BOLT<br>ﾎﾞﾙﾄ | 1 | 1 | 1 | for MF/EF Type |
| 12-35 | 1 | 361-72026-0 | SPARK PLUG DECAL (BR7HS10)<br>ｽﾊﾟｰｸﾌﾟﾗｸﾞﾃﾞｶｰﾙ | 1 | 1 | 1 | |
| 12-36 | | 350-61012-2 | DRIVE SHAFT HOUSING GASKET<br>ﾄﾞﾗｲﾌﾞｼｬﾌﾄﾊｳｼﾞﾝｸﾞｶﾞｽｹｯﾄ | 1 | 1 | 1 | |

**Fig. 13 SHIFT**
**シフト**

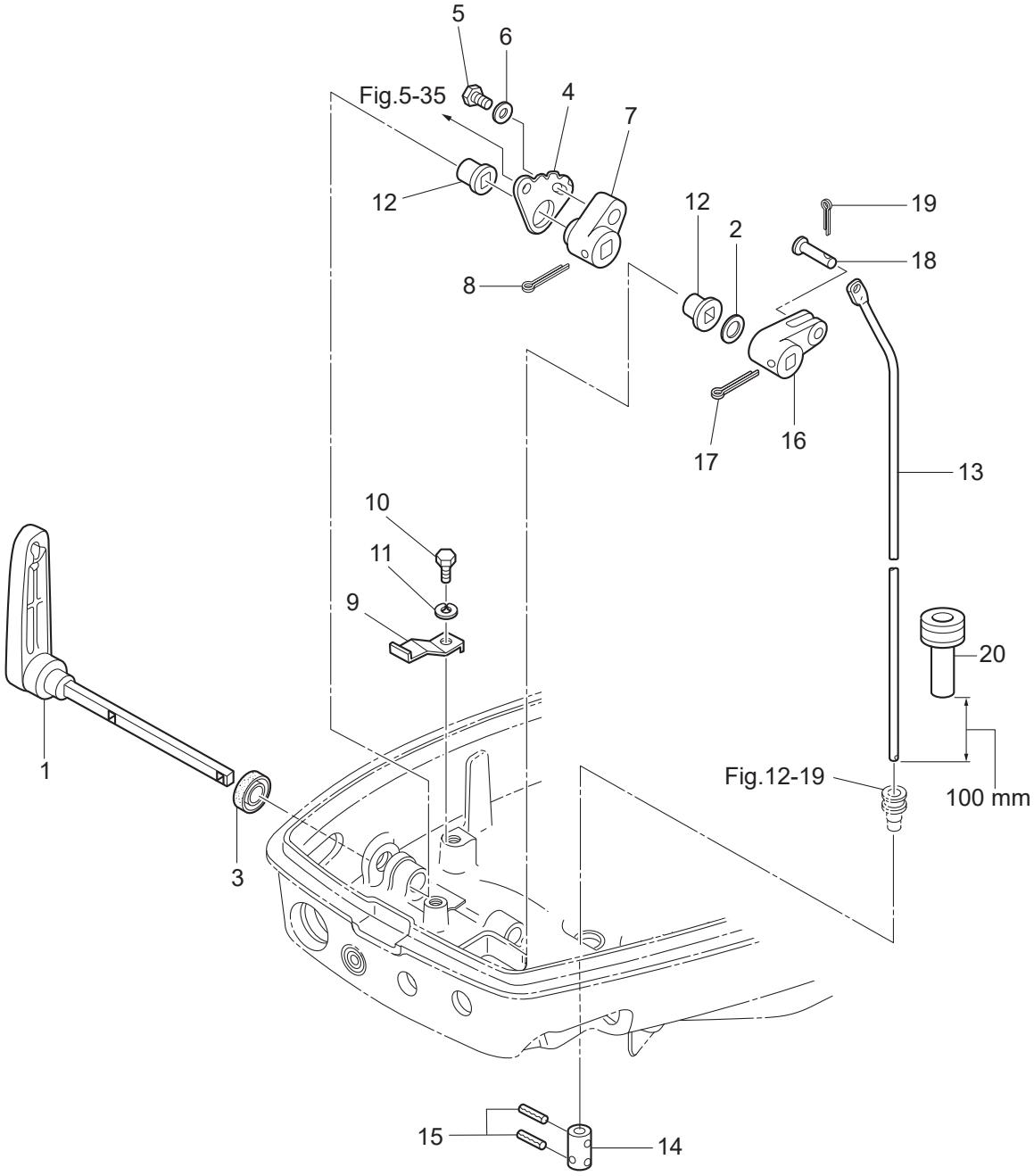

| Ref.No.<br>見出番号 | | Part No.<br>部品番号 | Description<br>部 品 名 | Q'ty/個数<br>M9.9D2 | M15D2 | M18E2 | Remarks<br>備 考 |
|---|---|---|---|---|---|---|---|
| 13-1 | | 350-66110-0 | SHIFT LEVER<br>ｼﾌﾄﾚﾊﾞｰ | 1 | 1 | 1 | |
| 13-2 | | 941403-1200 | WAVE WASHER d=12<br>ｳｪｰﾌﾞﾜｯｼｬ d=12 | 1 | 1 | 1 | |
| 13-3 | | 3K9-66137-0 | OIL SEAL 14-20-4.5<br>ｵｲﾙｼｰﾙ 14-20-4.5 | 1 | 1 | 1 | |
| 13-4 | | 350-66121-0 | SHIFT DETENT<br>ｼﾌﾄﾃﾞｨﾃﾝﾄ | 1 | 1 | 1 | |
| 13-5 | 1 | 9101F4-0616 | BOLT<br>ﾎﾞﾙﾄ | 1 | 1 | 1 | |
| 13-6 | | 940103-0600 | WASHER<br>ﾜｯｼｬ | 1 | 1 | 1 | |
| 13-7 | | 350-66115-0 | SHIFT LEVER STOP ADJUST<br>ｼﾌﾄﾚﾊﾞｰｽﾄｯﾌﾟｱｼﾞｬｽﾄ | 1 | 1 | 1 | |
| 13-8 | | 951503-2522 | SPLIT PIN 2.5-22<br>ｽﾌﾟﾘｯﾄﾋﾟﾝ 2.5-22 | 1 | 1 | 1 | |
| 13-9 | | 3M4-66113-0 | SHIFT DETENT SPRING<br>ｼﾌﾄﾃﾞｨﾃﾝﾄｽﾌﾟﾘﾝｸﾞ | 1 | 1 | 1 | |
| 13-10 | 1 | 9101F4-0616 | BOLT<br>ﾎﾞﾙﾄ | 1 | 1 | 1 | |
| 13-11 | | 941303-0600 | SPRING WASHER<br>ｽﾌﾟﾘﾝｸﾞﾜｯｼｬ | 1 | 1 | 1 | |
| 13-12 | | 350-67101-0 | BUSHING<br>ﾌﾞｯｼﾝｸﾞ ｼﾌﾄﾚﾊﾞｰｼｬﾌﾄ | 2 | 2 | 2 | |
| 13-13 | 1 | 350-66214-0 | SHIFT ROD (S)<br>ｼﾌﾄﾛｯﾄﾞ (S) | 1 | 1 | 1 | for Transom "S" |
| 13-13 | 2 | 350-66215-0 | SHIFT ROD (L)<br>ｼﾌﾄﾛｯﾄﾞ (L) | 1 | 1 | 1 | for Transom "L" & "UL" |
| 13-14 | | 350-66241-0 | SHIFT ROD JOINT<br>ｼﾌﾄﾛｯﾄﾞｼﾞｮｲﾝﾄ | 1 | 1 | 1 | |
| 13-15 | | 951403-0312 | SPRING PIN 3-12<br>ｽﾌﾟﾘﾝｸﾞﾋﾟﾝ 3-12 | 2 | 2 | 2 | |
| 13-16 | | 350-66225-0 | SHIFT ROD LEVER<br>ｼﾌﾄﾛｯﾄﾞﾚﾊﾞｰ | 1 | 1 | 1 | |
| 13-17 | | 951503-2520 | SPLIT PIN 2.5-20<br>ｽﾌﾟﾘｯﾄﾋﾟﾝ 2.5-20 | 1 | 1 | 1 | |
| 13-18 | | 350-66223-0 | PIN<br>ﾋﾟﾝ ｼﾌﾄﾛｯﾄﾞﾚﾊﾞｰ | 1 | 1 | 1 | |
| 13-19 | | 951503-1610 | SPLIT PIN 1.6-10<br>ｽﾌﾟﾘｯﾄﾋﾟﾝ 1.6-10 | 1 | 1 | 1 | |
| 13-20 | | 3B7-67179-0 | DRAIN PLUG (ENGINE BASEMENT)<br>ﾄﾞﾚﾝﾌﾟﾗｸﾞ (ｴﾝｼﾞﾝﾍﾞｰｽ) | 1 | 1 | 1 | |

**Fig. 14 REMOTE CONTROL PARTS**
**リモートコントロールパーツ**

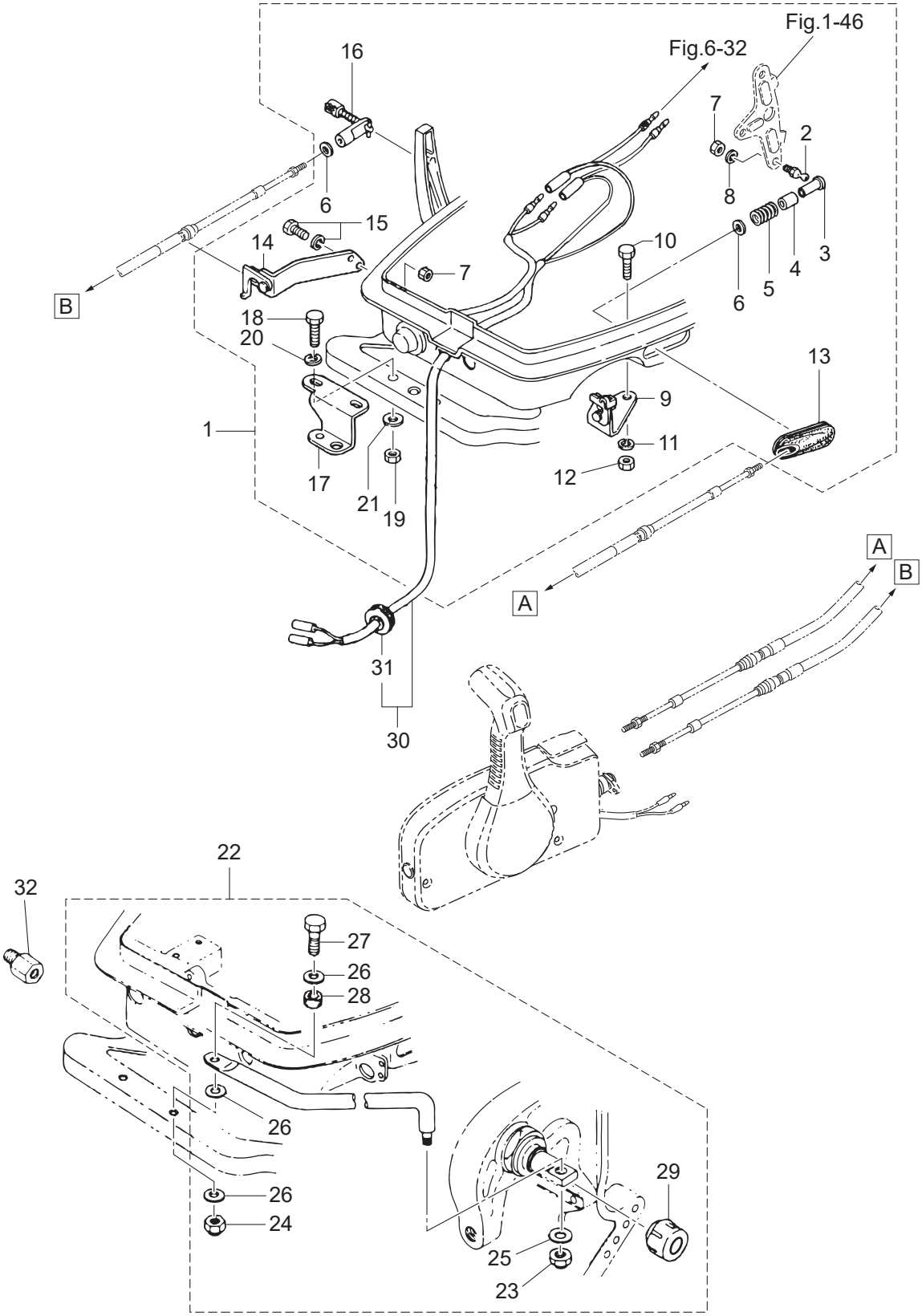

| Ref.No.<br>見出番号 | Part No.<br>部品番号 | Description<br>部 品 名 | Q'ty/個数<br>M9.9D2 | M15D2 | M18E2 | Remarks<br>備 考 |
|---|---|---|---|---|---|---|
| 14-1 | 398-83880-1 | REMOTE CONTROL FITTING ASSY<br>ﾘﾓｰﾄｺﾝﾄﾛｰﾙﾌｨｯﾃｨﾝｸﾞｱｯｼ | | | 1 | for EP Type |
| 14-2 | 345-83721-0 | * BALL JOINT<br>* ﾎﾞｰﾙｼﾞｮｲﾝﾄ | | | 1 | |
| 14-3 | 3A1-83722-0 | * BALL JOINT HOLDER<br>* ﾎﾞｰﾙｼﾞｮｲﾝﾄﾎﾙﾀﾞ | | | 1 | |
| 14-4 | 332-83723-0 | * HOLDER CAP<br>* ﾎﾙﾀﾞｷｬｯﾌﾟ | | | 1 | |
| 14-5 | 332-83724-0 | * SPRING<br>* ｽﾌﾟﾘﾝｸﾞ ﾎﾞｰﾙｼﾞｮｲﾝﾄ | | | 1 | |
| 14-6 | 332-83725-0 | * WASHER 5.5-14-1.2<br>* ﾜｯｼｬ 5.5-14-1.2 | | | 2 | |
| 14-7 | 930103-0600 | * NUT<br>* ﾅｯﾄ | | | 3 | Clutch Cable Stay<br>Advancer Arm |
| 14-8 | 941303-0600 | * SPRING WASHER<br>* ｽﾌﾟﾘﾝｸﾞﾜｯｼｬ | | | 1 | |
| 14-9 | 350-83820-0 | * CABLE CLIP ASSY<br>* ｹｰﾌﾞﾙｸﾘｯﾌﾟｱｯｼ | | | 1 | |
| 14-10 | 910403-0518 | * BOLT<br>* ﾎﾞﾙﾄ | | | 2 | |
| 14-11 | 941303-0500 | * SPRING WASHER<br>* ｽﾌﾟﾘﾝｸﾞﾜｯｼｬ | | | 2 | |
| 14-12 | 930103-0500 | * NUT<br>* ﾅｯﾄ | | | 2 | |
| 14-13 | 346-83732-0 | * GROMMET 68-20-3<br>* ｸﾞﾛﾒｯﾄ ｽﾛｯﾄﾙｹｰﾌﾞﾙ | | | 1 | |
| 14-14 | 350-83870-0 | * CLUTCH CABLE STAY ASSY<br>* ｸﾗｯﾁｹｰﾌﾞﾙｽﾃｰｱｯｼ | | | 1 | |
| 14-15 | 910103-6616 | * BOLT<br>* ﾎﾞﾙﾄ | | | 2 | |
| 14-16 | 3A1-83710-1 | * CABLE JOINT ASSY<br>* ｹｰﾌﾞﾙｼﾞｮｲﾝﾄｱｯｼ | | | 1 | |
| 14-17 | 346-84830-1 | * STEERING HOOK<br>* ｽﾃｱﾘﾝｸﾞﾌｯｸ | | | 1 | |
| 14-18 | 910103-0830 | * BOLT<br>* ﾎﾞﾙﾄ | | | 2 | |
| 14-19 | 930103-0800 | * NUT<br>* ﾅｯﾄ | | | 2 | |
| 14-20 | 941303-0800 | * SPRING WASHER<br>* ｽﾌﾟﾘﾝｸﾞﾜｯｼｬ | | | 2 | |
| 14-21 | 940103-0800 | * WASHER<br>* ﾜｯｼｬ | | | 2 | |
| 14-22 | 3G2-84905-0 | DRAG LINK ASSY<br>ﾄﾞﾗｯｸﾞﾘﾝｸｱｯｼ G | | | 1 | for EP Type |
| 14-23 | 353-84918-0 | * NYLON NUT 3/8-24UNF<br>* ﾅｲﾛﾝﾅｯﾄ 3/8-24UNF | | | 1 | |
| 14-24 | 930403-0800 | * NYLON NUT 8-P1.25<br>* ﾅｲﾛﾝﾅｯﾄ 8-P1.25 | | | 1 | |
| 14-25 | 353-84916-0 | * WASHER 9.6-18-2<br>* ﾜｯｼｬ 9.6-18-2 | | | 1 | |
| 14-26 | 940103-0800 | * WASHER<br>* ﾜｯｼｬ | | | 3 | |
| 14-27 | 910103-0840 | * BOLT<br>* ﾎﾞﾙﾄ | | | 1 | |
| 14-28 | 3G2-84914-0 | * COLLAR 8.1-10.5-6.5<br>* ｶﾗｰ 8.1-10.5-6.5 | | | 1 | |
| 14-29 | 3F3-84908-0 | * SEAL RING<br>* ｼｰﾙﾘﾝｸﾞ ﾄﾞﾗｯｸﾞﾘﾝｸ | | | 1 | |

**Fig. 14 REMOTE CONTROL PARTS**
**リモートコントロールパーツ**

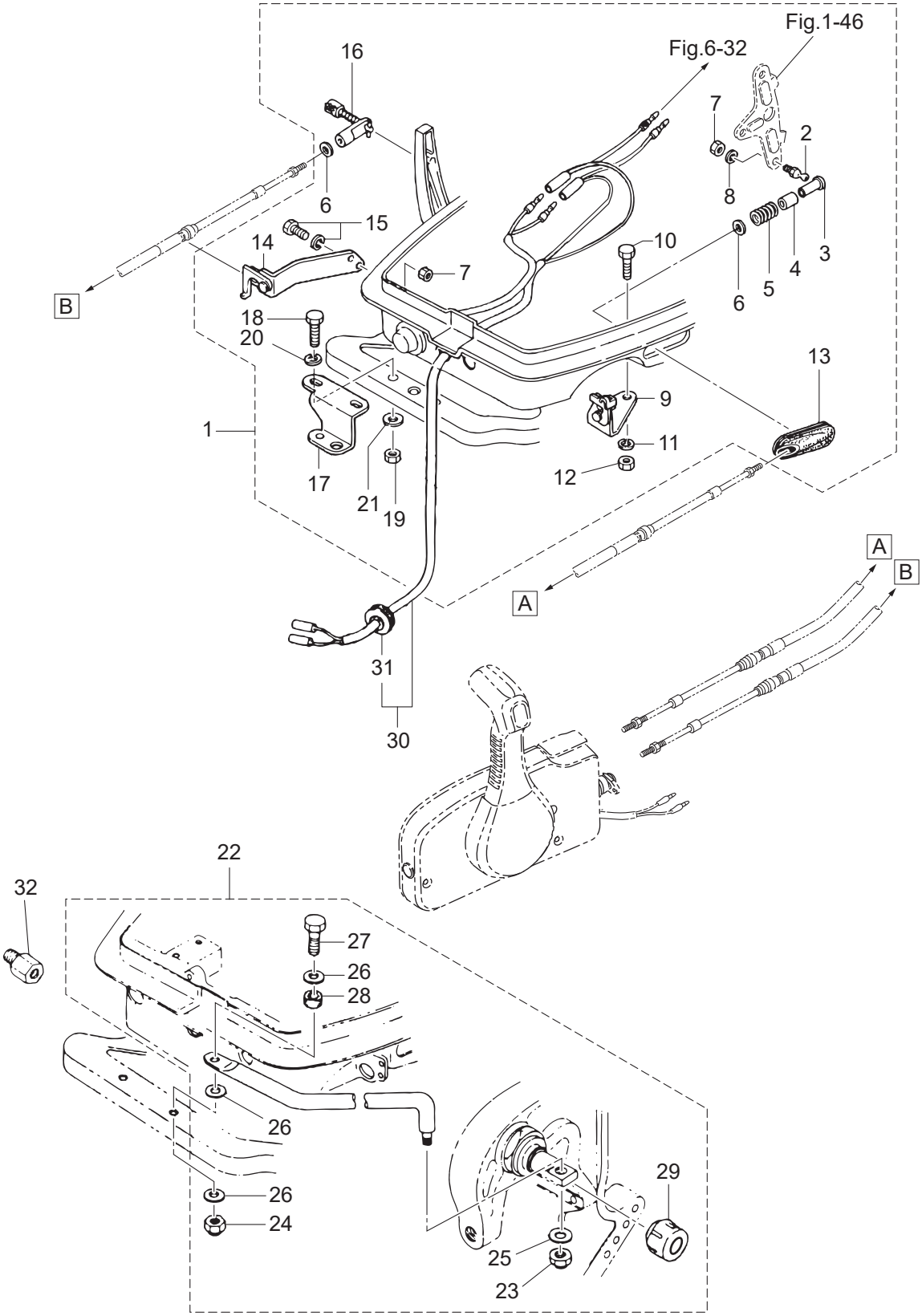

| Ref.No. 見出番号 | | Part No. 部品番号 | Description 部 品 名 | Q'ty/個数 M9.9D2 | M15D2 | M18E2 | Remarks 備 考 |
|---|---|---|---|---|---|---|---|
| 14-30 | 1 | 3P0-83857-0 | REMOTE CONTROL STOP CORD ASSY L=3900<br>ﾘﾓｰﾄｺﾝﾄﾛｰﾙｽﾄｯﾌﾟｺｰﾄﾞｱｯｼ L=3900 | 1 | 1 | 1 | OPT<br>RC12D |
| 14-30 | 2 | 361-83857-0 | REMOTE CONTROL STOP CORD ASSY L=5900<br>ﾘﾓｰﾄｺﾝﾄﾛｰﾙｽﾄｯﾌﾟｺｰﾄﾞｱｯｼ L=5900 | 1 | 1 | 1 | OPT<br>RC12D |
| 14-31 | | 345-76023-0 | * GROMMET 22-2.5<br>* ｸﾞﾛﾒｯﾄ 22-2.5 | 1 | 1 | 1 | |
| 14-32 | | 353-84904-0 | DRAG LINK SPACER<br>ﾄﾞﾗｯｸﾞﾘﾝｸｽﾍﾟｰｻ | 1 | 1 | 1 | OPT |

## Fig. 15 TOP COWL
## トップカウル

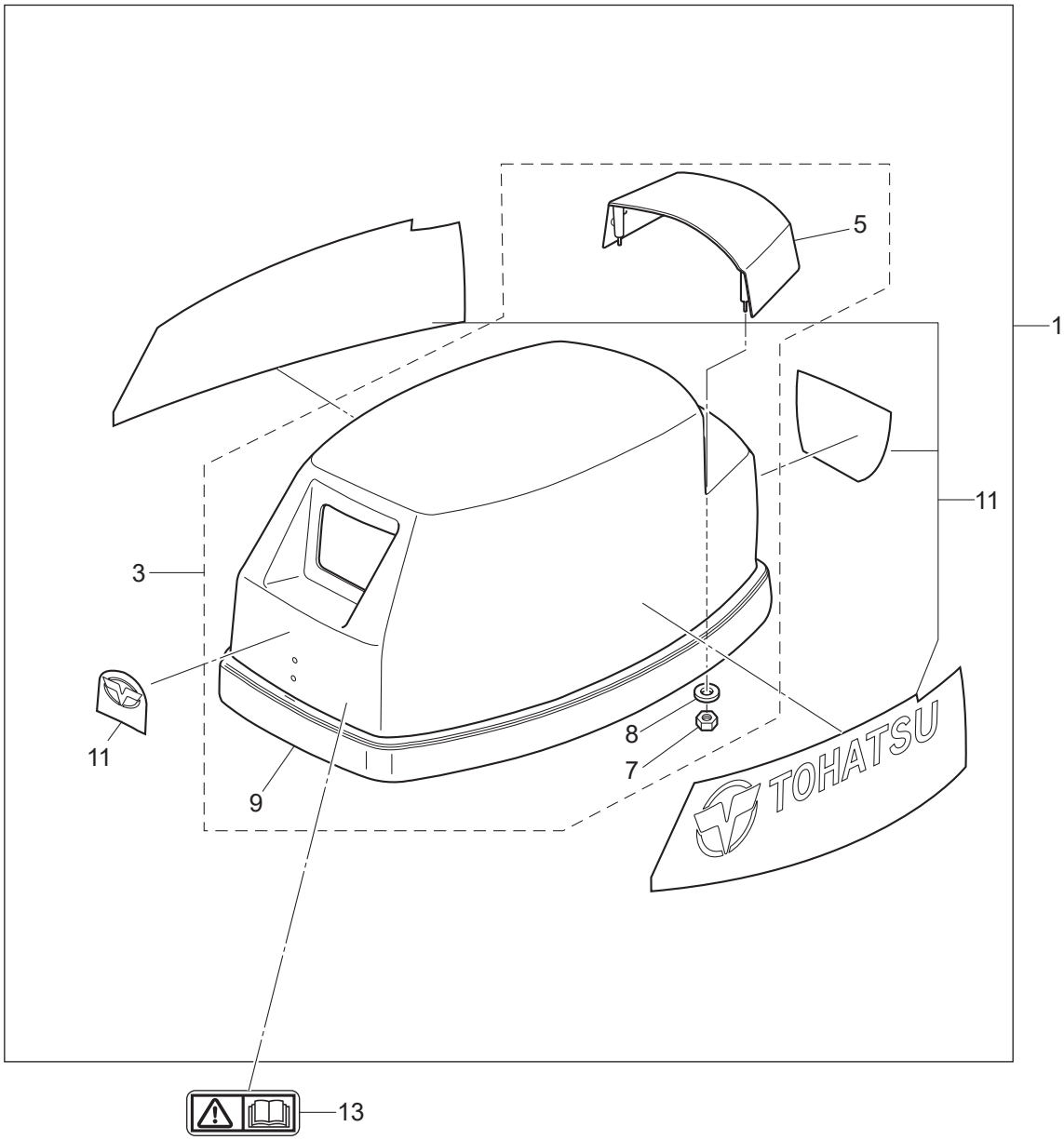

| Ref.No.<br>見出番号 | | Part No.<br>部品番号 | Description<br>部 品 名 | Q'ty/個数 | | | Remarks<br>備 考 |
|---|---|---|---|---|---|---|---|
| | | | | M9.9D2 | M15D2 | M18E2 | |
| 15-1 | | 3M3Q67645-8 | TOP COWL ASSY<br>ﾄｯﾌﾟｶｳﾙｱｯｼ | 1 | 1 | 1 | Aqua Marine |
| 15-3 | | 3TGQ67640-0 | * TOP COWL SUB-ASSY<br>* ﾄｯﾌﾟｶｳﾙｻﾌﾞｱｯｼ | 1 | 1 | 1 | Aqua Marine |
| 15-5 | | 3NTQ67521-0 | ** TILT HANDLE<br>** ﾁﾙﾄﾊﾝﾄﾞﾙ | 1 | 1 | 1 | Aqua Marine |
| 15-7 | | 930403-0600 | ** NYLON NUT 6-P1.0<br>** ﾅｲﾛﾝﾅｯﾄ 6-P1.0 | 4 | 4 | 4 | |
| 15-8 | | 3C8-66308-0 | ** WASHER 6-16-1.5<br>** ﾜｯｼｬ 6-16-1.5 | 4 | 4 | 4 | |
| 15-9 | | 3LD-67501-0 | ** TOP COWL SEAL<br>** ﾄｯﾌﾟｶｳﾙｼｰﾙ | 1 | 1 | 1 | |
| 15-11 | 1 | 3M2-87801-4 | * DECAL SET (M9.9D2) (M9.9D2)<br>* ﾃﾞｶｰﾙｾｯﾄ (M9.9D2) | 1 | | | |
| 15-11 | 2 | 3M3-87801-4 | * DECAL SET (M15D2) (M15D2)<br>* ﾃﾞｶｰﾙｾｯﾄ (M15D2) | | 1 | | |
| 15-11 | 3 | 3M4-87801-4 | * DECAL SET (M18E2) (M18E2)<br>* ﾃﾞｶｰﾙｾｯﾄ (M18E2) | | | 1 | |
| 15-13 | | 3F0-72185-0 | CAUTION DECAL<br>ｺｰｼｮﾝﾃﾞｶｰﾙ | 1 | 1 | 1 | |

**Fig. 16 FUEL TANK**
**フュエルタンク**

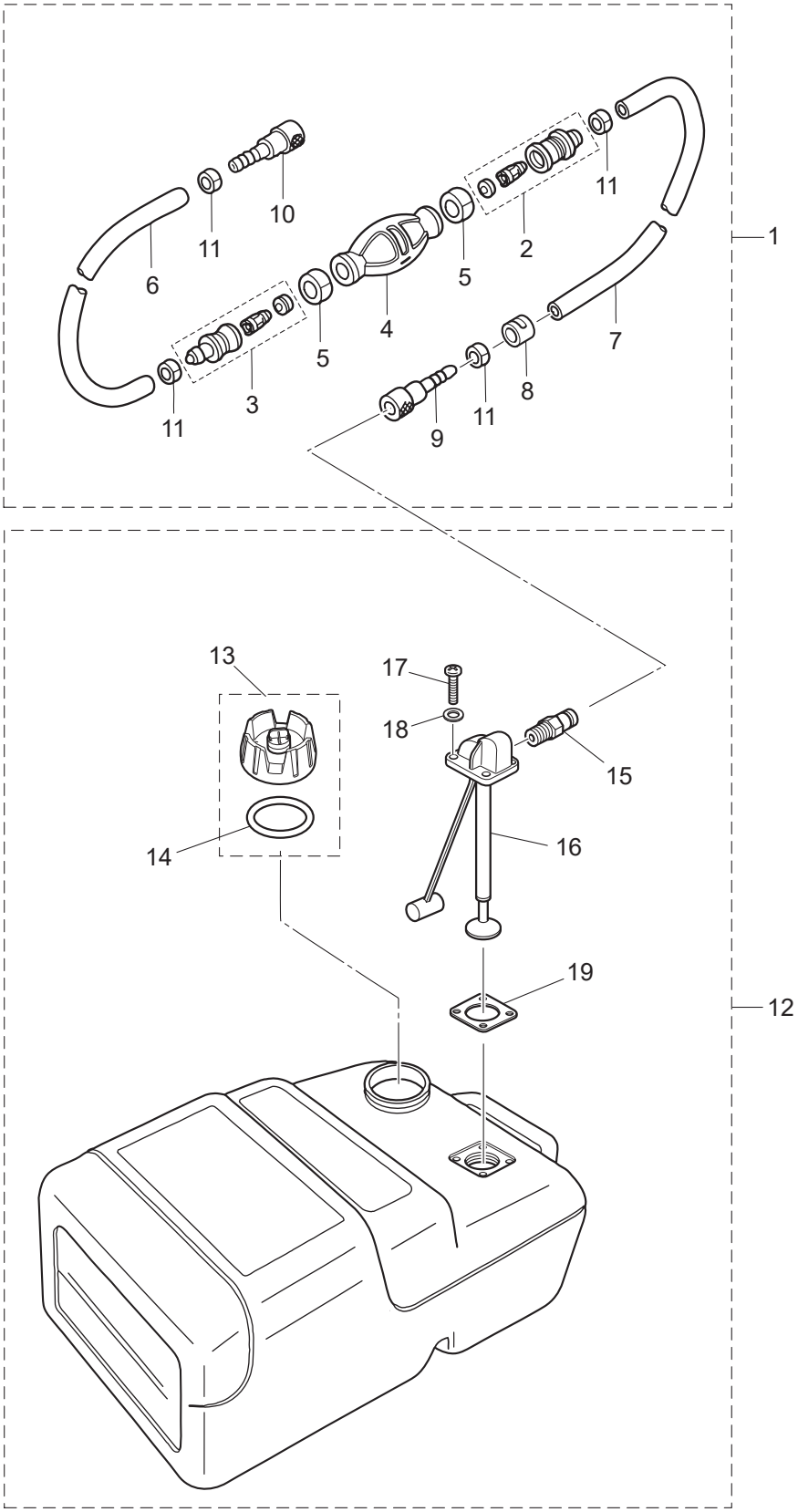

| Ref.No.<br>見出番号 | | Part No.<br>部品番号 | Description<br>部 品 名 | Q'ty/個数 | | | Remarks<br>備 考 |
|---|---|---|---|---|---|---|---|
| | | | | M9.9D2 | M15D2 | M18E2 | |
| 16-1 | | 3B7-70200-5 | PRIMER BULB ASSY<br>ﾌﾟﾗｲﾏﾊﾞﾙﾌﾞｱｯｼ | 1 | 1 | 1 | |
| 16-2 | | 3C7-70220-1 | * JOINT ASSY (INLET)<br>* ｼﾞｮｲﾝﾄｱｯｼ (ｲﾝﾚｯﾄ) | 1 | 1 | 1 | |
| 16-3 | | 3C7-70224-1 | * JOINT ASSY (OUTLET)<br>* ｼﾞｮｲﾝﾄｱｯｼ (ｱｳﾄﾚｯﾄ) | 1 | 1 | 1 | |
| 16-4 | | 3C7-70211-1 | * PRIMER BULB<br>* ﾌﾟﾗｲﾏﾊﾞﾙﾌﾞ | 1 | 1 | 1 | |
| 16-5 | | 3C7-70217-0 | * CLAMP<br>* ｸﾗﾝﾌﾟ | 2 | 2 | 2 | |
| 16-6 | | 98AB-70-700 | * HOSE<br>* ﾎｰｽ | 1 | 1 | 1 | 98AB-701000 |
| 16-7 | | 98AB-701600 | * HOSE<br>* ﾎｰｽ | 1 | 1 | 1 | 98AB-701000 x2 |
| 16-8 | | 3B7-70280-1 | * FUEL CONNECTOR MARK<br>* ﾌｭｴﾙｺﾈｸﾀﾏｰｸ | 1 | 1 | 1 | |
| 16-9 | | 3GF-70281-0 | * FUEL CONNECTOR<br>* ﾌｭｴﾙｺﾈｸﾀ (ﾀﾝｸﾌｨﾒｰﾙ) | 1 | 1 | 1 | |
| 16-10 | | 3GF-70250-1 | * FUEL CONNECTOR<br>* ﾌｭｴﾙｺﾈｸﾀ | 1 | 1 | 1 | |
| 16-11 | | 332-70201-0 | * CLAMP<br>* ｸﾗﾝﾌﾟ | 4 | 4 | 4 | |
| 16-12 | | 3KZ-70177-0 | FUEL TANK ASSY 25L<br>ﾌｭｴﾙﾀﾝｸｱｯｼ 25L (ﾄｰﾊﾂ) | 1 | 1 | 1 | |
| 16-13 | | 3RS-70020-0 | * FUEL TANK CAP ASSY<br>* ﾌｭｴﾙﾀﾝｸｷｬｯﾌﾟｱｯｼ | 1 | 1 | 1 | |
| 16-14 | | 3RS-70021-0 | ** TANK FILLER CAP GASKET<br>** ﾀﾝｸﾌｨﾗｷｬｯﾌﾟｶﾞｽｹｯﾄ | 1 | 1 | 1 | |
| 16-15 | | 3E0-70270-0 | * QUICK-CONNECTOR (MALE)<br>* ｸｲｯｸｺﾈｸﾀ (ﾀﾝｸﾒｰﾙ) | 1 | 1 | 1 | |
| 16-16 | | 3AC-70157-0 | * FUEL PICK-UP ASSY W/GAUGE<br>* ﾌｭｴﾙﾋﾟｯｸｱｯﾌﾟｱｯｼ W/ｹﾞｰｼﾞ | 1 | 1 | 1 | |
| 16-17 | | 3AC-70140-0 | * SCREW<br>* ｽｸﾘｭ | 4 | 4 | 4 | |
| 16-18 | | 3AC-70145-0 | * WASHER<br>* ﾜｯｼｬ | 4 | 4 | 4 | |
| 16-19 | | 3AC-70150-0 | * GASKET<br>* ｶﾞｽｹｯﾄ | 1 | 1 | 1 | |

**Fig. 17 COMPONENT PARTS OF REMOTE CONTROL**
**リモコンボックス構成部品**

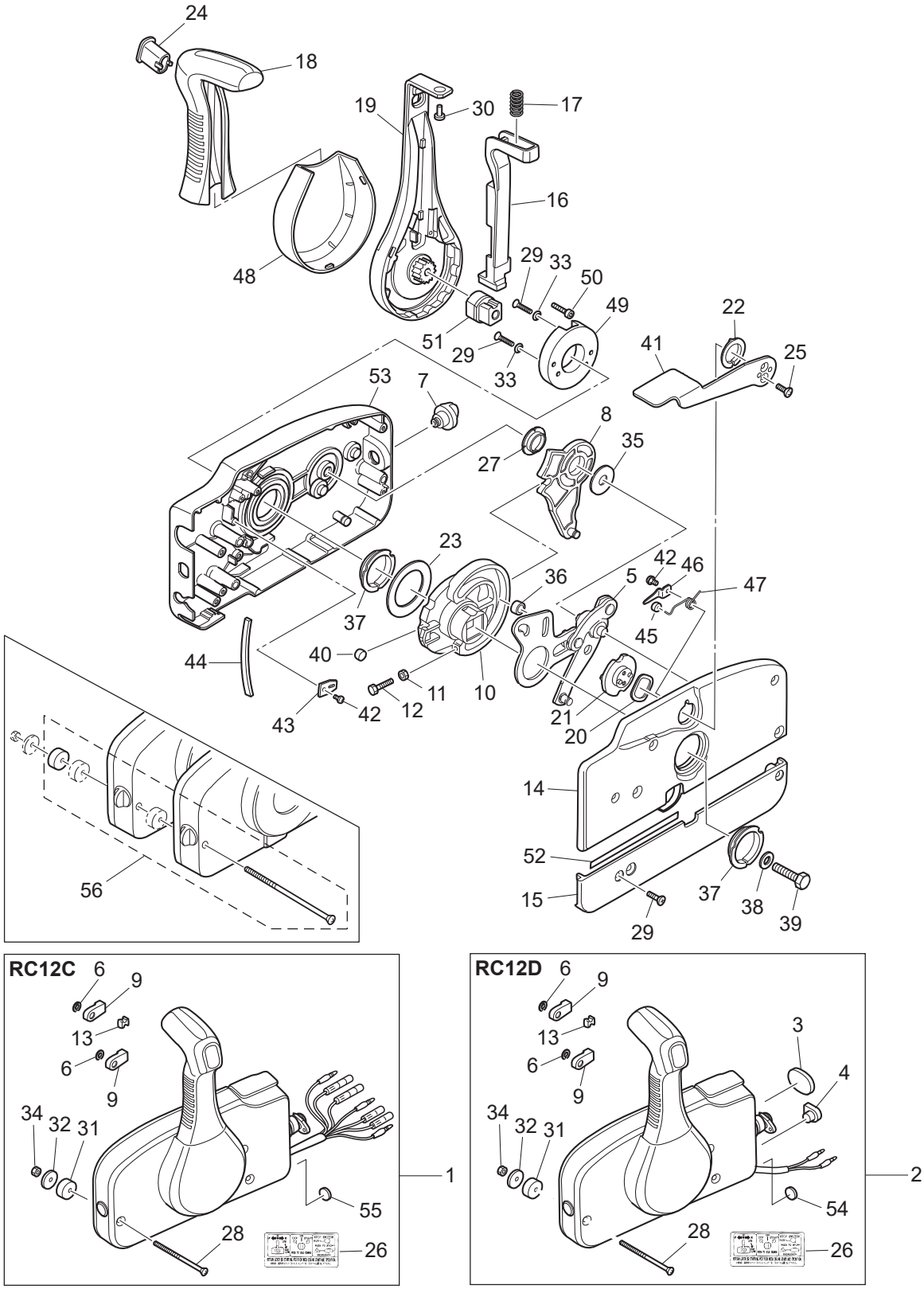

| Ref.No.<br>見出番号 | Part No.<br>部品番号 | Description<br>部 品 名 | Q'ty/個数 | | | Remarks<br>備 考 |
|---|---|---|---|---|---|---|
| | | | M9.9D2 | M15D2 | M18E2 | |
| 17-1 | 3U2B84350-0 | REMOTE CONTROL HEAD ASSY(RC12C)<br>ﾘﾓｰﾄｺﾝﾄﾛｰﾙﾍｯﾄﾞｱｯｼ(RC12C) | | | 1 | for EP Type |
| 17-2 | 3U2B84360-0 | REMOTE CONTROL HEAD ASSY(RC12D)<br>ﾘﾓｰﾄｺﾝﾄﾛｰﾙﾍｯﾄﾞｱｯｼ(RC12D) | 1 | 1 | 1 | OPT |
| 17-3 | 3U2-84416-0 | * GROMMET<br>* ｸﾞﾛﾒｯﾄ | 1 | 1 | 1 | RC12D |
| 17-4 | 353-84321-0 | * GROMMET<br>* ｸﾞﾛﾒｯﾄ | 1 | 1 | 1 | RC12D |
| 17-5 | 3A3-84365-1 | * THROTTLE ARM<br>* ｽﾛｯﾄﾙｱｰﾑ | 1 | 1 | 1 | |
| 17-6 | 945303-0600 | * E-RING d=6<br>* Eﾘﾝｸﾞ d=6 | 2 | 2 | 2 | |
| 17-7 | 3U2-84414-0 | * GROMMET<br>* ｸﾞﾛﾒｯﾄ | 1 | 1 | 1 | |
| 17-8 | 3A3-84381-0 | * SHIFT GEAR ASSY<br>* ｼﾌﾄｷﾞﾔｱｯｼ | 1 | 1 | 1 | |
| 17-9 | 3A3-83314-2 | * CABLE TERMINAL<br>* ｹｰﾌﾞﾙﾀｰﾐﾅﾙ | 2 | 2 | 2 | |
| 17-10 | 3A3-84364-2 | * DRIVE GEAR<br>*ﾄﾞﾗｲﾌﾞｷﾞﾔ | 1 | 1 | 1 | |
| 17-11 | 930103-0500 | * NUT<br>* ﾅｯﾄ | 1 | 1 | 1 | |
| 17-12 | 910103-0525 | * BOLT<br>* ﾎﾞﾙﾄ | 1 | 1 | 1 | |
| 17-13 | 3A3-84376-0 | * GROMMET<br>* ｸﾞﾛﾒｯﾄ | 1 | 1 | 1 | |
| 17-14 | 3U2B84441-0 | * REAR HOUSING<br>* ﾘﾔﾊｳｼﾞﾝｸﾞ | 1 | 1 | 1 | |
| 17-15 | 3U2B84366-0 | * REAR PANEL<br>* ﾘﾔﾊﾟﾈﾙ | 1 | 1 | 1 | |
| 17-16 | 3U2-84401-0 | * NEUTRAL LOCK ARM<br>* ﾆｭｰﾄﾗﾙﾛｯｸｱｰﾑ | 1 | 1 | 1 | |
| 17-17 | 3A3-84403-0 | * NEUTRAL LOCK SPRING<br>* ﾆｭｰﾄﾗﾙﾛｯｸｽﾌﾟﾘﾝｸﾞ | 1 | 1 | 1 | |
| 17-18 | 3U2-84404-0 | * GRIP<br>* ｸﾞﾘｯﾌﾟ | 1 | 1 | 1 | |
| 17-19 | 3U2-84343-0 | * CONTROL LEVER<br>* ｺﾝﾄﾛｰﾙﾚﾊﾞｰ | 1 | 1 | 1 | |
| 17-20 | 3A3-84368-0 | * WAVE WASHER<br>* ｳｪｰﾌﾞﾜｯｼｬ | 1 | 1 | 1 | |
| 17-21 | 3A3-84391-0 | * FREE THROTTLE DRUM<br>* ﾌﾘｰｽﾛｯﾄﾙﾄﾞﾗﾑ | 1 | 1 | 1 | |
| 17-22 | 3A3-84435-0 | * BUSHING<br>* ﾌﾞｯｼﾝｸﾞ D | 1 | 1 | 1 | |
| 17-23 | 3A3-84422-0 | * THRUST PLATE<br>* ｽﾗｽﾄﾌﾟﾚｰﾄ | 1 | 1 | 1 | |
| 17-24 | 3U2-84452-0 | * TILT SWITCH PLUG<br>* ﾁﾙﾄｽｲｯﾁﾌﾟﾗｸﾞ | 1 | 1 | 1 | |
| 17-25 | 921603-0512 | * SCREW<br>* ｽｸﾘｭ | 2 | 2 | 2 | |
| 17-26 | 3U2-84339-0 | * INSTRUCTION DECAL<br>* ｲﾝｽﾄﾗｸｼｮﾝﾃﾞｶｰﾙ | 1 | 1 | 1 | |
| 17-27 | 3A3-84432-0 | * BUSHING<br>* ﾌﾞｯｼﾝｸﾞ B | 1 | 1 | 1 | |
| 17-28 | 3U2-84375-0 | * SCREW<br>* ｽｸﾘｭ | 3 | 3 | 3 | |
| 17-29 | 3VK-84375-0 | * SCREW<br>* ｽｸﾘｭ | 7 | 7 | 7 | |

**Fig. 17 COMPONENT PARTS OF REMOTE CONTROL**
**リモコンボックス構成部品**

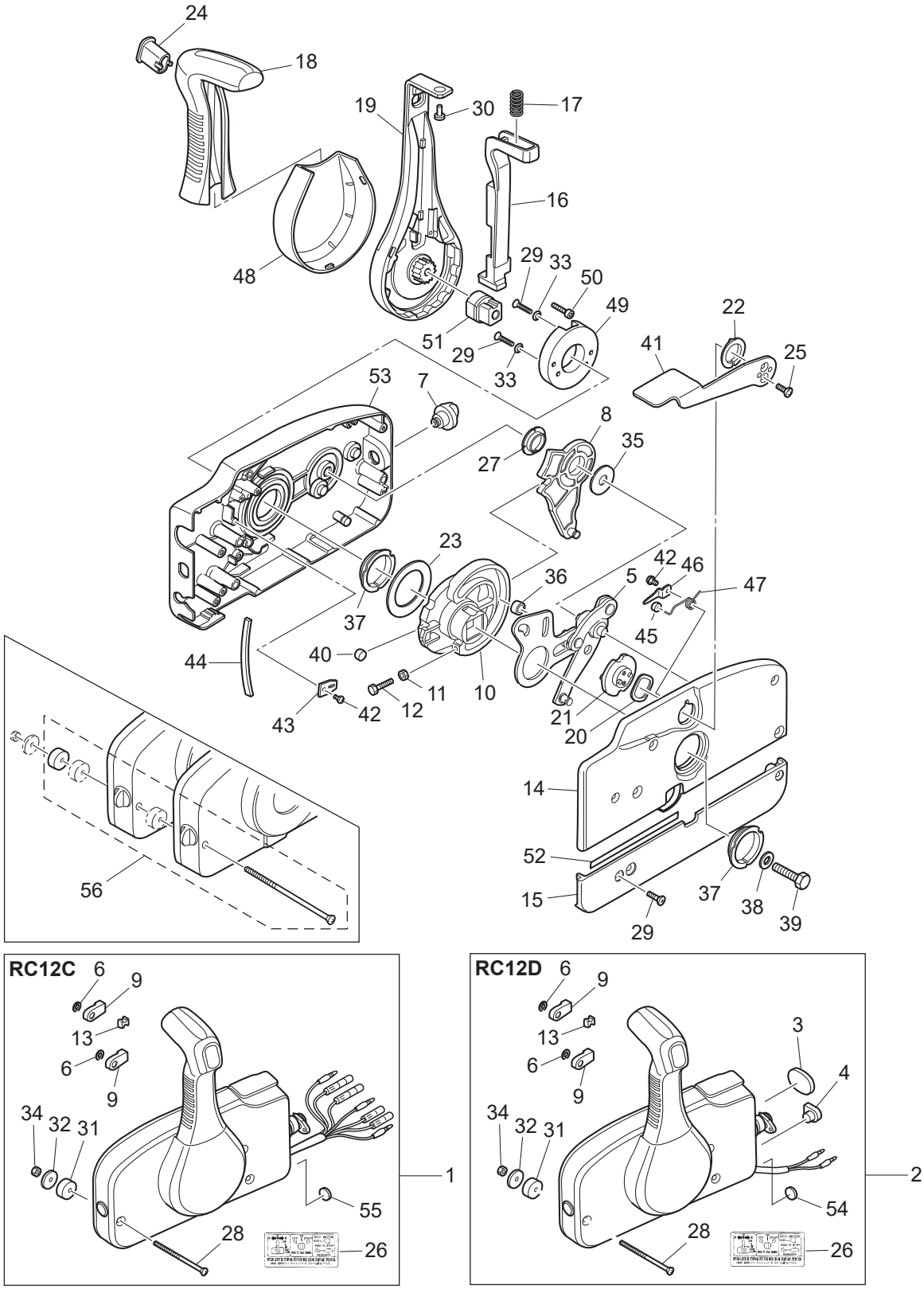

| Ref.No. 見出番号 | Part No. 部品番号 | Description 部 品 名 | Q'ty/個数 M9.9D2 | M15D2 | M18E2 | Remarks 備 考 |
|---|---|---|---|---|---|---|
| 17-30 | 3VL-84375-0 | * SCREW<br>* ｽｸﾘｭ | 1 | 1 | 1 | |
| 17-31 | 3A3-84374-0 | * SPACER<br>* ｽﾍﾟｰｻ | 3 | 3 | 3 | |
| 17-32 | 353-84371-0 | * WASHER<br>* ﾜｯｼｬ ﾘﾓｺﾝﾎﾞｯｸｽ | 3 | 3 | 3 | |
| 17-33 | 3U2-84371-0 | * WASHER<br>* ﾜｯｼｬ | 2 | 2 | 2 | |
| 17-34 | 930103-0600 | * NUT<br>* ﾅｯﾄ | 3 | 3 | 3 | |
| 17-35 | 3A3-84383-0 | * WASHER<br>* ﾜｯｼｬ | 1 | 1 | 1 | |
| 17-36 | 3A3-84421-0 | * ROLLER<br>* ﾛｰﾗ | 1 | 1 | 1 | |
| 17-37 | 3U2-84431-0 | * BUSHING<br>* ﾌﾞｯｼﾝｸﾞ | 2 | 2 | 2 | |
| 17-38 | 940103-0800 | * WASHER<br>* ﾜｯｼｬ | 1 | 1 | 1 | |
| 17-39 | 3U2-84442-0 | * BOLT<br>* ﾎﾞﾙﾄ | 1 | 1 | 1 | |
| 17-40 | 353-84388-0 | * DETENT ROLLER<br>* ﾃﾞﾃﾝﾄﾛｰﾗ | 1 | 1 | 1 | |
| 17-41 | 3U2B84312-0 | * FREE THROTTLE LEVER<br>* ﾌﾘｰｽﾛｯﾄﾙﾚﾊﾞｰ | 1 | 1 | 1 | |
| 17-42 | 921503-0406 | * SCREW<br>* ｽｸﾘｭ | 3 | 3 | 3 | |
| 17-43 | 3A3-84423-0 | * DETENT RETAINER<br>* ﾃﾞﾃﾝﾄﾘﾃｰﾅ | 1 | 1 | 1 | |
| 17-44 | 3A3-84307-0 | * DETENT SPRING<br>* ﾃﾞﾃﾝﾄｽﾌﾟﾘﾝｸﾞ | 6 | 6 | 6 | |
| 17-45 | 3A3-84424-0 | * FREE THROTTLE ROLLER<br>* ﾌﾘｰｽﾛｯﾄﾙﾛｰﾗ | 1 | 1 | 1 | |
| 17-46 | 3A3-84426-0 | * ROLLER RETAINER<br>* ﾛｰﾗﾘﾃｰﾅ | 1 | 1 | 1 | |
| 17-47 | 3A3-84425-0 | * FREE THROTTLE SPRING<br>* ﾌﾘｰｽﾛｯﾄﾙｽﾌﾟﾘﾝｸﾞ | 1 | 1 | 1 | |
| 17-48 | 3VK-63107-0 | * COVER<br>* ｶﾊﾞｰ | 1 | 1 | 1 | |
| 17-49 | 3U2-63506-0 | * HOLDER<br>* ﾎﾙﾀﾞ | 1 | 1 | 1 | |
| 17-50 | 3U2-84917-0 | * BOLT<br>* ﾎﾞﾙﾄ | 1 | 1 | 1 | |
| 17-51 | 3U2-77367-0 | * JOINT<br>* ｼﾞｮｲﾝﾄ | 1 | 1 | 1 | |
| 17-52 | 3U2-72187-0 | * CAUTION DECAL(SIGP)<br>* ｺｰｼｮﾝﾃﾞｶｰﾙ (SIGP) | 1 | 1 | 1 | |
| 17-53 | 3U2B84440-0 | * FRONT HOUSING<br>* ﾌﾛﾝﾄﾊｳｼﾞﾝｸﾞ | 1 | 1 | 1 | |
| 17-54 | 369-84418-0 | * GROMMET<br>* ｸﾞﾛﾒｯﾄ E | 1 | 1 | 1 | RC12D |
| 17-55 | 361-84415-0 | * GROMMET<br>* ｸﾞﾛﾒｯﾄ B | | | 1 | RC12C |
| 17-56 | 3A3-81301-0 | TWIN REMOTE CONTROL KIT<br>ﾂｲﾝﾘﾓｰﾄｺﾝﾄﾛｰﾙｷｯﾄ | 1 | 1 | 1 | for Twin Outboards |
| | | | | | | |
| | | | | | | |

## Fig. 18 COMPONENT PARTS OF REMOTE CONTROL (ELECTRIC PARTS)
## リモコンボックス構成部品（電装品関係）

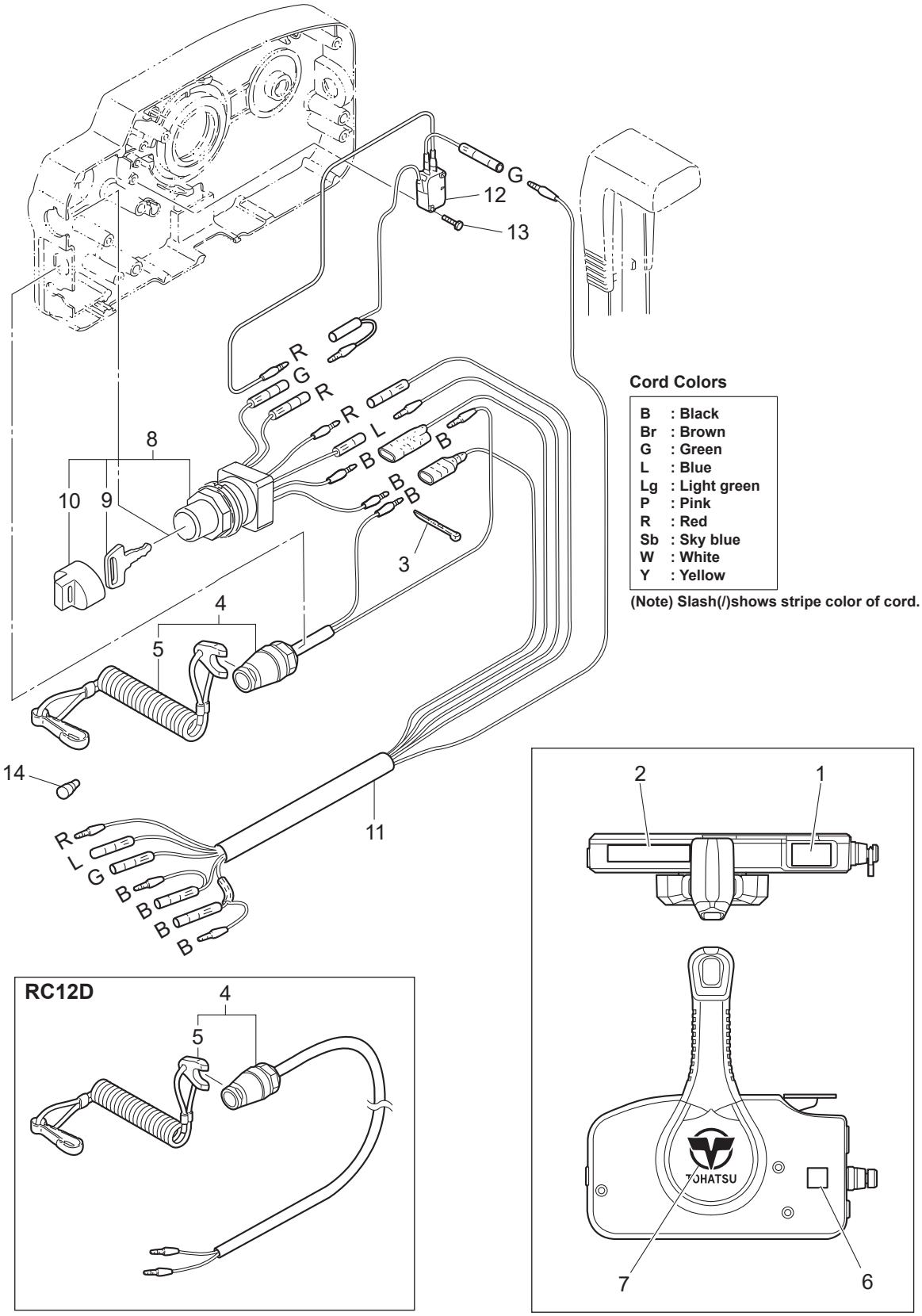


**Cord Colors**

| | |
|---|---|
| B | : Black |
| Br | : Brown |
| G | : Green |
| L | : Blue |
| Lg | : Light green |
| P | : Pink |
| R | : Red |
| Sb | : Sky blue |
| W | : White |
| Y | : Yellow |

(Note) Slash(/)shows stripe color of cord.

| Ref.No.<br>見出番号 | | Part No.<br>部品番号 | Description<br>部 品 名 | Q'ty/個数 | | | Remarks<br>備 考 |
|---|---|---|---|---|---|---|---|
| | | | | M9.9D2 | M15D2 | M18E2 | |
| 18-1 | | 3U2-84331-0 | DECAL (LEVER)<br>ﾃﾞｶｰﾙ (ﾚﾊﾞｰ) | 1 | 1 | 1 | |
| 18-2 | | 3U2-84336-0 | SHIFT POSITION DECAL<br>ｼﾌﾄﾎﾟｼﾞｼｮﾝﾃﾞｶｰﾙ | 1 | 1 | 1 | |
| 18-3 | | 3U2-84398-0 | BAND<br>ﾊﾞﾝﾄﾞ | 3 | 3 | 3 | |
| 18-4 | | 3A3-06830-0 | STOP SWITCH ASSY<br>ｽﾄｯﾌﾟｽｲｯﾁｱｯｼ | 1 | 1 | 1 | |
| 18-5 | | 353-06821-0 | * STOP SWITCH LANYARD ASSY<br>* ｽﾄｯﾌﾟｽｲｯﾁﾗﾝﾔｰﾄﾞｱｯｼ | 1 | 1 | 1 | |
| 18-6 | | 3U2-72200-0 | STOP SWITCH DECAL<br>ｽﾄｯﾌﾟｽｲｯﾁﾃﾞｶｰﾙ | 2 | 2 | 2 | |
| 18-7 | | 3U2-84334-0 | REMOTE CONTROL LOGO DECAL<br>ﾘﾓｰﾄｺﾝﾄﾛｰﾙﾛｺﾞﾃﾞｶｰﾙ | 1 | 1 | 1 | |
| 18-8 | | 3GF-76020-0 | MAIN SWITCH ASSY<br>ﾒｲﾝｽｲｯﾁｱｯｼ | | | 1 | |
| 18-9 | 1 | 3GF-76217-0 | * MAIN SWITCH KEY<br>* ﾒｲﾝｽｲｯﾁｷｰ No.943 | | | A | |
| 18-9 | 2 | 3GF-76218-0 | * MAIN SWITCH KEY<br>* ﾒｲﾝｽｲｯﾁｷｰ No.944 | | | A | |
| 18-9 | 3 | 3GF-76219-0 | * MAIN SWITCH KEY<br>* ﾒｲﾝｽｲｯﾁｷｰ No.945 | | | A | |
| 18-10 | | 3GF-76205-0 | * MAIN SWITCH KEY COVERING CAP<br>* ﾒｲﾝｽｲｯﾁｷｰｶﾊﾞｰﾘﾝｸﾞｷｬｯﾌﾟ | | | 1 | |
| 18-11 | | 361-76110-1 | CORD ASSY<br>ｺｰﾄﾞｱｯｼ | | | 1 | |
| 18-12 | | 3A3-76086-1 | NEUTRAL SWITCH (REMOTE CONT)<br>ﾆｭｰﾄﾗﾙｽｲｯﾁ (ﾘﾓｰﾄｺﾝﾄﾛｰﾙ) | | | 1 | |
| 18-13 | | 921503-5316 | SCREW<br>ｽｸﾘｭ | | | 2 | |
| 18-14 | | 3A3-76037-0 | CABLE TERMINAL PLUG<br>ｹｰﾌﾞﾙﾀｰﾐﾅﾙ ﾌﾟﾗｸﾞ | | | 1 | |

## Fig. 19 OPTIONAL PARTS・ACCESSORIES
## オプショナルパーツ・アクセサリ

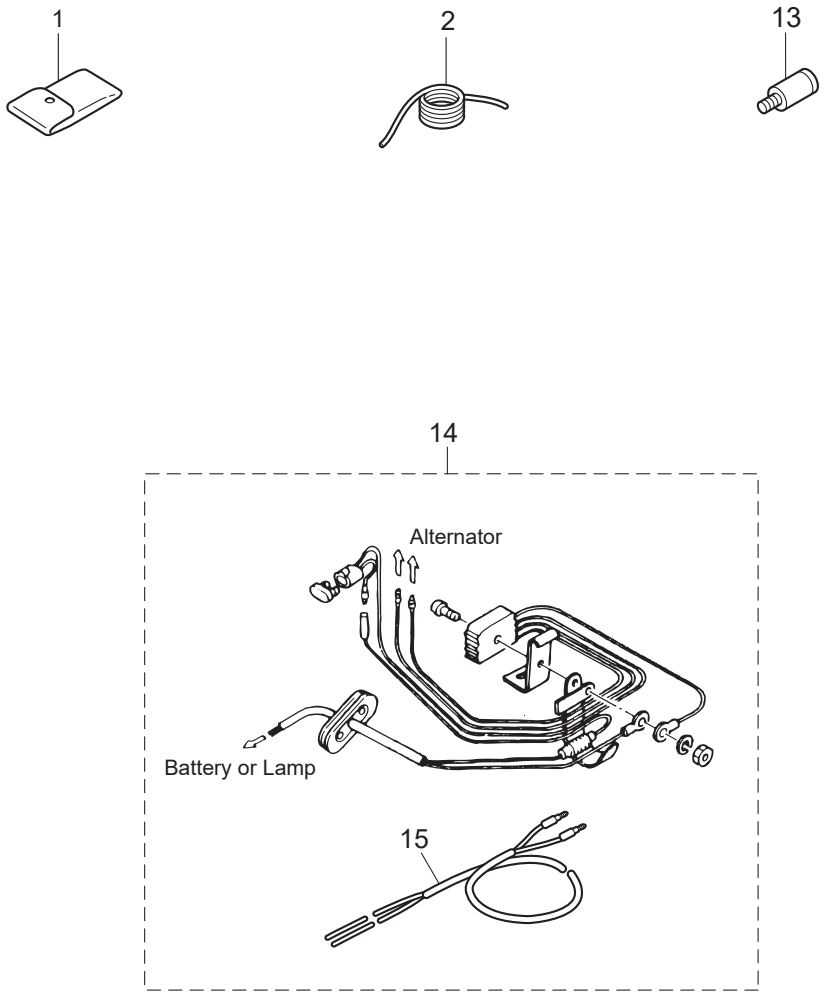

| Ref.No.<br>見出番号 | | Part No.<br>部品番号 | Description<br>部 品 名 | Q'ty/個数 | | | Remarks<br>備 考 |
|---|---|---|---|---|---|---|---|
| | | | | M9.9D2 | M15D2 | M18E2 | |
| 19-1 | | 3C8-72100-1 | TOOL KIT<br>ﾂｰﾙｷｯﾄ | 1 | 1 | 1 | |
| 19-2 | | 3B7-72201-0 | SAFETY ROPE φ5-1600<br>ｾｰﾌﾃｨﾛｰﾌﾟ φ5-1600 | 1 | 1 | 1 | |
| 19-13 | | 336-60007-0 | FLUSHING PLUG<br>ﾌﾗｯｼﾝｸﾞﾌﾟﾗｸﾞ | 1 | 1 | 1 | |
| 19-14 | | 346-76160-2 | RECTIFIER KIT<br>ﾚｸﾁﾌｧｲﾔｷｯﾄ | 1 | 1 | 1 | |
| 19-15 | | 361-76161-0 | * EXTENSION CORD<br>* ｴｸｽﾃﾝｼｮﾝｺｰﾄﾞ | 1 | 1 | 1 | |

## Fig. 20 ASSEMBLY・KIT PARTS
## アッセンブリ・キットパーツ

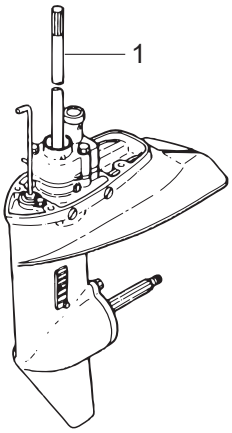


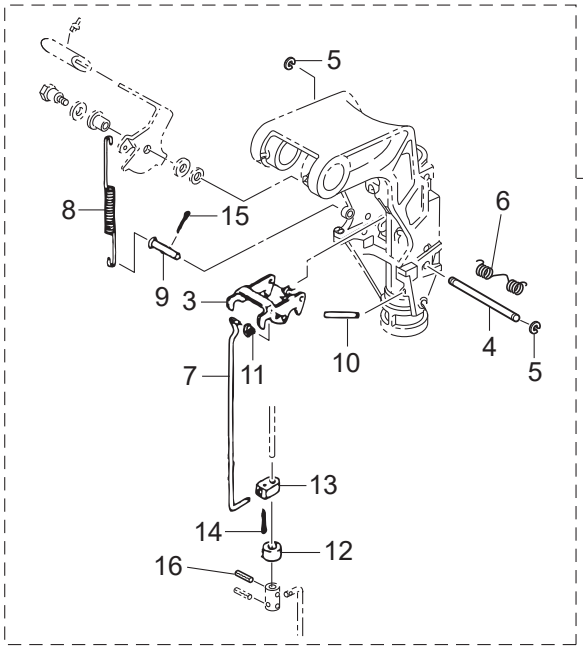


| | |
|---|---|
| ELECTRIC STARTER KIT (P TYPE)<br>エレクトリックスタータキット （P タイプ） | 17 |
| ELECTRIC STARTER KIT (F TYPE)<br>エレクトリックスタータキット （F タイプ） | 18 |
| CARBURETOR REPAIR KIT<br>キャブレタリペアキット | 20 |
| POWER HEAD GASKET SET<br>パワーヘッドガスケットセット | 21 |
| WATER PUMP REPAIR KIT<br>ウォータポンプリペアキット | 22 |
| WATER PUMP KIT (CHROME PLATED)<br>ウォータポンプキット （クロムメッキ） | 23 |
| LOWER UNIT GASKET SET<br>ロワユニットガスケットセット | 24 |
| TILLER HANDLE KIT<br>ティラハンドルキット | 25 |

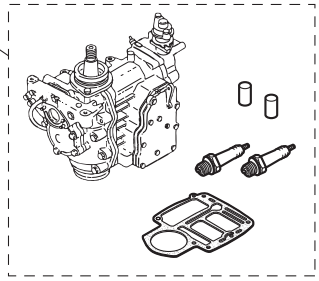


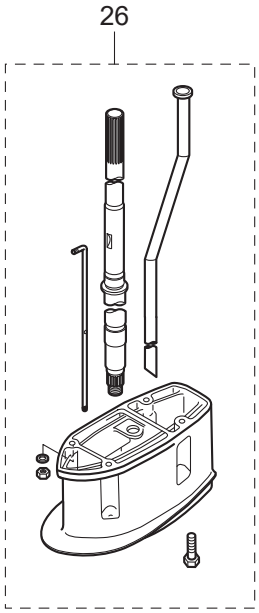

| Ref.No. 見出番号 | | Part No. 部品番号 | Description 部 品 名 | Q'ty/個数 M9.9D2 | M15D2 | M18E2 | Remarks 備 考 |
|---|---|---|---|---|---|---|---|
| 20-1 | 1 | 398Q87302-4 | LOWER UNIT ASSY (L)<br>ﾛﾜﾕﾆｯﾄｱｯｼ (L) | 1 | 1 | 1 | for Transom "L" |
| 20-1 | 2 | 398Q87301-4 | LOWER UNIT ASSY (S)<br>ﾛﾜﾕﾆｯﾄｱｯｼ (S) | 1 | 1 | 1 | for Transom "S" |
| | | | | | | | |
| 20-2 | | 3G2-66901-0 | REVERSE LOCK SHIFT LEVER KIT<br>ﾘﾊﾞｰｽﾛｯｸｼﾌﾄﾚﾊﾞｰｷｯﾄ | 1 | 1 | 1 | OPT |
| 20-3 | | 3B2-66322-1 | * REVERSE LOCK<br>* ﾘﾊﾞｰｽﾛｯｸ | 1 | 1 | 1 | |
| 20-4 | | 3G2-66324-0 | * REVERSE LOCK SHAFT<br>* ﾘﾊﾞｰｽﾛｯｸｼｬﾌﾄ B | 1 | 1 | 1 | |
| 20-5 | | 945303-0500 | * E-RING d=5<br>* Eﾘﾝｸﾞ d=5 | 2 | 2 | 2 | |
| 20-6 | | 369-62434-0 | * SPRING<br>* ｽﾌﾟﾘﾝｸﾞ ﾁﾙﾄｽﾄｯﾊﾟ | 1 | 1 | 1 | |
| 20-7 | | 3G2-66305-0 | * REVERSE LOCK LINK<br>* ﾘﾊﾞｰｽﾛｯｸﾘﾝｸ B | 1 | 1 | 1 | |
| 20-8 | | 3G2-62434-0 | * SPRING<br>* ｽﾌﾟﾘﾝｸﾞ ﾘﾊﾞｰｽﾛｯｸﾚﾊﾞｰ B | 1 | 1 | 1 | |
| 20-9 | | 350-66223-0 | * PIN<br>* ﾋﾟﾝ ｼﾌﾄﾛｯﾄﾞﾚﾊﾞｰ | 1 | 1 | 1 | |
| 20-10 | | 951403-0535 | * SPRING PIN<br>* ｽﾌﾟﾘﾝｸﾞﾋﾟﾝ | 1 | 1 | 1 | |
| 20-11 | | 345-05224-0 | * ROD SNAP 5-2.5<br>* ﾛｯﾄﾞｽﾅｯﾌﾟ 5-2.5 | 1 | 1 | 1 | |
| 20-12 | | 350-66337-0 | * SPACER 6.1-12-12<br>* ｽﾍﾟｰｻ 6.1-12-12 | 1 | 1 | 1 | |
| 20-13 | | 350-66302-0 | * REVERSE LOCK LINK JOINT<br>* ﾘﾊﾞｰｽﾛｯｸﾘﾝｸｼﾞｮｲﾝﾄ | 1 | 1 | 1 | |
| 20-14 | | 951503-0212 | * SPLIT PIN 2-12<br>* ｽﾌﾟﾘｯﾄﾋﾟﾝ 2-12 | 1 | 1 | 1 | |
| 20-15 | | 951503-1610 | * SPLIT PIN 1.6-10<br>* ｽﾌﾟﾘｯﾄﾋﾟﾝ 1.6-10 | 1 | 1 | 1 | |
| 20-16 | | 951403-0312 | * SPRING PIN 3-12<br>* ｽﾌﾟﾘﾝｸﾞﾋﾟﾝ 3-12 | 1 | 1 | 1 | |
| | | | | | | | |
| 20-17 | 1 | 3G2-76100-6 | ELECTRIC STARTER KIT (P)<br>ｴﾚｸﾄﾘｯｸｽﾀｰﾀｷｯﾄ(P) | 1 | 1 | 1 | for MF⇒EP Type |
| 20-17 | 2 | 350-76010-0 | * STARTER MOTOR ASSY<br>* ｽﾀｰﾀﾓｰﾀｱｯｼ | 1 | 1 | 1 | |
| 20-17 | 3 | 916103-0830 | * BOLT<br>* ﾎﾞﾙﾄ | 4 | 4 | 4 | |
| 20-17 | 4 | 941303-0800 | * SPRING WASHER<br>* ｽﾌﾟﾘﾝｸﾞﾜｯｼｬ | 4 | 4 | 4 | |
| 20-17 | 5 | 350-76011-0 | * STARTER MOTOR BRACKET<br>* ｽﾀｰﾀﾓｰﾀﾌﾞﾗｹｯﾄ | 1 | 1 | 1 | |
| 20-17 | 6 | 346-76040-0 | * STARTER SOLENOID<br>* ｽﾀｰﾀｿﾚﾉｲﾄﾞ | 1 | 1 | 1 | |
| 20-17 | 7 | 910103-6618 | * BOLT<br>* ﾎﾞﾙﾄ | 1 | 1 | 1 | |
| 20-17 | 8 | 398-06972-1 | * CLAMP 6.5-67P<br>* ｸﾗﾝﾌﾟ | 2 | 2 | 2 | |
| 20-17 | 9 | 3G2-76060-0 | * RECTIFIER COMPLETE<br>* ﾚｸﾁﾌｧｲﾔｺﾝﾌﾟﾘｰﾄ | 1 | 1 | 1 | |
| 20-17 | 10 | 921503-0525 | * SCREW<br>* ｽｸﾘｭ | 1 | 1 | 1 | |

## Fig. 20 ASSEMBLY・KIT PARTS
## アッセンブリ・キットパーツ

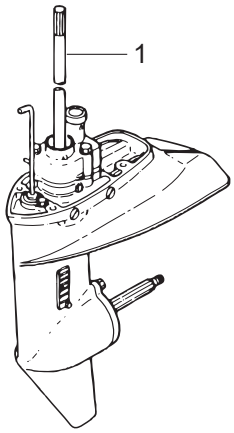


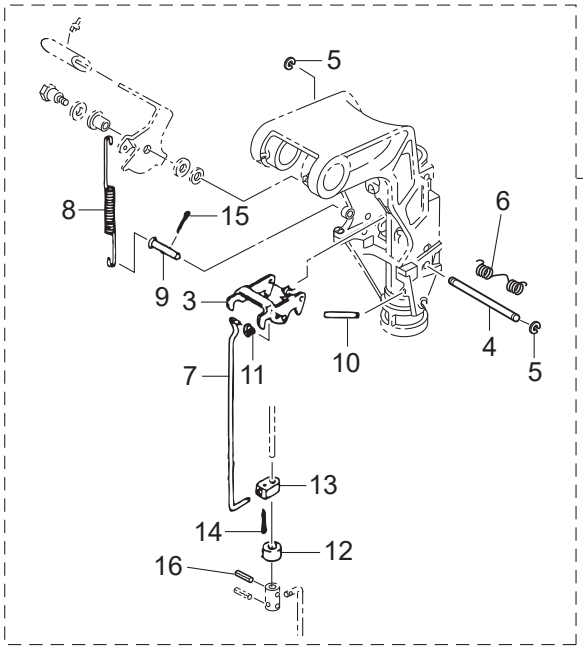


| | |
|---|---|
| ELECTRIC STARTER KIT (P TYPE)<br>エレクトリックスタータキット （P タイプ） | 17 |
| ELECTRIC STARTER KIT (F TYPE)<br>エレクトリックスタータキット （F タイプ） | 18 |
| CARBURETOR REPAIR KIT<br>キャブレタリペアキット | 20 |
| POWER HEAD GASKET SET<br>パワーヘッドガスケットセット | 21 |
| WATER PUMP REPAIR KIT<br>ウォータポンプリペアキット | 22 |
| WATER PUMP KIT (CHROME PLATED)<br>ウォータポンプキット （クロムメッキ） | 23 |
| LOWER UNIT GASKET SET<br>ロワユニットガスケットセット | 24 |
| TILLER HANDLE KIT<br>ティラハンドルキット | 25 |

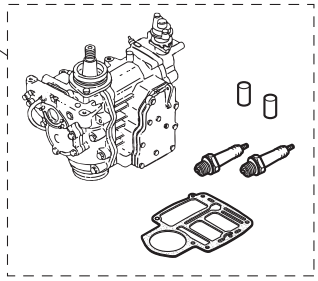


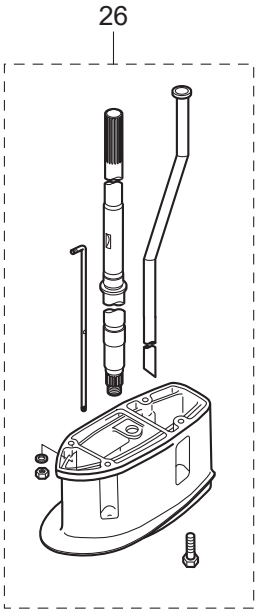

| Ref.No. 見出番号 | | Part No. 部品番号 | Description 部 品 名 | Q'ty/個数 M9.9D2 | M15D2 | M18E2 | Remarks 備 考 |
|---|---|---|---|---|---|---|---|
| 20-17 | 11 | 941303-0500 | * SPRING WASHER<br>* ｽﾌﾟﾘﾝｸﾞﾜｯｼｬ | 1 | 1 | 1 | |
| 20-17 | 12 | 3B2-76147-2 | * STARTER CABLE L=200<br>* ｽﾀｰﾀｹｰﾌﾞﾙ L=200 | 1 | 1 | 1 | |
| 20-17 | 13 | 3A3-76145-0 | * TERMINAL CAP 8-13-28<br>* ﾀｰﾐﾅﾙｷｬｯﾌﾟ ｽﾀｰﾀ | 2 | 2 | 2 | |
| 20-17 | 14 | 3B2-76062-0 | * FUSE WIRE ASSY L=355<br>* ﾋｭｰｽﾞﾜｲﾔｱｯｼ L=355 | 1 | 1 | 1 | |
| 20-17 | 15 | 3M3-06091-1 | * FLYWHEEL W/GEAR<br>* ﾌﾗｲﾎｲｰﾙ W/ｷﾞﾔ | 1 | 1 | 1 | |
| 20-17 | 16 | 3B2-76120-1 | * BATTERY CABLE L=2000<br>* ﾊﾞｯﾃﾘｹｰﾌﾞﾙ L=2000 | 1 | 1 | 1 | |
| 20-17 | 17 | 910103-5612 | * BOLT<br>* ﾎﾞﾙﾄ | 1 | 1 | 1 | |
| 20-17 | 18 | 3T5-84398-0 | * BAND 104<br>* ﾊﾞﾝﾄﾞ | 2 | 2 | 2 | |
| 20-17 | 19 | 3PR-06972-0 | * CLAMP 6.5-47.5P<br>* ｸﾗﾝﾌﾟ 6.5-47.5P | 1 | 1 | 1 | |
| 20-17 | 20 | 3B7-76145-0 | * TERMINAL CAP 8-13-30<br>* ﾀｰﾐﾅﾙｷｬｯﾌﾟ | 1 | 1 | 1 | |
| 20-17 | 21 | 3G2-76055-2 | * CHOKE SOLENOID BRACKET<br>* ﾁｮｰｸｿﾚﾉｲﾄﾞﾌﾞﾗｹｯﾄ | 1 | 1 | 1 | |
| 20-17 | 22 | 921503-6512 | * SCREW<br>* ｽｸﾘｭ | 2 | 2 | 2 | |
| 20-17 | 23 | 361-76050-0 | * CHOKE SOLENOID<br>* ﾁｮｰｸｿﾚﾉｲﾄﾞ | 1 | 1 | 1 | |
| 20-17 | 24 | 921503-6408 | * SCREW<br>* ｽｸﾘｭ | 3 | 3 | 3 | |
| 20-17 | 25 | 3G2-76057-1 | * CHOKE SOLENOID HOOK<br>* ﾁｮｰｸｿﾚﾉｲﾄﾞﾌｯｸ | 1 | 1 | 1 | |
| 20-17 | 26 | 951403-0312 | * SPRING PIN 3-12<br>* ｽﾌﾟﾘﾝｸﾞﾋﾟﾝ 3-12 | 1 | 1 | 1 | |
| 20-17 | 27 | 3C7-03271-2 | * O-RING 1.5-2.5<br>* Oﾘﾝｸﾞ 1.5-2.5 | 1 | 1 | 1 | |
| 20-17 | 28 | 398-76049-0 | * LEAD WIRE<br>* ﾘｰﾄﾞﾜｲﾔ (ﾌﾞﾗｯｸ) | 1 | 1 | 1 | Black |
| 20-17 | 29 | 345-76023-0 | * GROMMET 22-2.5<br>* ｸﾞﾛﾒｯﾄ 22-2.5 | 1 | 1 | 1 | |
| 20-17 | 30 | 3G2-76142-0 | * GROUND CABLE<br>* ｸﾞﾗﾝﾄﾞｹｰﾌﾞﾙ | 1 | 1 | 1 | Rectifier |
| | | | | | | | |
| 20-18 | 1 | 3G2-76300-5 | ELECTRIC STARTER KIT (F)<br>ｴﾚｸﾄﾘｯｸｽﾀｰﾀｷｯﾄ (Fﾀｲﾌﾟ) | 1 | 1 | 1 | for MF⇒EF Type |
| 20-18 | 2 | 350-76010-0 | * STARTER MOTOR ASSY<br>* ｽﾀｰﾀﾓｰﾀｱｯｼ | 1 | 1 | 1 | |
| 20-18 | 3 | 916103-0830 | * BOLT<br>* ﾎﾞﾙﾄ | 4 | 4 | 4 | |
| 20-18 | 4 | 941303-0800 | * SPRING WASHER<br>* ｽﾌﾟﾘﾝｸﾞﾜｯｼｬ | 4 | 4 | 4 | |
| 20-18 | 5 | 350-76011-0 | * STARTER MOTOR BRACKET<br>* ｽﾀｰﾀﾓｰﾀﾌﾞﾗｹｯﾄ | 1 | 1 | 1 | |
| 20-18 | 6 | 346-76040-0 | * STARTER SOLENOID<br>* ｽﾀｰﾀｿﾚﾉｲﾄﾞ | 1 | 1 | 1 | |
| 20-18 | 7 | 910103-6618 | * BOLT<br>* ﾎﾞﾙﾄ | 1 | 1 | 1 | |
| 20-18 | 8 | 398-06972-1 | * CLAMP 6.5-67P<br>* ｸﾗﾝﾌﾟ | 2 | 2 | 2 | |

## Fig. 20 ASSEMBLY・KIT PARTS
## アッセンブリ・キットパーツ

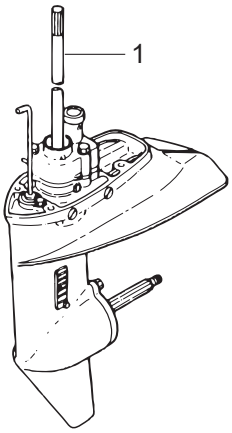


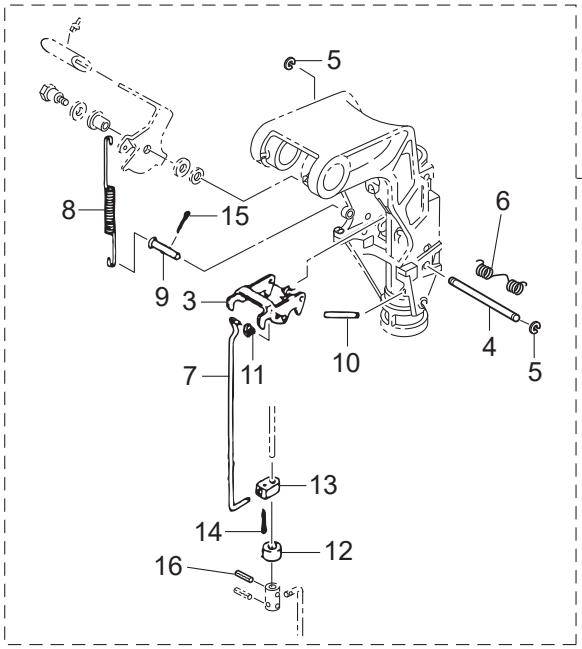


| | |
|---|---|
| ELECTRIC STARTER KIT (P TYPE)<br>エレクトリックスタータキット （P タイプ） | 17 |
| ELECTRIC STARTER KIT (F TYPE)<br>エレクトリックスタータキット （F タイプ） | 18 |
| CARBURETOR REPAIR KIT<br>キャブレタリペアキット | 20 |
| POWER HEAD GASKET SET<br>パワーヘッドガスケットセット | 21 |
| WATER PUMP REPAIR KIT<br>ウォータポンプリペアキット | 22 |
| WATER PUMP KIT (CHROME PLATED)<br>ウォータポンプキット （クロムメッキ） | 23 |
| LOWER UNIT GASKET SET<br>ロワユニットガスケットセット | 24 |
| TILLER HANDLE KIT<br>ティラハンドルキット | 25 |

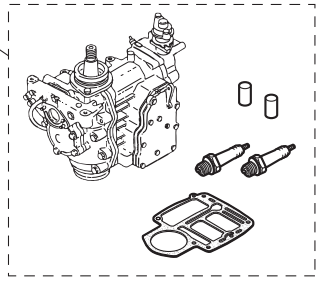


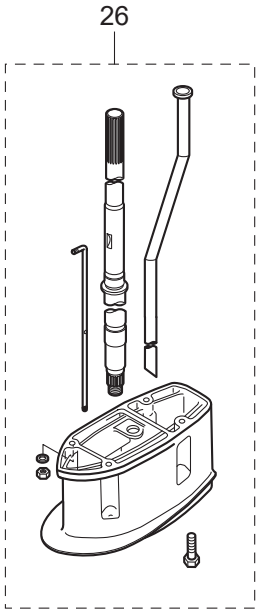

| Ref.No. 見出番号 | | Part No. 部品番号 | Description 部 品 名 | Q'ty/個数 M9.9D2 | M15D2 | M18E2 | Remarks 備 考 |
|---|---|---|---|---|---|---|---|
| 20-18 | 9 | 3G2-76060-0 | * RECTIFIER COMPLETE<br>* ﾚｸﾁﾌｧｲﾔｺﾝﾌﾟﾘｰﾄ | 1 | 1 | 1 | |
| 20-18 | 10 | 921503-0525 | * SCREW<br>* ｽｸﾘｭ | 1 | 1 | 1 | |
| 20-18 | 11 | 941303-0500 | * SPRING WASHER<br>* ｽﾌﾟﾘﾝｸﾞﾜｯｼｬ | 1 | 1 | 1 | |
| 20-18 | 12 | 3B2-76147-2 | * STARTER CABLE L=200<br>* ｽﾀｰﾀｹｰﾌﾞﾙ L=200 | 1 | 1 | 1 | |
| 20-18 | 13 | 3A3-76145-0 | * TERMINAL CAP 8-13-28<br>* ﾀｰﾐﾅﾙｷｬｯﾌﾟ ｽﾀｰﾀ | 2 | 2 | 2 | |
| 20-18 | 14 | 3B2-76062-0 | * FUSE WIRE ASSY L=355<br>* ﾋｭｰｽﾞﾜｲﾔｱｯｼ L=355 | 1 | 1 | 1 | |
| 20-18 | 15 | 3M3-06091-1 | * FLYWHEEL W/GEAR<br>* ﾌﾗｲﾎｲｰﾙ W/ｷﾞﾔ | 1 | 1 | 1 | |
| 20-18 | 16 | 3B2-76120-1 | * BATTERY CABLE L=2000<br>* ﾊﾞｯﾃﾘｹｰﾌﾞﾙ L=2000 | 1 | 1 | 1 | |
| 20-18 | 17 | 910103-5612 | * BOLT<br>* ﾎﾞﾙﾄ | 1 | 1 | 1 | |
| 20-18 | 18 | 3T5-84398-0 | * BAND 104<br>* ﾊﾞﾝﾄﾞ | 1 | 1 | 1 | |
| 20-18 | 19 | 3PR-06972-0 | * CLAMP 6.5-47.5P<br>* ｸﾗﾝﾌﾟ 6.5-47.5P | 1 | 1 | 1 | |
| 20-18 | 20 | 3B7-76145-0 | * TERMINAL CAP 8-13-30<br>* ﾀｰﾐﾅﾙｷｬｯﾌﾟ | 1 | 1 | 1 | |
| 20-18 | 21 | 921503-6612 | * SCREW<br>* ｽｸﾘｭ | 2 | 2 | 2 | |
| 20-18 | 22 | 361-76026-0 | * MAIN SWITCH ASSY<br>* ﾒｲﾝｽｲｯﾁｱｯｼ | 1 | 1 | 1 | |
| 20-18 | 23 | 346-76039-1 | * SWITCH PROTECTOR (FOOLPROOF)<br>* ｽｲｯﾁﾌﾟﾛﾃｸﾀ | 1 | 1 | 1 | |
| 20-18 | 24 | 398-76080-1 | * NEUTRAL SWITCH<br>* ﾆｭｰﾄﾗﾙｽｲｯﾁ | 1 | 1 | 1 | |
| 20-18 | 25 | 350-76081-0 | * NEUTRAL SWITCH BRACKET<br>* ﾆｭｰﾄﾗﾙｽｲｯﾁﾌﾞﾗｹｯﾄ | 1 | 1 | 1 | |
| 20-18 | 26 | 398-76083-0 | * NEUTRAL SWITCH ACTUATOR<br>* ﾆｭｰﾄﾗﾙｽｲｯﾁｱｸﾁｴｰﾀ | 1 | 1 | 1 | |
| 20-18 | 27 | 3M4-76084-0 | * SPACER 12-14-2.2<br>* ｽﾍﾟｰｻ ﾆｭｰﾄﾗﾙｽｲｯﾁ 12-14-2.2 | 1 | 1 | 1 | |
| 20-18 | 28 | 3B7-63731-0 | * WASHER 12.5-24-1<br>* ﾜｯｼｬ 12.5-24-1 | 1 | 1 | 1 | |
| 20-18 | 29 | 3G2-76142-0 | * GROUND CABLE<br>* ｸﾞﾗﾝﾄﾞｹｰﾌﾞﾙ | 1 | 1 | 1 | |
| | | | | | | | |
| 20-19 | 1 | 3M5B87090-C | ENGINE SHORT BLOCK KIT<br>ｴﾝｼﾞﾝｼｮｰﾄﾌﾞﾛｯｸｷｯﾄ | 1 | 1 | | Black |
| 20-19 | 3 | 3M7B87090-F | ENGINE SHORT BLOCK KIT<br>ｴﾝｼﾞﾝｼｮｰﾄﾌﾞﾛｯｸｷｯﾄ | | | 1 | Black |
| | | | | | | | |
| 20-20 | 1 | 3G2-87122-2 | CARBURETOR REPAIR KIT<br>ｷｬﾌﾞﾚﾀﾘﾍﾟｱｷｯﾄ | 1 | 1 | 1 | |
| 20-20 | 2 | 3C8-02011-0 | * CARBURETOR GASKET<br>* ｷｬﾌﾞﾚﾀｶﾞｽｹｯﾄ | 1 | 1 | 1 | |
| 20-20 | 3 | 3C8-03169-0 | * PLUG<br>* ﾌﾟﾗｸﾞ | 1 | 1 | 1 | |
| 20-20 | 4 | 3LD-03147-0 | * FLOAT VALVE<br>* ﾌﾛｰﾄﾊﾞﾙﾌﾞ | 1 | 1 | 1 | |

## Fig. 20 ASSEMBLY・KIT PARTS
## アッセンブリ・キットパーツ

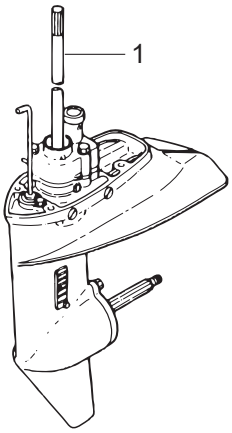


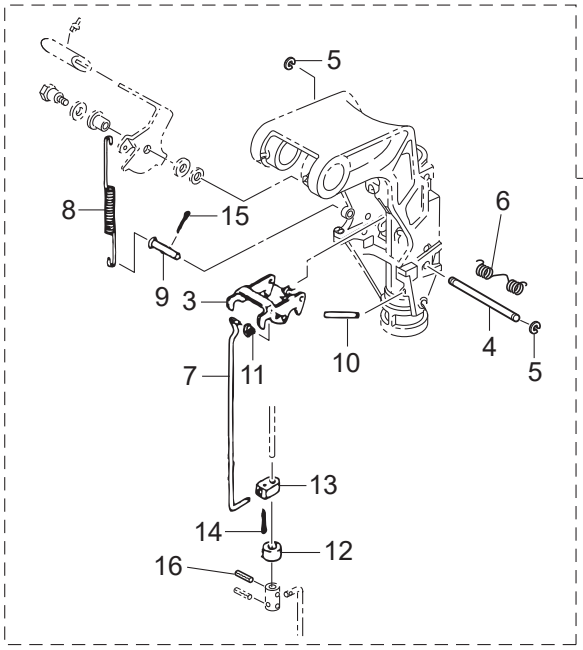


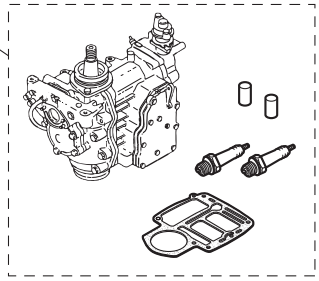


| | |
|---|---|
| ELECTRIC STARTER KIT (P TYPE)<br>エレクトリックスタータキット （P タイプ） | 17 |
| ELECTRIC STARTER KIT (F TYPE)<br>エレクトリックスタータキット （F タイプ） | 18 |
| CARBURETOR REPAIR KIT<br>キャブレタリペアキット | 20 |
| POWER HEAD GASKET SET<br>パワーヘッドガスケットセット | 21 |
| WATER PUMP REPAIR KIT<br>ウォータポンプリペアキット | 22 |
| WATER PUMP KIT (CHROME PLATED)<br>ウォータポンプキット （クロムメッキ） | 23 |
| LOWER UNIT GASKET SET<br>ロワユニットガスケットセット | 24 |
| TILLER HANDLE KIT<br>ティラハンドルキット | 25 |

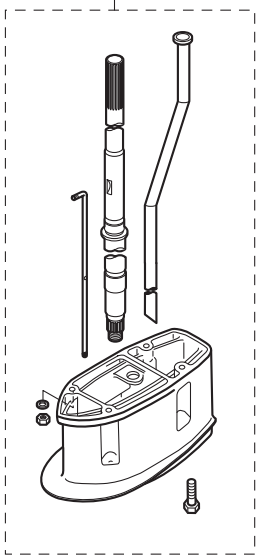

| Ref.No. 見出番号 | | Part No. 部品番号 | Description 部 品 名 | Q'ty/個数 M9.9D2 | M15D2 | M18E2 | Remarks 備 考 |
|---|---|---|---|---|---|---|---|
| 20-20 | 5 | 3C8-03126-0 | * FLOAT ARM PIN<br>* ﾌﾛｰﾄｱｰﾑﾋﾟﾝ | 1 | 1 | 1 | |
| 20-20 | 6 | 3C8-03125-0 | * FLOAT<br>* ﾌﾛｰﾄ | 1 | 1 | 1 | |
| 20-20 | 7 | 3C8-03121-0 | * FLOAT CHAMBER GASKET<br>* ﾌﾛｰﾄﾁｬﾝﾊﾞｶﾞｽｹｯﾄ | 1 | 1 | 1 | |
| 20-20 | 8 | 3C8-03193-0 | * GASKET<br>* ｶﾞｽｹｯﾄ ﾄﾞﾚﾝｽｸﾘｭ | 1 | 1 | 1 | |
| 20-20 | 9 | 3C8-03182-0 | * CARBURETOR COVER GASKET<br>* ｷｬﾌﾞﾚﾀｶﾊﾞｰｶﾞｽｹｯﾄ | 1 | 1 | 1 | |
| 20-20 | 10 | 922503-0410 | * SCREW<br>* ｽｸﾘｭ | 6 | 6 | 6 | |
| | | | | | | | |
| 20-21 | 1 | 3G2-87121-7 | POWER HEAD GASKET SET<br>ﾊﾟﾜｰﾍｯﾄﾞｶﾞｽｹｯﾄｾｯﾄ | 1 | 1 | | |
| 20-21 | 2 | 3G4-87121-8 | POWER HEAD GASKET SET<br>ﾊﾟﾜｰﾍｯﾄﾞｶﾞｽｹｯﾄｾｯﾄ | | | 1 | |
| 20-21 | 4 | 351-01005-1 | * CYLINDER HEAD GASKET<br>* ｼﾘﾝﾀﾞｰﾍｯﾄﾞｶﾞｽｹｯﾄ | 1 | 1 | | |
| 20-21 | 5 | 3M4-01005-0 | * CYLINDER HEAD GASKET<br>* ｼﾘﾝﾀﾞｰﾍｯﾄﾞｶﾞｽｹｯﾄ | | | 1 | |
| 20-21 | 6 | 346-01032-0 | * THERMOSTAT CAP GASKET<br>* ｻｰﾓｽﾀｯﾄｷｬｯﾌﾟｶﾞｽｹｯﾄ | 1 | 1 | 1 | |
| 20-21 | 7 | 350-02305-2 | * EXHAUST COVER GASKET<br>* ｴｷｿﾞｰｽﾄｶﾊﾞｰｶﾞｽｹｯﾄ | 1 | 1 | 1 | |
| 20-21 | 8 | 350-02306-2 | * EXHAUST COVER GASKET<br>* ｴｷｿﾞｰｽﾄｶﾊﾞｰｶﾞｽｹｯﾄ | 1 | 1 | 1 | |
| 20-21 | 9 | 350-00121-0 | * OIL SEAL 25-45-8<br>* ｵｲﾙｼｰﾙ 25-45-8 | 1 | 1 | 1 | |
| 20-21 | 10 | 338-01403-0 | * O-RING 2-55.5<br>* Oﾘﾝｸﾞ 2-55.5 | 1 | 1 | 1 | Magneto Basement |
| 20-21 | 12 | 3M2-00122-0 | * OIL SEAL 25-62-9.5<br>* ｵｲﾙｼｰﾙ 25-62-9.5 | 1 | 1 | 1 | Crankshaft (Lower) |
| 20-21 | 14 | 350-02104-2 | * INTAKE MANIFOLD GASKET<br>* ｲﾝﾃｰｸﾏﾆﾎｰﾙﾄﾞｶﾞｽｹｯﾄ A | 1 | 1 | 1 | |
| 20-21 | 15 | 350-02105-3 | * INTAKE MANIFOLD GASKET<br>* ｲﾝﾃｰｸﾏﾆﾎｰﾙﾄﾞｶﾞｽｹｯﾄ B | 1 | 1 | 1 | |
| 20-21 | 16 | 3C8-03121-0 | * FLOAT CHAMBER GASKET<br>* ﾌﾛｰﾄﾁｬﾝﾊﾞｶﾞｽｹｯﾄ | 1 | 1 | 1 | |
| 20-21 | 17 | 3C8-02011-0 | * CARBURETOR GASKET<br>* ｷｬﾌﾞﾚﾀｶﾞｽｹｯﾄ | 1 | 1 | 1 | |
| 20-21 | 18 | 3C8-03193-0 | * GASKET<br>* ｶﾞｽｹｯﾄ ﾄﾞﾚﾝｽｸﾘｭ | 1 | 1 | 1 | |
| 20-21 | 19 | 350-61012-2 | * DRIVE SHAFT HOUSING GASKET<br>* ﾄﾞﾗｲﾌﾞｼｬﾌﾄﾊｳｼﾞﾝｸﾞｶﾞｽｹｯﾄ | 1 | 1 | 1 | |
| 20-21 | 20 | 350-01215-1 | * OIL SEAL 12.8-25-7<br>* ｵｲﾙｼｰﾙ 12.8-25-7 | 1 | 1 | 1 | Bottom Cowl<br>Crankcase Head |
| 20-21 | 21 | 3M3-01303-0 | * ENGINE BASEMENT GASKET<br>* ｴﾝｼﾞﾝﾍﾞｰｽｶﾞｽｹｯﾄ | 1 | 1 | 1 | |
| 20-21 | 22 | 3G2-02414-1 | * INTAKE SILENCER GASKET<br>* ｲﾝﾃｰｸｻｲﾚﾝｻｶﾞｽｹｯﾄ | 1 | 1 | 1 | |
| | | | | | | | |
| 20-22 | 1 | 362-87322-1 | WATER PUMP REPAIR KIT<br>ｳｫｰﾀﾎﾟﾝﾌﾟﾘﾍﾟｱｷｯﾄ | 1 | 1 | 1 | |
| 20-22 | 3 | 3FS-65029-0 | * GUIDE PLATE GASKET<br>* ｶﾞｲﾄﾞﾌﾟﾚｰﾄｶﾞｽｹｯﾄ | 1 | 1 | 1 | |

## Fig. 20 ASSEMBLY・KIT PARTS
## アッセンブリ・キットパーツ

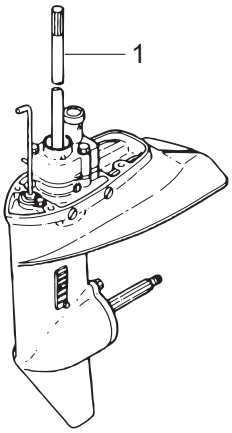


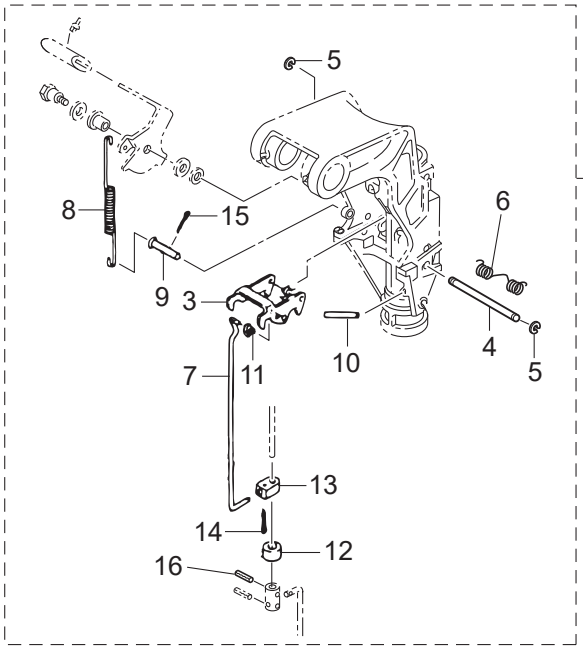


| | |
|---|---|
| ELECTRIC STARTER KIT (P TYPE)<br>エレクトリックスタータキット （P タイプ） | 17 |
| ELECTRIC STARTER KIT (F TYPE)<br>エレクトリックスタータキット （F タイプ） | 18 |
| CARBURETOR REPAIR KIT<br>キャブレタリペアキット | 20 |
| POWER HEAD GASKET SET<br>パワーヘッドガスケットセット | 21 |
| WATER PUMP REPAIR KIT<br>ウォータポンプリペアキット | 22 |
| WATER PUMP KIT (CHROME PLATED)<br>ウォータポンプキット （クロムメッキ） | 23 |
| LOWER UNIT GASKET SET<br>ロワユニットガスケットセット | 24 |
| TILLER HANDLE KIT<br>ティラハンドルキット | 25 |

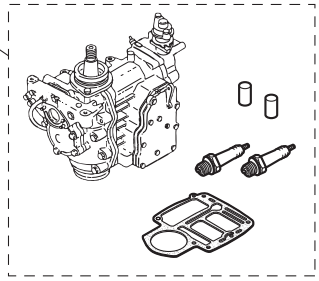


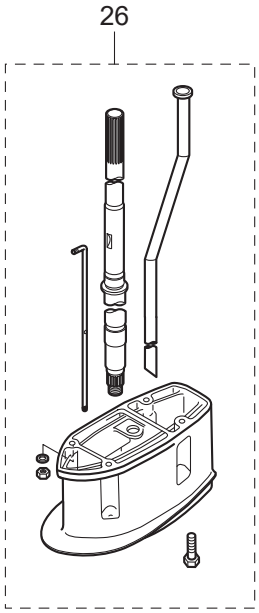

| Ref.No. 見出番号 | | Part No. 部品番号 | Description 部 品 名 | Q'ty/個数 M9.9D2 | M15D2 | M18E2 | Remarks 備 考 |
|---|---|---|---|---|---|---|---|
| 20-22 | 4 | 334-65021-0 | * WATER PUMP IMPELLER<br>* ｳｫｰﾀﾎﾟﾝﾌﾟｲﾝﾍﾟﾗ | 1 | 1 | 1 | |
| 20-22 | 6 | 3RS-65022-1 | * KEY<br>* ｷｰ | 1 | 1 | 1 | |
| 20-22 | 7 | 350-65011-1 | * PUMP CASE LINER<br>* ﾎﾟﾝﾌﾟｹｰｽﾗｲﾅ | 1 | 1 | 1 | |
| 20-22 | 8 | 350-65025-0 | * WATER PUMP GUIDE PLATE<br>* ｳｫｰﾀﾎﾟﾝﾌﾟｶﾞｲﾄﾞﾌﾟﾚｰﾄ | 1 | 1 | 1 | |
| 20-22 | 9 | 9101E3-5652 | * BOLT<br>* ﾎﾞﾙﾄ | 3 | 3 | 3 | |
| | | | | | | | |
| 20-23 | 1 | 362-65231-1 | WATER PUMP KIT (CHROME PLATED)<br>ｳｫｰﾀﾎﾟﾝﾌﾟｷｯﾄ (ｸﾛﾑﾒｯｷ) | 1 | 1 | 1 | |
| 20-23 | 3 | 3FS-65029-0 | * GUIDE PLATE GASKET<br>* ｶﾞｲﾄﾞﾌﾟﾚｰﾄｶﾞｽｹｯﾄ | 1 | 1 | 1 | |
| 20-23 | 4 | 334-65021-0 | * WATER PUMP IMPELLER<br>* ｳｫｰﾀﾎﾟﾝﾌﾟｲﾝﾍﾟﾗ | 1 | 1 | 1 | |
| 20-23 | 6 | 362-65238-0 | * PUMP CASE LINER<br>* ﾎﾟﾝﾌﾟｹｰｽﾗｲﾅ ｸﾛﾑﾒｯｷ | 1 | 1 | 1 | Chrome Plated |
| 20-23 | 7 | 362-65239-0 | * WATER PUMP GUIDE PLATE<br>* ｳｫｰﾀﾎﾟﾝﾌﾟｶﾞｲﾄﾞﾌﾟﾚｰﾄ ｸﾛﾑﾒｯｷ | 1 | 1 | 1 | Chrome Plated |
| | | | | | | | |
| 20-24 | 1 | 398-87321-3 | LOWER UNIT GASKET SET<br>ﾛｱﾕﾆｯﾄｶﾞｽｹｯﾄｾｯﾄ | 1 | 1 | 1 | |
| 20-24 | 2 | 3FS-65029-0 | * GUIDE PLATE GASKET<br>* ｶﾞｲﾄﾞﾌﾟﾚｰﾄｶﾞｽｹｯﾄ | 1 | 1 | 1 | |
| 20-24 | 3 | 332-60006-1 | * GASKET 8.1-15-1<br>* ｶﾞｽｹｯﾄ | 3 | 3 | 3 | |
| 20-24 | 4 | 121-32071-0 | * O-RING 2.4-59.6<br>* Oﾘﾝｸﾞ 2.4-59.6 | 1 | 1 | 1 | Propeller Shaft Housing |
| 20-24 | 5 | 346-65013-0 | * OIL SEAL 17-30-9<br>* ｵｲﾙｼｰﾙ 17-30-9 | 1 | 1 | 1 | Propeller Shaft |
| 20-24 | 6 | 332-60223-0 | * OIL SEAL 13.8-26-9.5<br>* ｵｲﾙｼｰﾙ 13.8-26-9.5 | 1 | 1 | 1 | Pump Case (Lower) |
| 20-24 | 7 | 336-62415-0 | * O-RING 3.5-36<br>* Oﾘﾝｸﾞ 3.5-36 | 2 | 2 | 2 | Pump Case (Lower)<br>Cam Rod Bushing |
| 20-24 | 8 | 332-66021-0 | * O-RING 2.4-5.8<br>* Oﾘﾝｸﾞ 2.4-5.8 | 2 | 2 | 2 | Cam Rod |
| | | | | | | | |
| 20-25 | 1 | 398Q63000-5 | TILLER HANDLE KIT<br>ﾃｨﾗﾊﾝﾄﾞﾙｷｯﾄ | 1 | 1 | 1 | for EP⇒EF Type |
| 20-25 | 3 | 398Q63003-3 | * TILLER HANDLE ASSY<br>* ﾃｨﾗﾊﾝﾄﾞﾙｱｯｼ | 1 | 1 | 1 | |
| 20-25 | 5 | 350-63064-0 | * UNIVERSAL PINION<br>* ﾕﾆﾊﾞｰｻﾙﾋﾟﾆｵﾝ | 1 | 1 | 1 | |
| 20-25 | 6 | 350-63061-1 | * THROTTLE SHAFT<br>* ｽﾛｯﾄﾙｼｬﾌﾄ B | 1 | 1 | 1 | |
| 20-25 | 7 | 350-63063-0 | * THROTTLE SHAFT SUPPORT<br>* ｽﾛｯﾄﾙｼｬﾌﾄｻﾎﾟｰﾄ | 2 | 2 | 2 | |
| 20-25 | 8 | 910103-7630 | * BOLT<br>* ﾎﾞﾙﾄ | 1 | 1 | 1 | |
| 20-25 | 9 | 945303-0600 | * E-RING d=6<br>* Eﾘﾝｸﾞ d=6 | 1 | 1 | 1 | |
| 20-25 | 10 | 345-66226-0 | * GROMMET 17-3<br>* ｸﾞﾛﾒｯﾄ 17-3 | 1 | 1 | 1 | |

## Fig. 20 ASSEMBLY・KIT PARTS
## アッセンブリ・キットパーツ

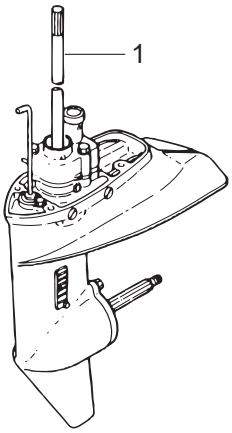


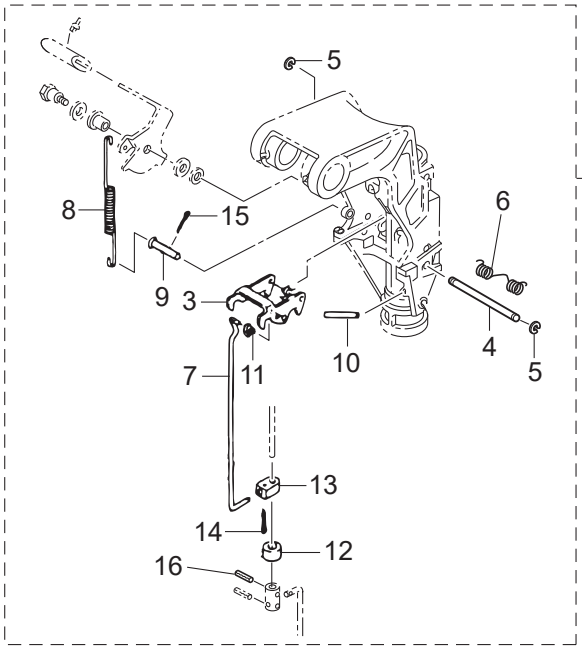


| | |
|---|---|
| ELECTRIC STARTER KIT (P TYPE)<br>エレクトリックスタータキット （P タイプ） | 17 |
| ELECTRIC STARTER KIT (F TYPE)<br>エレクトリックスタータキット （F タイプ） | 18 |
| CARBURETOR REPAIR KIT<br>キャブレタリペアキット | 20 |
| POWER HEAD GASKET SET<br>パワーヘッドガスケットセット | 21 |
| WATER PUMP REPAIR KIT<br>ウォータポンプリペアキット | 22 |
| WATER PUMP KIT (CHROME PLATED)<br>ウォータポンプキット （クロムメッキ） | 23 |
| LOWER UNIT GASKET SET<br>ロワユニットガスケットセット | 24 |
| TILLER HANDLE KIT<br>ティラハンドルキット | 25 |

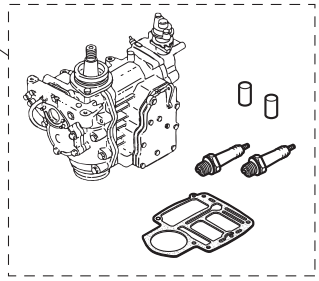


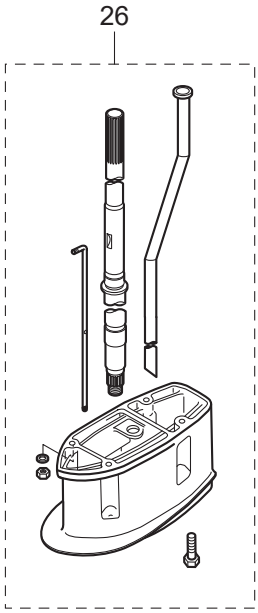

| Ref.No. 見出番号 | | Part No. 部品番号 | Description 部 品 名 | Q'ty/個数 M9.9D2 | M15D2 | M18E2 | Remarks 備 考 |
|---|---|---|---|---|---|---|---|
| 20-25 | 11 | 353-83728-1 | * PIN<br>* ﾋﾟﾝ ｹｰﾌﾞﾙ | 1 | 1 | 1 | |
| 20-25 | 12 | 930103-0600 | * NUT<br>* ﾅｯﾄ | 1 | 1 | 1 | |
| 20-25 | 13 | 3AA-83719-0 | * WASHER 8.5-18-1.6<br>* ﾜｯｼｬ 8.5-18-1.6 | 1 | 1 | 1 | |
| 20-25 | 14 | 951603-0800 | * SNAP PIN d=8<br>* ｽﾅｯﾌﾟﾋﾟﾝ d=8 | 1 | 1 | 1 | |
| 20-25 | 15 | 3B7-63733-0 | * ROD SNAP 5-2.5<br>* ﾛｯﾄﾞｽﾅｯﾌﾟ 5-2.5 | 1 | 1 | 1 | |
| 20-25 | 16 | 398-63717-1 | * ROD 5-65L<br>* ﾛｯﾄﾞ 5-65L | 1 | 1 | 1 | |
| 20-25 | 17 | 930103-0500 | * NUT<br>* ﾅｯﾄ | 1 | 1 | 1 | |
| 20-25 | 18 | 346-67165-0 | * GROMMET 68-20-2.8<br>* ｸﾞﾛﾒｯﾄ B ﾎﾞﾄﾑｶｳﾙ | 1 | 1 | 1 | |
| 20-25 | 19 | 353-67162-0 | * GROMMET 41-14-3<br>* ｸﾞﾛﾒｯﾄ ﾊﾞｯﾃﾘｺｰﾄﾞ | 1 | 1 | 1 | |
| 20-25 | 20 | 346-05234-0 | ROD JOINT φ5<br>ﾛｯﾄﾞｼﾞｮｲﾝﾄ φ5 | 1 | 1 | 1 | |
| | | | | | | | |
| 20-26 | 1 | 398Q87314-1 | EXTENSION HOUSING KIT (UL)<br>ｴｸｽﾃﾝｼｮﾝﾊｳｼﾞﾝｸﾞｷｯﾄ(UL) | 1 | 1 | 1 | for Transom "L"⇒"UL" |
| 20-26 | 2 | 350Q61110-0 | * EXTENSION HOUSING<br>* ｴｸｽﾃﾝｼｮﾝﾊｳｼﾞﾝｸﾞ | 1 | 1 | 1 | |
| 20-26 | 3 | 3BJ-60001-0 | * BOLT 8-31<br>* ﾎﾞﾙﾄ | 4 | 4 | 4 | |
| 20-26 | 4 | 350-65120-0 | * WATER PIPE (UL)<br>* ｳｫｰﾀﾊﾟｲﾌﾟ (UL) | 1 | 1 | 1 | |
| 20-26 | 5 | 350-64303-0 | * DRIVE SHAFT (UL)<br>* ﾄﾞﾗｲﾌﾞｼｬﾌﾄ (UL) | 1 | 1 | 1 | |
| 20-26 | 6 | 398-66014-0 | * CAM ROD (UL)<br>* ｶﾑﾛｯﾄﾞ (UL) | 1 | 1 | 1 | |

# 索引


<B>
BEVEL GEAR C . . . . . 9-21
<C>
CDユニット . . . . . 6-32
CDユニットブラケット . . . . . 6-33
Cリング . . . . . 2-21
<E>
Eリング d=5 . . . . . 5-6
Eリング d=5 . . . . . 10-78
Eリング d=5 . . . . . 20-5
Eリング d=6 . . . . . 10-63
Eリング d=6 . . . . . 12-32
Eリング d=6 . . . . . 17-6
Eリング d=6 . . . . . 20-25-9
<O>
Oリング . . . . . 3-25
Oリング 1.5-2.5 . . . . . 7-38
Oリング 1.5-2.5 . . . . . 20-17-27
Oリング 1.9-13 . . . . . 1-76
Oリング 2.4-5.8 . . . . . 9-53
Oリング 2.4-5.8 . . . . . 20-24-8
Oリング 2.4-59.6 . . . . . 9-13
Oリング 2.4-59.6 . . . . . 20-24-4
Oリング 2.5-4.5 . . . . . 5-21
Oリング 2-55.5 . . . . . 6-3
Oリング 2-55.5 . . . . . 20-21-10
Oリング 3.5-22 . . . . . 10-24
Oリング 3.5-36 . . . . . 9-42
Oリング 3.5-36 . . . . . 9-54
Oリング 3.5-36 . . . . . 20-24-7
<ア>
アイドルエキゾーストポートグロメット . . . . . 8-5
アジャストスクリュ スロットルフリクション . . . . . 4-11
アジャストナット . . . . . 11-14
アドバンサアーム . . . . . 1-46
アノード . . . . . 1-20
アノード . . . . . 1-78
アノード . . . . . 10-3
アノード . . . . . 10-38
アノードプラグ . . . . . 1-75
アノードプラグアッシ . . . . . 1-74
<イ>
イグニッションコイル W/R-キャップ . . . . . 6-37-1
インストラクションデカール . . . . . 17-26
インテークサイレンサ . . . . . 3-31
インテークサイレンサガスケット . . . . . 3-36
インテークサイレンサガスケット . . . . . 20-21-22
インテークマニホールドアッシ . . . . . 3-1-1
インテークマニホールドガスケット A . . . . . 3-3
インテークマニホールドガスケット A . . . . . 20-21-14
インテークマニホールドガスケット B . . . . . 3-4
インテークマニホールドガスケット B . . . . . 20-21-15
<ウ>
ウェーブワッシャ . . . . . 17-20
ウェーブワッシャ d=12 . . . . . 13-2
ウェーブワッシャ d=14 . . . . . 12-10
ウェーブワッシャ d=8 . . . . . 1-43
ウェーブワッシャ d=8 . . . . . 5-31
ウェルチプラグ . . . . . 1-12
ウォータストレーナ . . . . . 9-30
ウォータストレーナ サブ . . . . . 9-33
ウォータパイプ (L) . . . . . 8-14-2
ウォータパイプ (S) . . . . . 8-14-1
ウォータパイプ (UL) . . . . . 20-26-4
ウォータパイプオウキシリアリマウント . . . . . 8-4
ウォータパイプシール (アッパ) . . . . . 8-15
ウォータパイプシール (ロワ) . . . . . 9-39
ウォータポンプインペラ . . . . . 9-35-1
ウォータポンプインペラ . . . . . 20-22-4
ウォータポンプインペラ . . . . . 20-23-4
ウォータポンプガイドプレート . . . . . 9-44
ウォータポンプガイドプレート . . . . . 20-22-8
ウォータポンプガイドプレート クロムメッキ . . . . . 20-23-7
ウォータポンプキット (クロムメッキ) . . . . . 20-23-1
ウォータポンプリペアキット . . . . . 20-22-1
<エ>
エキサイタコイル . . . . . 6-10
エキゾーストカバー (インナ) . . . . . 1-25-1
エキゾーストカバーアッシ . . . . . 1-22-1
エキゾーストカバーガスケット . . . . . 1-26
エキゾーストカバーガスケット . . . . . 1-27
エキゾーストカバーガスケット . . . . . 20-21-7
エキゾーストカバーガスケット . . . . . 20-21-8
エキゾーストパイプ . . . . . 8-7-1
エキゾーストパイプガスケット . . . . . 8-8
エクステンションコード . . . . . 19-15
エクステンションハウジング . . . . . 20-26-2
エクステンションハウジングキット(UL) . . . . . 20-26-1
エレクトリックスタータキット (Fタイプ) . . . . . 20-18-1
エレクトリックスタ-タキット（P） . . . . . 20-17-1
エンジンショートブロックキット . . . . . 20-19-1
エンジンショートブロックキット . . . . . 20-19-3
エンジンベースガスケット . . . . . 1-69
エンジンベースガスケット . . . . . 20-21-21
<オ>
オイルシール 12.8-25-7 . . . . . 12-2
オイルシール 12.8-25-7 . . . . . 20-21-20
オイルシール 13.8-26-9.5 . . . . . 9-41
オイルシール 13.8-26-9.5 . . . . . 20-24-6
オイルシール 14-20-4.5 . . . . . 13-3
オイルシール 17-30-9 . . . . . 9-14
オイルシール 17-30-9 . . . . . 20-24-5
オイルシール 25-45-8 . . . . . 6-1
オイルシール 25-45-8 . . . . . 20-21-9
オイルシール 25-62-9.5 . . . . . 2-3
オイルシール 25-62-9.5 . . . . . 20-21-12
オイルシールリング ロワ . . . . . 2-4
オルタネータアッシ . . . . . 6-8
<カ>
ガードパイプ ドライブシャフト . . . . . 9-2
ガイドプレート . . . . . 6-20
ガイドプレートガスケット . . . . . 9-43
ガイドプレートガスケット . . . . . 20-22-3
ガイドプレートガスケット . . . . . 20-23-3
ガイドプレートガスケット . . . . . 20-24-2
ガスケット . . . . . 1-24
ガスケット . . . . . 9-7
ガスケット . . . . . 16-19
ガスケット . . . . . 20-24-3
ガスケット 10.2-16-0.5 . . . . . 12-28
ガスケット 6.2-11-1 . . . . . 6-48
ガスケット ドレンスクリュ . . . . . 4-16
ガスケット ドレンスクリュ . . . . . 20-20-8
ガスケット ドレンスクリュ . . . . . 20-21-18
カップ . . . . . 3-24
カバ- . . . . . 17-48
カバーフック . . . . . 12-11
カムロッド (L) . . . . . 9-49-2
カムロッド (S) . . . . . 9-49-1
カムロッド (UL) . . . . . 20-26-6
カムロッドブッシング . . . . . 9-52
カラー . . . . . 11-20
カラー 4-6-21 . . . . . 5-27
カラー 6.1-8-4 . . . . . 5-33
カラー 8.1-10.5-6.5 . . . . . 14-28
カラー ウォータパイプ . . . . . 8-16
<キ>
キー . . . . . 9-36
キー . . . . . 20-22-6
キー 19-7-5 . . . . . 6-16
ギヤケースアッシ . . . . . 9-4
キャップナット ブラケットボルト . . . . . 10-12
キャブレタアッシ . . . . . 4-1-1
キャブレタアッシ . . . . . 4-1-2
キャブレタガスケット . . . . . 4-30
キャブレタガスケット . . . . . 20-20-2
キャブレタガスケット . . . . . 20-21-17
キャブレタカバー . . . . . 4-18
キャブレタカバーガスケット . . . . . 4-19
キャブレタカバーガスケット . . . . . 20-20-9
キャブレタリペアキット . . . . . 20-20-1
<ク>
クイックコネクタ (タンクメール) . . . . . 16-15
クラッチ . . . . . 9-24
クラッチカム . . . . . 9-50
クラッチケーブルステーアッシ . . . . . 14-14

クランクシャフト A. . . . . 2-10
クランクシャフト B. . . . . 2-11-1
クランクシャフト C. . . . . 2-14-1
クランクシャフト D . . . . . 2-15
クランクシャフトサブアッシ. . . . . 2-7-1
クランクピン. . . . . 2-17
グランド (アースワイヤ) L=110 . . . . . 10-51
グランド (アースワイヤ) L=130 . . . . . 10-47
グランド (アースワイヤ) L=130 . . . . . 10-49
グランドケーブル. . . . . 7-22
グランドケーブル. . . . . 20-17-30
グランドケーブル. . . . . 20-18-29
グランドケーブル (AV2) L=120. . . . . 1-72
クランプ. . . . . 1-65
クランプ. . . . . 1-67
クランプ. . . . . 7-20
クランプ. . . . . 12-24
クランプ. . . . . 16-5
クランプ. . . . . 16-11
クランプ. . . . . 20-17-8
クランプ. . . . . 20-18-8
クランプ 6.5-47.5P . . . . . 5-23
クランプ 6.5-47.5P . . . . . 6-26
クランプ 6.5-47.5P . . . . . 12-23-2
クランプ 6.5-47.5P . . . . . 20-17-19
クランプ 6.5-47.5P . . . . . 20-18-19
クランプ 6-9.5L . . . . . 12-23-1
クランプスクリュ. . . . . 10-74
クランプスクリュアッシ . . . . . 10-73
クランプスクリュキット . . . . . 10-72
クランプスクリュパッド . . . . . 10-77
クランプスクリュハンドル. . . . . 10-75
クランプブラケット (L) . . . . . 10-2
クランプブラケット (R) . . . . . 10-1
グリスフィッティング. . . . . 10-16
グリップ. . . . . 11-9
グリップ. . . . . 17-18
クリップ φ10 . . . . . 3-30
クリップ φ10 . . . . . 12-30
クリップ φ7 . . . . . 1-36
クリップ φ7 . . . . . 1-39
クリップ φ8 . . . . . 1-35
グロメット . . . . . 17-3
グロメット . . . . . 17-4
グロメット . . . . . 17-7
グロメット . . . . . 17-13
グロメット 17-2.7. . . . . 3-32
グロメット 17-2.7. . . . . 12-15
グロメット 17-2.7. . . . . 12-16
グロメット 17-3 . . . . . 12-14
グロメット 17-3 . . . . . 20-25-10
グロメット 22-2.5. . . . . 12-20
グロメット 22-2.5. . . . . 14-31
グロメット 22-2.5. . . . . 20-17-29
グロメット B . . . . . 17-55
グロメット B ボトムカウル. . . . . 12-17
グロメット B ボトムカウル. . . . . 20-25-18
グロメット E . . . . . 17-54
グロメット アッパ ドライブシャフト . . . . . 9-3
グロメット シフトロッド 17-3. . . . . 12-19
グロメット スロットルケーブル. . . . . 14-13
グロメット バッテリコード. . . . . 12-18
グロメット バッテリコード. . . . . 20-25-19
<ケ>
ケーブルクリップアッシ . . . . . 14-9
ケーブルジョイントアッシ . . . . . 14-16
ケーブルターミナル . . . . . 17-9
ケーブルターミナル プラグ. . . . . 6-19
ケーブルターミナル プラグ. . . . . 6-31
ケーブルターミナル プラグ. . . . . 6-36
ケーブルターミナル プラグ. . . . . 18-14
<コ>
コイルプレートアッシ W/オルタネータ . . . . . 6-6
コーションデカール . . . . . 5-36
コーションデカール . . . . . 5-37
コーションデカール . . . . . 15-13
コーションデカール (SIGP) . . . . . 17-52
コードアッシ. . . . . 18-11
コントロールレバー . . . . . 17-19
コンロッド . . . . . 2-8
<サ>
サーモスタット . . . . . 1-16
サーモスタットキャップ . . . . . 1-17-1
サーモスタットキャップガスケット . . . . . 1-18
サーモスタットキャップガスケット . . . . . 20-21-6
<シ>
シーリングプラグ. . . . . 2-16
シーリングプレート スタータ . . . . . 5-20
シールリング 13.8-22-3.7 . . . . . 12-7
シールリング ドラッグリンク . . . . . 14-29
シフトギヤアッシ. . . . . 17-8
シフトディテント. . . . . 13-4
シフトディテントスプリング. . . . . 13-9
シフトポジションデカール . . . . . 18-2
シフトレバー. . . . . 13-1
シフトレバーストップアジャスト. . . . . 13-7
シフトロッド (L). . . . . 13-13-2
シフトロッド (S). . . . . 13-13-1
シフトロッドジョイント . . . . . 13-14
シフトロッドレバー . . . . . 13-16
シム 35-41.9-0.1 . . . . . 9-46-1
シム 35-41.9-0.15 . . . . . 9-46-2
シム 35-41.9-0.3 . . . . . 9-46-3
シム 35-41.9-0.5 . . . . . 9-46-4
ジョイント . . . . . 17-51
ジョイントアッシ (アウトレット). . . . . 16-3
ジョイントアッシ (インレット) . . . . . 16-2
ショルダボルト 6-8. . . . . 10-57
シリンダブロック&クランクケースアッシ . . . . . 1-1-1
シリンダブロック＆クランクケ-スアッシ. . . . . 1-1-2
シリンダヘッドアッシ. . . . . 1-11-1
シリンダヘッドアッシ. . . . . 1-11-2
シリンダヘッドガスケット. . . . . 1-13-1
シリンダヘッドガスケット. . . . . 1-13-2
シリンダヘッドガスケット. . . . . 20-21-4
シリンダヘッドガスケット. . . . . 20-21-5
シリンダヘッドボルト. . . . . 1-14-1
シリンダヘッドボルト. . . . . 1-70
<ス>
スイッチプロテクタ . . . . . 7-43
スイッチプロテクタ . . . . . 20-18-23
スイベルブラケット . . . . . 10-15
スイベルブラケットシャフトアッシ . . . . . 10-9
スクリュ. . . . . 1-52
スクリュ. . . . . 1-77
スクリュ. . . . . 3-19
スクリュ. . . . . 3-33
スクリュ. . . . . 4-8
スクリュ. . . . . 4-14
スクリュ. . . . . 4-25
スクリュ. . . . . 5-26
スクリュ. . . . . 5-32
スクリュ. . . . . 6-9
スクリュ. . . . . 6-11
スクリュ. . . . . 6-14-1
スクリュ. . . . . 6-23
スクリュ. . . . . 6-25-1
スクリュ. . . . . 6-27
スクリュ. . . . . 7-16
スクリュ. . . . . 7-23
スクリュ. . . . . 7-34
スクリュ. . . . . 7-35
スクリュ. . . . . 9-31
スクリュ. . . . . 9-34
スクリュ. . . . . 11-10
スクリュ. . . . . 12-25
スクリュ. . . . . 16-17
スクリュ. . . . . 17-25
スクリュ. . . . . 17-28
スクリュ. . . . . 17-29
スクリュ. . . . . 17-30
スクリュ. . . . . 17-42
スクリュ. . . . . 18-13
スクリュ. . . . . 20-17-10
スクリュ. . . . . 20-17-22
スクリュ. . . . . 20-17-24
スクリュ. . . . . 20-18-10
スクリュ. . . . . 20-18-21
スクリュ. . . . . 20-20-10
スタータケース . . . . . 5-2
スタータケーブル L=200 . . . . . 7-27
スタータケーブル L=200 . . . . . 20-17-12
スタータケーブル L=200 . . . . . 20-18-12
スタータシール . . . . . 5-22

スタータシャフト . . . . . 5-12
スタータスプリング . . . . . 5-10
スタータソレノイド . . . . . 7-12
スタータソレノイド . . . . . 20-17-6
スタータソレノイド . . . . . 20-18-6
スタータハンドル . . . . . 5-17
スタータモータアッシ . . . . . 7-2
スタータモータアッシ . . . . . 20-17-2
スタータモータアッシ . . . . . 20-18-2
スタータモータブラケット . . . . . 7-9
スタータモータブラケット . . . . . 20-17-5
スタータモータブラケット . . . . . 20-18-5
スタータロープ φ5-1600 . . . . . 5-18
スタータロック . . . . . 5-29
スタータロックカム . . . . . 5-30
スタータロックスプリング . . . . . 5-28
スタータロックロッド . . . . . 1-44
スタータロックロッド . . . . . 5-34
スタッド . . . . . 1-48-1
スタッド . . . . . 3-7-1
スタッド . . . . . 3-9-1
ステアリングシャフトアッシ . . . . . 10-20-1
ステアリングフック . . . . . 14-17
ストッパ カムロッドブッシング . . . . . 9-55
ストッパ リバースロックレバーグリップ . . . . . 10-54
ストップスイッチアッシ . . . . . 12-21
ストップスイッチアッシ . . . . . 18-4
ストップスイッチデカール . . . . . 18-6
ストップスイッチランヤードアッシ . . . . . 12-22
ストップスイッチランヤードアッシ . . . . . 18-5
ストップスクリュ . . . . . 4-9
スナップ クラッチピン . . . . . 9-26
スナップピン d=8 . . . . . 1-60
スナップピン d=8 . . . . . 20-25-14
スパークプラグ (BR7HS-10) . . . . . 1-68-1
スパークプラグデカール . . . . . 12-35-1
スプリットピン 1.6-10 . . . . . 13-19
スプリットピン 1.6-10 . . . . . 20-15
スプリットピン 2.5-20 . . . . . 13-17
スプリットピン 2.5-22 . . . . . 13-8
スプリットピン 2-12 . . . . . 10-65
スプリットピン 2-12 . . . . . 20-14
スプリットピン 3-22 . . . . . 9-64
スプリング . . . . . 4-10
スプリング . . . . . 11-15
スプリング クラッチ . . . . . 9-27
スプリング チルトストッパ . . . . . 20-6
スプリング ボールジョイント . . . . . 14-5
スプリング リバースロックレバー B . . . . . 20-8
スプリングピン . . . . . 10-41
スプリングピン . . . . . 10-76
スプリングピン . . . . . 20-10
スプリングピン 3-10 . . . . . 11-11
スプリングピン 3-12 . . . . . 7-37
スプリングピン 3-12 . . . . . 9-51
スプリングピン 3-12 . . . . . 13-15
スプリングピン 3-12 . . . . . 20-16
スプリングピン 3-12 . . . . . 20-17-26
スプリングピン 3-16 . . . . . 5-11
スプリングピン 3-8 . . . . . 2-13
スプリングリテーナ クラッチ . . . . . 9-28
スプリングワッシャ . . . . . 5-16
スプリングワッシャ . . . . . 6-46
スプリングワッシャ . . . . . 7-8
スプリングワッシャ . . . . . 7-11
スプリングワッシャ . . . . . 7-24
スプリングワッシャ . . . . . 13-11
スプリングワッシャ . . . . . 14-8
スプリングワッシャ . . . . . 14-11
スプリングワッシャ . . . . . 14-20
スプリングワッシャ . . . . . 20-17-4
スプリングワッシャ . . . . . 20-17-11
スプリングワッシャ . . . . . 20-18-4
スプリングワッシャ . . . . . 20-18-11
スペーサ . . . . . 17-31
スペーサ 25.2-34-1.6 . . . . . 2-20
スペーサ 6.1-12-12 . . . . . 20-12
スペーサ 6-8-28.5 . . . . . 6-43
スペーサ スロットルシャフト A . . . . . 11-5
スペーサ ニュートラルスイッチ 12-14-2.2 . . . . . 7-17
スペーサ ニュートラルスイッチ 12-14-2.2 . . . . . 20-18-27
スラストプレート . . . . . 2-2
スラストプレート . . . . . 17-23
スラストプレート (アッパ) . . . . . 10-23
スラストプレート クランクシャフト . . . . . 2-1-1
スラストホルダ プロペラ . . . . . 9-61-1
スラストロッド . . . . . 10-13
スラストロッドスプリング . . . . . 10-14
スロージェット (#60) . . . . . 4-3-2
スロージェット (#80) . . . . . 4-3-1
スロットルアーム . . . . . 17-5
スロットルカム . . . . . 6-28-1
スロットルカム . . . . . 6-28-3
スロットルシャフト A . . . . . 11-12-1
スロットルシャフト B . . . . . 12-31
スロットルシャフト B . . . . . 20-25-6
スロットルシャフトサポート . . . . . 12-33
スロットルシャフトサポート . . . . . 20-25-7
スロットルシャフトダンパ A . . . . . 11-6
スロットルデカール . . . . . 11-4
スロットルリミッタアーム . . . . . 1-41
スロットルリミッタシャフト . . . . . 1-42-1
スロットルレバーアッシ . . . . . 3-11
スロットルレバーエンド . . . . . 3-13
スロットルローラ . . . . . 3-12
<セ>
セーフティロープ φ5-1600 . . . . . 19-2
セッティングピース チルトストッパ . . . . . 10-46
セッティングプレート . . . . . 10-43
セッティングリング . . . . . 6-21
<タ>
ターミナルキャップ . . . . . 7-26
ターミナルキャップ . . . . . 20-17-20
ターミナルキャップ . . . . . 20-18-20
ターミナルキャップ スタータ . . . . . 7-28
ターミナルキャップ スタータ . . . . . 20-17-13
ターミナルキャップ スタータ . . . . . 20-18-13
ダウェルピン 6-12 . . . . . 1-10
ダウェルピン 6-12 . . . . . 8-3
タンクフィラキャップガスケット . . . . . 16-14
ダンパ (アッパ) . . . . . 10-26
ダンパ (ロワ) . . . . . 10-31
<チ>
チェックバルブ . . . . . 1-31
チェックバルブ . . . . . 4-24
チョークソレノイド . . . . . 7-31
チョークソレノイド . . . . . 20-17-23
チョークソレノイドフック . . . . . 7-36
チョークソレノイドフック . . . . . 20-17-25
チョークソレノイドブラケット . . . . . 7-33
チョークソレノイドブラケット . . . . . 20-17-21
チョークレバー . . . . . 3-34
チョークロッド . . . . . 12-4
チョークロッドブッシング . . . . . 12-5
チルトスイッチプラグ . . . . . 17-24
チルトストッパ . . . . . 10-40
チルトハンドル . . . . . 15-5
<ツ>
ツインリモートコントロールキット . . . . . 17-56
ツールキット . . . . . 19-1
<テ>
ディスタンスピース . . . . . 10-5
ティラ-ハンドル . . . . . 11-3
ティラハンドルアッシ . . . . . 11-1-1
ティラハンドルアッシ . . . . . 20-25-3
ティラハンドルキット . . . . . 20-25-1
ティラハンドルサブアッシ . . . . . 11-2-1
デカール (レバー) . . . . . 18-1
デカールセット (M15D2) . . . . . 15-11-2
デカールセット (M18E2) . . . . . 15-11-3
デカールセット (M9.9D2) . . . . . 15-11-1
デテントスプリング . . . . . 17-44
デテントリテーナ . . . . . 17-43
デテントローラ . . . . . 17-40
<ト>
トップカウルアッシ . . . . . 15-1
トップカウルサブアッシ . . . . . 15-3
トップカウルシール . . . . . 15-9
ドライブギヤ . . . . . 17-10
ドライブシャフト (L) . . . . . 9-47-2
ドライブシャフト (S) . . . . . 9-47-1
ドライブシャフト (UL) . . . . . 20-26-5
ドライブシャフトハウジング (L) . . . . . 8-1-2
ドライブシャフトハウジング (S) . . . . . 8-1-1

ドライブシャフトハウジングガスケット . . . . . 12-36
ドライブシャフトハウジングガスケット . . . . . 20-21-19
ドラッグリンクアッシ G. . . . . 14-22
ドラッグリンクスペーサ . . . . . 14-32
トリムタブ . . . . . 9-16
ドレンプラグ (エンジンベース) . . . . . 13-20
<ナ>
ナイロンナット 3/8-24UNF . . . . . 14-23
ナイロンナット 4-P0.7 . . . . . 9-32
ナイロンナット 6-P1.0 . . . . . 11-18
ナイロンナット 6-P1.0 . . . . . 15-7
ナイロンナット 7/8-14. . . . . 10-10
ナイロンナット 8-P1.25 . . . . . 1-50
ナイロンナット 8-P1.25 . . . . . 14-24
ナット . . . . . 1-53
ナット . . . . . 1-55
ナット . . . . . 1-61
ナット . . . . . 1-63
ナット . . . . . 3-8-1
ナット . . . . . 3-27
ナット . . . . . 4-26
ナット . . . . . 5-14
ナット . . . . . 6-17
ナット . . . . . 6-24
ナット . . . . . 10-8
ナット . . . . . 10-70
ナット . . . . . 14-7
ナット . . . . . 14-12
ナット . . . . . 14-19
ナット . . . . . 17-11
ナット . . . . . 17-34
ナット . . . . . 20-25-12
ナット . . . . . 20-25-17
ナット 10-P1.25 . . . . . 12-27
ナット ベベルギヤ B . . . . . 9-20
<ニ>
ニップル 4.8-5 . . . . . 1-5
ニップル 4.8-5 . . . . . 3-2
ニップル 5.5-5 . . . . . 1-6
ニップル L. . . . . 1-7
ニュートラルスイッチ . . . . . 7-14
ニュートラルスイッチ . . . . . 20-18-24
ニュートラルスイッチ (リモートコントロール) . . . . . 18-12
ニュートラルスイッチアクチエータ . . . . . 7-19
ニュートラルスイッチアクチエータ . . . . . 20-18-26
ニュートラルスイッチブラケット. . . . . 7-15
ニュートラルスイッチブラケット. . . . . 20-18-25
ニュートラルロックアーム . . . . . 17-16
ニュートラルロックスプリング . . . . . 17-17
<ハ>
バッテリケーブル L=2000. . . . . 7-25
バッテリケーブル L=2000. . . . . 20-17-16
バッテリケーブル L=2000. . . . . 20-18-16
パワーヘッドガスケットセット . . . . . 20-21-1
パワーヘッドガスケットセット . . . . . 20-21-2
バンド . . . . . 7-40
バンド . . . . . 7-41
バンド . . . . . 18-3
バンド . . . . . 20-17-18
バンド . . . . . 20-18-18
<ヒ>
ピストン. . . . . 2-35-1
ピストン. . . . . 2-39-1
ピストン (0.5 O/S). . . . . 2-35-2
ピストン (0.5 O/S). . . . . 2-39-2
ピストンピン. . . . . 2-36
ピストンピン. . . . . 2-44
ピストンピンクリップ . . . . . 2-45
ピストンリペアキット . . . . . 2-34-1
ピストンリペアキット . . . . . 2-38-1
ピストンリペアキット (0.5 O/S) . . . . . 2-34-2
ピストンリペアキット (0.5 O/S) . . . . . 2-38-2
ピストンリング . . . . . 2-27-1
ピストンリング . . . . . 2-28-1
ピストンリング . . . . . 2-30-1
ピストンリング (0.5 O/S) . . . . . 2-27-2
ピストンリング (0.5 O/S) . . . . . 2-28-2
ピストンリング (0.5 O/S) . . . . . 2-30-2
ピストンリングセット . . . . . 2-26-1
ピストンリングセット . . . . . 2-29-1
ピストンリングセット (0.5 O/S) . . . . . 2-26-2
ピストンリングセット (0.5 O/S) . . . . . 2-29-2
ピニオンアッシ . . . . . 7-3
ヒューズ 15A. . . . . 7-30
ヒューズワイヤアッシ L=355 . . . . . 7-29
ヒューズワイヤアッシ L=355 . . . . . 20-17-14
ヒューズワイヤアッシ L=355 . . . . . 20-18-14
ピン クラッチ φ5-30. . . . . 9-25
ピン ケーブル . . . . . 1-58
ピン ケーブル . . . . . 20-25-11
ピン シフトロッドレバー . . . . . 13-18
ピン シフトロッドレバー . . . . . 20-9
<フ>
フィルタ. . . . . 3-26
フックレバー. . . . . 12-6
フックレバーブッシング 14-16.5-17.7 . . . . . 12-8
プッシュロッド クラッチ . . . . . 9-29
ブッシング . . . . . 10-11
ブッシング . . . . . 11-8
ブッシング . . . . . 17-37
ブッシング 14.7-15.9-6. . . . . 5-5
ブッシング 24-30-30 . . . . . 10-22
ブッシング 8.1-20. . . . . 10-59
ブッシング 8.2-10-26.5. . . . . 10-42
ブッシング 8.4-10-11. . . . . 11-7
ブッシング 8-14-4. . . . . 1-49
ブッシング B . . . . . 17-27
ブッシング D. . . . . 17-22
ブッシング シフトレバーシャフト . . . . . 13-12
フュエルコネクタ . . . . . 16-10
フュエルコネクタ (エンジンメール) . . . . . 12-26
フュエルコネクタ (タンクフィメール). . . . . 16-9
フュエルコネクタマーク . . . . . 16-8
フュエルタンクアッシ 25L (トーハツ) . . . . . 16-12
フュエルタンクキャップアッシ . . . . . 16-13
フュエルピックアップアッシ W/ゲージ . . . . . 16-16
フュエルフィルタアッシ . . . . . 3-23
フライホイール . . . . . 6-5
フライホイール W/ギヤ . . . . . 7-1
フライホイール W/ギヤ . . . . . 20-17-15
フライホイール W/ギヤ . . . . . 20-18-15
プライマバルブ . . . . . 16-4
プライマバルブアッシ . . . . . 16-1
プラグ . . . . . 4-4
プラグ . . . . . 20-20-3
プラグ 8-8. . . . . 9-6
プラグキャップ W/レジスタンス . . . . . 6-41
ブラシ (-) . . . . . 7-6
ブラシ (+) . . . . . 7-5
ブラシホルダ. . . . . 7-4
プラスチックリベット 6.5. . . . . 3-35
フラッシングプラグ . . . . . 19-13
プランジャ チョークソレノイド. . . . . 7-32
フリースロットルスプリング. . . . . 17-47
フリースロットルドラム . . . . . 17-21
フリースロットルレバー . . . . . 17-41
フリースロットルローラ . . . . . 17-45
フリクションスプリング . . . . . 10-18
フリクションスプリング . . . . . 10-45
フリクションピース . . . . . 10-17
フリクションピース . . . . . 11-13
プレコートスクリュ . . . . . 4-22
プレコートボルト. . . . . 9-15
プレコートボルト. . . . . 12-3
フロート. . . . . 4-7
フロート. . . . . 20-20-6
フロートアームピン . . . . . 4-6
フロートアームピン . . . . . 20-20-5
フロートチャンバ. . . . . 4-12
フロートチャンバガスケット. . . . . 4-13
フロートチャンバガスケット. . . . . 20-20-7
フロートチャンバガスケット. . . . . 20-21-16
フロートバルブ . . . . . 4-5-1
フロートバルブ . . . . . 20-20-4
“プロペラアッシ (10”’)” . . . . . 9-59-4
“プロペラアッシ (11.5”’)” . . . . . 9-59-5
“プロペラアッシ (6”’)” . . . . . 9-59-1
“プロペラアッシ (8”’)” . . . . . 9-59-2
“プロペラアッシ (9”’)” . . . . . 9-59-3
プロペラシャフト. . . . . 9-23
プロペラシャフトハウジング. . . . . 9-10
プロペラシャフトハウジングアッシ . . . . . 9-9
プロペラナット . . . . . 9-63
プロペラハードウェアキット. . . . . 9-60

フロントハウジング . . . . . 17-53
<へ>
ベベルギア B . . . . . 9-19
ベベルギャアッシ (A). . . . . 9-18
<ホ>
ホース . . . . . 1-30
ホース . . . . . 1-38
ホース . . . . . 3-29
ホース . . . . . 12-29
ホース . . . . . 16-6
ホース . . . . . 16-7
ボールジョイント . . . . . 14-2
ボールジョイント B. . . . . 6-22
ボールジョイントコネクタ . . . . . 1-64
ボールジョイントホルダ . . . . . 14-3
ボールベアリング . . . . . 2-18
ボールベアリング . . . . . 2-19
ボールベアリング 6205 . . . . . 9-8
ボールベアリング 6205 . . . . . 9-11
ボールベアリング 6302 . . . . . 9-48
ボトムカウル . . . . . 12-1-1
ホルダ . . . . . 6-12
ホルダ . . . . . 17-49
ホルダ マグネトコード. . . . . 6-13
ホルダキャップ . . . . . 14-4
ボルト . . . . . 1-8-1
ボルト . . . . . 1-19-1
ボルト . . . . . 1-21
ボルト . . . . . 1-23
ボルト . . . . . 1-66
ボルト . . . . . 1-73
ボルト . . . . . 3-5-1
ボルト . . . . . 3-6-1
ボルト . . . . . 3-14
ボルト . . . . . 3-16
ボルト . . . . . 3-20
ボルト . . . . . 4-15
ボルト . . . . . 5-13
ボルト . . . . . 6-4
ボルト . . . . . 6-29
ボルト . . . . . 6-34
ボルト . . . . . 6-44
ボルト . . . . . 6-47-1
ボルト . . . . . 6-47-2
ボルト . . . . . 7-7
ボルト . . . . . 7-10
ボルト . . . . . 7-13
ボルト . . . . . 7-25a
ボルト . . . . . 8-6
ボルト . . . . . 8-9
ボルト . . . . . 9-17
ボルト . . . . . 9-45
ボルト . . . . . 9-56
ボルト . . . . . 10-4
ボルト . . . . . 10-19
ボルト . . . . . 10-34
ボルト . . . . . 10-35
ボルト . . . . . 10-39
ボルト . . . . . 10-44
ボルト . . . . . 10-50
ボルト . . . . . 10-69
ボルト . . . . . 11-16
ボルト . . . . . 11-17
ボルト . . . . . 11-19
ボルト . . . . . 12-12
ボルト . . . . . 12-34
ボルト . . . . . 13-5-1
ボルト . . . . . 13-10-1
ボルト . . . . . 14-10
ボルト . . . . . 14-15
ボルト . . . . . 14-18
ボルト . . . . . 14-27
ボルト . . . . . 17-12
ボルト . . . . . 17-39
ボルト . . . . . 17-50
ボルト . . . . . 20-17-3
ボルト . . . . . 20-17-7
ボルト . . . . . 20-17-17
ボルト . . . . . 20-18-3
ボルト . . . . . 20-18-7
ボルト . . . . . 20-18-17
ボルト . . . . . 20-22-9
ボルト . . . . . 20-25-8
ボルト . . . . . 20-26-3
ボルト 10-45 . . . . . 10-27
ボルト 25mm. . . . . 1-28
ボルト 30mm. . . . . 5-24
ポンプカバー. . . . . 4-21-1
ポンプカバーガスケット . . . . . 4-23
ポンプケース (アッパ) . . . . . 9-37
ポンプケース (ロワ). . . . . 9-40-1
ポンプケースライナ . . . . . 9-38
ポンプケースライナ . . . . . 20-22-7
ポンプケースライナ クロムメッキ . . . . . 20-23-6
ポンプダイヤフラム . . . . . 4-27
ポンプボディ . . . . . 4-29
ポンプボディガスケット . . . . . 4-28
<マ>
マウントブラケット (L) . . . . . 10-32
マウントブラケット (R) . . . . . 10-33-1
マグネトベース . . . . . 6-2
<メ>
メインジェット (#110) . . . . . 4-2-1
メインジェット (#116) . . . . . 4-2-2
メインスイッチアッシ . . . . . 7-42
メインスイッチアッシ . . . . . 18-8
メインスイッチアッシ . . . . . 20-18-22
メインスイッチキー No.943 . . . . . 18-9-1
メインスイッチキー No.944 . . . . . 18-9-2
メインスイッチキー No.945 . . . . . 18-9-3
メインスイッチキーカバリングキャップ . . . . . 18-10
メインノズル. . . . . 4-17-1
メインノズル. . . . . 4-17-2
<ユ>
ユニバーサルピニオン . . . . . 10-21
ユニバーサルピニオン . . . . . 20-25-5
<ラ>
ラチェット . . . . . 5-4
ラバープラグ. . . . . 4-20
ラバーマウント (アッパ). . . . . 10-25
ラバーマウント (ロワ) . . . . . 10-30
ラビリンスパッキン . . . . . 2-12
<リ>
リードバルブアッシ . . . . . 3-18
リードワイヤ (ブラック). . . . . 7-39
リードワイヤ (ブラック). . . . . 20-17-28
リードワイヤバンド 100. . . . . 6-30
リードワイヤバンド 100. . . . . 6-50
リールアッシ. . . . . 5-3
リコイルスタータアッシ . . . . . 5-1-1
リターンスプリング A . . . . . 5-8
リターンスプリング B . . . . . 5-9
リバースロック . . . . . 20-3
リバースロック (R) . . . . . 10-60
リバースロックアーム . . . . . 10-61
リバースロックシフトレバーキット . . . . . 20-2
リバースロックシャフト A . . . . . 10-62
リバースロックシャフト B . . . . . 20-4
リバースロックスプリング . . . . . 10-67
リバースロックスプリング (S) . . . . . 10-68
リバースロックリンク A. . . . . 10-66
リバースロックリンク B. . . . . 20-7
リバースロックリンクジョイント. . . . . 20-13
リバースロックレバー . . . . . 10-52
リバースロックレバーグリップ . . . . . 10-53
リバースロックロッド A. . . . . 10-64
リモートコントロールストップコードアッシ L=3900 . . . . . 14-30-1
リモートコントロールストップコードアッシ L=5900 . . . . . 14-30-2
リモートコントロールフィッティングアッシ . . . . . 14-1
リモートコントロールヘッドアッシ(RC12C) . . . . . 17-1
リモートコントロールヘッドアッシ(RC12D). . . . . 17-2
リモートコントロールロゴデカール . . . . . 18-7
リヤハウジング . . . . . 17-14
リヤパネル . . . . . 17-15
<レ>
レクチファイヤキット . . . . . 19-14
レクチファイヤコンプリート. . . . . 7-21
レクチファイヤコンプリート. . . . . 20-17-9
レクチファイヤコンプリート. . . . . 20-18-9
<ロ>
ロープアンカ. . . . . 5-19
ローラ . . . . . 17-36
ローラベアリング 14-18-20. . . . . 2-5
ローラベアリング 16-24-20. . . . . 9-5

ローラベアリング 17-24-20. . . . . 9-12
ローラベアリング 20-26-16. . . . . 2-9
ローラリテーナ . . . . . 17-46
ロッド . . . . . 3-15
ロッド 5-65L . . . . . 1-54
ロッド 5-65L . . . . . 20-25-16
ロッド アドバンサリンク B 5-60L . . . . . 1-62
ロッドジョイント φ5 . . . . . 1-56
ロッドジョイント φ5 . . . . . 20-25-20
ロッドスナップ 3.4-1.6. . . . . 3-22
ロッドスナップ 3.5-2. . . . . 1-45
ロッドスナップ 3.5-2. . . . . 5-35
ロッドスナップ 5-2.5. . . . . 1-47
ロッドスナップ 5-2.5. . . . . 1-57
ロッドスナップ 5-2.5. . . . . 20-11
ロッドスナップ 5-2.5. . . . . 20-25-15
ロワユニットアッシ (L) . . . . . 20-1-1
ロワユニットアッシ (S) . . . . . 20-1-2
ロワユニットガスケットセット . . . . . 20-24-1
<ワ>
ワッシャ. . . . . 1-9-1
ワッシャ. . . . . 1-15
ワッシャ. . . . . 1-29
ワッシャ. . . . . 1-51
ワッシャ. . . . . 1-71
ワッシャ. . . . . 3-10-1
ワッシャ. . . . . 3-17
ワッシャ. . . . . 3-21
ワッシャ. . . . . 3-28
ワッシャ. . . . . 5-15
ワッシャ. . . . . 5-25
ワッシャ. . . . . 6-45
ワッシャ. . . . . 6-49
ワッシャ. . . . . 10-6
ワッシャ. . . . . 10-7
ワッシャ. . . . . 10-28
ワッシャ. . . . . 10-58
ワッシャ. . . . . 10-71
ワッシャ. . . . . 13-6
ワッシャ. . . . . 14-21
ワッシャ. . . . . 14-26
ワッシャ. . . . . 16-18
ワッシャ. . . . . 17-33
ワッシャ. . . . . 17-35
ワッシャ. . . . . 17-38
ワッシャ 12.5-24-1 . . . . . 7-18
ワッシャ 12.5-24-1 . . . . . 20-18-28
ワッシャ 12.5-32-2.5 . . . . . 9-62
ワッシャ 14-22-1 . . . . . 12-9
ワッシャ 17.1-22-1.5 . . . . . 9-22
ワッシャ 17-30-1.6 . . . . . 6-18
ワッシャ 5.5-14-1.2. . . . . 14-6
ワッシャ 6.5-21-1 . . . . . 5-7
ワッシャ 6-16-1.5 . . . . . 6-35
ワッシャ 6-16-1.5 . . . . . 10-55
ワッシャ 6-16-1.5 . . . . . 12-13
ワッシャ 6-16-1.5 . . . . . 15-8
ワッシャ 8.1-16-1.5 . . . . . 10-37
ワッシャ 8.5-18-1.6 . . . . . 1-59
ワッシャ 8.5-18-1.6 . . . . . 10-56
ワッシャ 8.5-18-1.6 . . . . . 20-25-13
ワッシャ 9.6-18-2 . . . . . 14-25
ワッシャ マウントラバーアッパ. . . . . 10-29
ワッシャ リモコンボックス. . . . . 17-32

# INDEX


<A>
ADJUST SCREW ..... 4-11
ADJUSTING NUT ..... 11-14
ADVANCER ARM ..... 1-46
ALTERNATOR ASSY ..... 6-8
ANODE ..... 1-20
ANODE ..... 1-78
ANODE ..... 10-3
ANODE ..... 10-38
ANODE PLUG ..... 1-75
ANODE PLUG ASSY ..... 1-74
<B>
BALL BEARING ..... 2-18
BALL BEARING ..... 2-19
BALL BEARING 6205 ..... 9-8
BALL BEARING 6205 ..... 9-11
BALL BEARING 6302 ..... 9-48
BALL JOINT ..... 6-22
BALL JOINT ..... 14-2
BALL JOINT CONNECTOR ..... 1-64
BALL JOINT HOLDER ..... 14-3
BAND ..... 18-3
BAND 104 ..... 7-40
BAND 104 ..... 7-41
BAND 104 ..... 20-17-18
BAND 104 ..... 20-18-18
BATTERY CABLE L=2000 ..... 7-25
BATTERY CABLE L=2000 ..... 20-17-16
BATTERY CABLE L=2000 ..... 20-18-16
BEVEL GEAR ASSY (A) ..... 9-18
BEVEL GEAR B ..... 9-19
BOLT ..... 1-8-1
BOLT ..... 1-19-1
BOLT ..... 1-21
BOLT ..... 1-23
BOLT ..... 1-66
BOLT ..... 1-73
BOLT ..... 3-5-1
BOLT ..... 3-6-1
BOLT ..... 3-14
BOLT ..... 3-16
BOLT ..... 3-20
BOLT ..... 4-15
BOLT ..... 5-13
BOLT ..... 6-4
BOLT ..... 6-29
BOLT ..... 6-34
BOLT ..... 6-44
BOLT ..... 6-47-1
BOLT ..... 6-47-2
BOLT ..... 7-7
BOLT ..... 7-10
BOLT ..... 7-13
BOLT ..... 7-25a
BOLT ..... 8-9
BOLT ..... 9-15
BOLT ..... 9-17
BOLT ..... 9-45
BOLT ..... 9-56
BOLT ..... 10-4
BOLT ..... 10-19
BOLT ..... 10-39
BOLT ..... 10-44
BOLT ..... 10-50
BOLT ..... 10-69
BOLT ..... 11-16
BOLT ..... 11-17
BOLT ..... 12-12
BOLT ..... 12-34
BOLT ..... 13-5-1
BOLT ..... 13-10-1
BOLT ..... 14-10
BOLT ..... 14-15
BOLT ..... 14-18
BOLT ..... 14-27
BOLT ..... 17-12
BOLT ..... 17-39
BOLT ..... 17-50
BOLT ..... 20-17-3
BOLT ..... 20-17-7
BOLT ..... 20-17-17
BOLT ..... 20-18-3
BOLT ..... 20-18-7
BOLT ..... 20-18-17
BOLT ..... 20-22-9
BOLT ..... 20-25-8
BOLT 10-45 ..... 10-27
BOLT 25mm ..... 1-28
BOLT 30mm ..... 5-24
BOLT 8-31 ..... 8-6
BOLT 8-31 ..... 20-26-3
BOLT 9.7-11-12-8.5 ..... 11-19
BOLT M8-50 ..... 10-35
BOLT M8-80 ..... 10-34
BOTTOM COWL ..... 12-1-1
BRUSH HOLDER ..... 7-4
BUSHING ..... 10-11
BUSHING ..... 11-8
BUSHING ..... 13-12
BUSHING ..... 17-22
BUSHING ..... 17-27
BUSHING ..... 17-37
BUSHING 14.7-15.9-6 ..... 5-5
BUSHING 24-30-30 ..... 10-22
BUSHING 8.1-20 ..... 10-59
BUSHING 8.2-10-26.5 ..... 10-42
BUSHING 8.4-10-11 ..... 11-7
BUSHING 8-14-4 ..... 1-49
<C>
CABLE CLIP ASSY ..... 14-9
CABLE JOINT ASSY ..... 14-16
CABLE TERMINAL ..... 17-9
CABLE TERMINAL PLUG ..... 6-19
CABLE TERMINAL PLUG ..... 6-31
CABLE TERMINAL PLUG ..... 6-36
CABLE TERMINAL PLUG ..... 18-14
CAM ROD (L) ..... 9-49-2
CAM ROD (S) ..... 9-49-1
CAM ROD (UL) ..... 20-26-6
CAM ROD BUSHING ..... 9-52
CAP NUT ..... 10-12
CARBURETOR ASSY ..... 4-1-1
CARBURETOR ASSY ..... 4-1-2
CARBURETOR COVER ..... 4-18
CARBURETOR COVER GASKET ..... 4-19
CARBURETOR COVER GASKET ..... 20-20-9
CARBURETOR GASKET ..... 4-30
CARBURETOR GASKET ..... 20-20-2
CARBURETOR GASKET ..... 20-21-17
CARBURETOR REPAIR KIT ..... 20-20-1
CAUTION DECAL ..... 5-36
CAUTION DECAL ..... 5-37
CAUTION DECAL ..... 15-13
CAUTION DECAL(SIGP) ..... 17-52
CD UNIT ..... 6-32
CD UNIT BRACKET ..... 6-33
CHECK VALVE ..... 1-31
CHECK VALVE ..... 4-24
CHOKE LEVER ..... 3-34
CHOKE ROD ..... 12-4
CHOKE ROD BUSHING ..... 12-5
CHOKE SOLENOID ..... 7-31
CHOKE SOLENOID ..... 20-17-23
CHOKE SOLENOID BRACKET ..... 7-33
CHOKE SOLENOID BRACKET ..... 20-17-21
CHOKE SOLENOID HOOK ..... 7-36
CHOKE SOLENOID HOOK ..... 20-17-25
CLAMP ..... 16-5
CLAMP ..... 16-11
CLAMP 6.5-47.5P ..... 5-23
CLAMP 6.5-47.5P ..... 6-26
CLAMP 6.5-47.5P ..... 12-23-2
CLAMP 6.5-47.5P ..... 20-17-19
CLAMP 6.5-47.5P ..... 20-18-19
CLAMP 6.5-67P ..... 1-65
CLAMP 6.5-67P ..... 1-67
CLAMP 6.5-67P ..... 7-20
CLAMP 6.5-67P ..... 12-24
CLAMP 6.5-67P ..... 20-17-8
CLAMP 6.5-67P ..... 20-18-8
CLAMP 6-9.5L ..... 12-23-1
CLAMP BRACKET (L) ..... 10-2
CLAMP BRACKET (R) ..... 10-1
CLAMP SCREW ..... 10-74
CLAMP SCREW ASSY ..... 10-73
CLAMP SCREW HANDLE ..... 10-75
CLAMP SCREW KIT ..... 10-72
CLAMP SCREW PAD ..... 10-77
CLIP φ10 ..... 3-30
CLIP φ10 ..... 12-30
CLIP φ7 ..... 1-36
CLIP φ7 ..... 1-39
CLIP φ8 ..... 1-35
CLUTCH ..... 9-24
CLUTCH CABLE STAY ASSY ..... 14-14
CLUTCH CAM ..... 9-50
COIL PLATE ASSY W/ALTERNATOR ..... 6-6
COLLAR ..... 8-16
COLLAR ..... 11-20
COLLAR 4-6-21 ..... 5-27
COLLAR 6.1-8-4 ..... 5-33
COLLAR 8.1-10.5-6.5 ..... 14-28
CONNECTING ROD ..... 2-8
CONTROL LEVER ..... 17-19
CORD ASSY ..... 18-11
COVER ..... 17-48
COVER HOOK ..... 12-11
CRANK PIN ..... 2-17
CRANKSHAFT A ..... 2-10
CRANKSHAFT B ..... 2-11-1
CRANKSHAFT C ..... 2-14-1
CRANKSHAFT D ..... 2-15
CRANKSHAFT SUB-ASSY ..... 2-7-1
C-RING ..... 2-21
CUP ..... 3-24
CYL BLOCK & CRANKCASE ASSY ..... 1-1-1
CYL BLOCK & CRANKCASE ASSY ..... 1-1-2
CYLINDER HEAD ASSY ..... 1-11-1
CYLINDER HEAD ASSY ..... 1-11-2
CYLINDER HEAD BOLT ..... 1-14-1
CYLINDER HEAD BOLT ..... 1-70
CYLINDER HEAD GASKET ..... 1-13-1
CYLINDER HEAD GASKET ..... 1-13-2
CYLINDER HEAD GASKET ..... 20-21-4
CYLINDER HEAD GASKET ..... 20-21-5
<D>
DAMPER (LOWER) ..... 10-31
DAMPER (UPPER) ..... 10-26
DECAL (LEVER) ..... 18-1
DECAL SET (M15D2) (M15D2) ..... 15-11-2
DECAL SET (M18E2) (M18E2) ..... 15-11-3
DECAL SET (M9.9D2) (M9.9D2) ..... 15-11-1
DETENT RETAINER ..... 17-43
DETENT ROLLER ..... 17-40
DETENT SPRING ..... 17-44
DISTANCE PIECE ..... 10-5
DOWEL PIN 6-12 ..... 1-10
DOWEL PIN 6-12 ..... 8-3
DRAG LINK ASSY ..... 14-22
DRAG LINK SPACER ..... 14-32
DRAIN PLUG (ENGINE BASEMENT) ..... 13-20
DRIVE GEAR ..... 17-10
DRIVE SHAFT (L) ..... 9-47-2
DRIVE SHAFT (S) ..... 9-47-1
DRIVE SHAFT (UL) ..... 20-26-5
DRIVE SHAFT HOUSING (L) ..... 8-1-2
DRIVE SHAFT HOUSING (S) ..... 8-1-1
DRIVE SHAFT HOUSING GASKET ..... 12-36
DRIVE SHAFT HOUSING GASKET ..... 20-21-19
<E>
ELECTRIC STARTER KIT (F) ..... 20-18-1
ELECTRIC STARTER KIT (P) ..... 20-17-1
ENGINE BASEMENT GASKET ..... 1-69
ENGINE BASEMENT GASKET ..... 20-21-21
ENGINE SHORT BLOCK KIT ..... 20-19-1
ENGINE SHORT BLOCK KIT ..... 20-19-3
E-RING d=5 ..... 5-6

E-RING d=5 ..... 10-78
E-RING d=5 ..... 20-5
E-RING d=6 ..... 10-63
E-RING d=6 ..... 12-32
E-RING d=6 ..... 17-6
E-RING d=6 ..... 20-25-9
EXCITER COIL ..... 6-10
EXHAUST COVER (INNER) ..... 1-25-1
EXHAUST COVER ASSY ..... 1-22-1
EXHAUST COVER GASKET ..... 1-26
EXHAUST COVER GASKET ..... 1-27
EXHAUST COVER GASKET ..... 20-21-7
EXHAUST COVER GASKET ..... 20-21-8
EXHAUST PIPE ..... 8-7-1
EXHAUST PIPE GASKET ..... 8-8
EXTENSION CORD ..... 19-15
EXTENSION HOUSING ..... 20-26-2
EXTENSION HOUSING KIT (UL) ..... 20-26-1
<F>
FILTER ..... 3-26
FLOAT ..... 4-7
FLOAT ..... 20-20-6
FLOAT ARM PIN ..... 4-6
FLOAT ARM PIN ..... 20-20-5
FLOAT CHAMBER ..... 4-12
FLOAT CHAMBER GASKET ..... 4-13
FLOAT CHAMBER GASKET ..... 20-20-7
FLOAT CHAMBER GASKET ..... 20-21-16
FLOAT VALVE ..... 4-5-1
FLOAT VALVE ..... 20-20-4
FLUSHING PLUG ..... 19-13
FLYWHEEL ..... 6-5
FLYWHEEL W/GEAR ..... 7-1
FLYWHEEL W/GEAR ..... 20-17-15
FLYWHEEL W/GEAR ..... 20-18-15
FREE THROTTLE DRUM ..... 17-21
FREE THROTTLE LEVER ..... 17-41
FREE THROTTLE ROLLER ..... 17-45
FREE THROTTLE SPRING ..... 17-47
FRICTION PIECE ..... 10-17
FRICTION PIECE ..... 11-13
FRICTION SPRING ..... 10-18
FRICTION SPRING ..... 10-45
FRONT HOUSING ..... 17-53
FUEL CONNECTOR ..... 16-9
FUEL CONNECTOR ..... 16-10
FUEL CONNECTOR (MALE) ..... 12-26
FUEL CONNECTOR MARK ..... 16-8
FUEL FILTER ASSY ..... 3-23
FUEL PICK-UP ASSY W/GAUGE ..... 16-16
FUEL TANK ASSY 25L ..... 16-12
FUEL TANK CAP ASSY ..... 16-13
FUSE 15A ..... 7-30
FUSE WIRE ASSY L=355 ..... 7-29
FUSE WIRE ASSY L=355 ..... 20-17-14
FUSE WIRE ASSY L=355 ..... 20-18-14
<G>
GASKET ..... 4-16
GASKET ..... 16-19
GASKET ..... 20-20-8
GASKET ..... 20-21-18
GASKET 10.2-16-0.5 ..... 12-28
GASKET 6.2-11-1 ..... 6-48
GASKET 8.1-15-1 ..... 1-24
GASKET 8.1-15-1 ..... 9-7
GASKET 8.1-15-1 ..... 20-24-3
GEAR CASE ASSY ..... 9-4
GIRD PIPE ..... 9-2
GREASE FITTING ..... 10-16
GRIP ..... 11-9
GRIP ..... 17-18
GROMMET ..... 17-3
GROMMET ..... 17-4
GROMMET ..... 17-7
GROMMET ..... 17-13
GROMMET ..... 17-54
GROMMET ..... 17-55
GROMMET 17-2.7 ..... 3-32
GROMMET 17-2.7 ..... 12-15
GROMMET 17-2.7 ..... 12-16
GROMMET 17-3 ..... 12-14
GROMMET 17-3 ..... 12-19
GROMMET 17-3 ..... 20-25-10
GROMMET 22-2.5 ..... 12-20
GROMMET 22-2.5 ..... 14-31
GROMMET 22-2.5 ..... 20-17-29
GROMMET 26.1-11.5 ..... 9-3
GROMMET 41-14-3 ..... 12-18
GROMMET 41-14-3 ..... 20-25-19
GROMMET 68-20-2.8 ..... 12-17
GROMMET 68-20-2.8 ..... 20-25-18
GROMMET 68-20-3 ..... 14-13
GROUND CABLE ..... 7-22
GROUND CABLE ..... 20-17-30
GROUND CABLE ..... 20-18-29
GROUND CABLE L=120 ..... 1-72
GROUND L=110 ..... 10-51
GROUND L=130 ..... 10-47
GROUND L=130 ..... 10-49
GUIDE PLATE ..... 6-20
GUIDE PLATE GASKET ..... 9-43
GUIDE PLATE GASKET ..... 20-22-3
GUIDE PLATE GASKET ..... 20-23-3
GUIDE PLATE GASKET ..... 20-24-2
<H>
HOLDER ..... 6-12
HOLDER ..... 6-13
HOLDER ..... 17-49
HOLDER CAP ..... 14-4
HOOK LEVER ..... 12-6
HOOK LEVER BUSHING 14-16.5-17.7 ..... 12-8
HOSE ..... 1-30
HOSE ..... 1-38
HOSE ..... 3-29
HOSE ..... 12-29
HOSE ..... 16-6
HOSE ..... 16-7
<I>
IDLE EXHAUST PORT GROMMET ..... 8-5
IGNITION COIL W/R-CAP ..... 6-37-1
INSTRUCTION DECAL ..... 17-26
INTAKE MANIFOLD ASSY ..... 3-1-1
INTAKE MANIFOLD GASKET ..... 3-3
INTAKE MANIFOLD GASKET ..... 3-4
INTAKE MANIFOLD GASKET ..... 20-21-14
INTAKE MANIFOLD GASKET ..... 20-21-15
INTAKE SILENCER ..... 3-31
INTAKE SILENCER GASKET ..... 3-36
INTAKE SILENCER GASKET ..... 20-21-22
<J>
JOINT ..... 17-51
JOINT ASSY (INLET) ..... 16-2
JOINT ASSY (OUTLET) ..... 16-3
<K>
KEY ..... 9-36
KEY ..... 20-22-6
KEY 19-7-5 ..... 6-16
<L>
LABYRINTH PACKING ..... 2-12
LEAD WIRE ..... 7-39
LEAD WIRE ..... 20-17-28
LEAD WIRE BAND 100 ..... 6-30
LEAD WIRE BAND 100 ..... 6-50
LOWER UNIT ASSY (L) ..... 20-1-1
LOWER UNIT ASSY (S) ..... 20-1-2
LOWER UNIT GASKET SET ..... 20-24-1
<M>
MAGNETO BASEMENT ..... 6-2
MAIN JET (#110) ..... 4-2-1
MAIN JET (#116) ..... 4-2-2
MAIN NOZZLE ..... 4-17-1
MAIN NOZZLE ..... 4-17-2
MAIN SWITCH ASSY ..... 7-42
MAIN SWITCH ASSY ..... 18-8
MAIN SWITCH ASSY ..... 20-18-22
MAIN SWITCH KEY ..... 18-9-1
MAIN SWITCH KEY ..... 18-9-2
MAIN SWITCH KEY ..... 18-9-3
MAIN SWITCH KEY COVERING CAP ..... 18-10
MOUNT BRACKET (L) ..... 10-32
MOUNT BRACKET (R) ..... 10-33-1
<N>
NEGATIVE BRUSH ..... 7-6
NEUTRAL LOCK ARM ..... 17-16
NEUTRAL LOCK SPRING ..... 17-17
NEUTRAL SWITCH ..... 7-14
NEUTRAL SWITCH ..... 20-18-24
NEUTRAL SWITCH (REMOTE CONT) ..... 18-12
NEUTRAL SWITCH ACTUATOR ..... 7-19
NEUTRAL SWITCH ACTUATOR ..... 20-18-26
NEUTRAL SWITCH BRACKET ..... 7-15
NEUTRAL SWITCH BRACKET ..... 20-18-25
NIPPLE 4.8-5 ..... 1-5
NIPPLE 4.8-5 ..... 3-2
NIPPLE 5.5-5 ..... 1-6
NIPPLE 5-4-5 ..... 1-7
NUT ..... 1-53
NUT ..... 1-55
NUT ..... 1-61
NUT ..... 1-63
NUT ..... 3-8-1
NUT ..... 3-27
NUT ..... 4-26
NUT ..... 5-14
NUT ..... 6-17
NUT ..... 6-24
NUT ..... 9-20
NUT ..... 10-8
NUT ..... 10-70
NUT ..... 14-7
NUT ..... 14-12
NUT ..... 14-19
NUT ..... 17-11
NUT ..... 17-34
NUT ..... 20-25-12
NUT ..... 20-25-17
NUT 10-P1.25 ..... 12-27
NYLON NUT 3/8-24UNF ..... 14-23
NYLON NUT 4-P0.7 ..... 9-32
NYLON NUT 6-P1.0 ..... 11-18
NYLON NUT 6-P1.0 ..... 15-7
NYLON NUT 7/8-14 ..... 10-10
NYLON NUT 8-P1.25 ..... 1-50
NYLON NUT 8-P1.25 ..... 14-24
<O>
OIL SEAL 12.8-25-7 ..... 12-2
OIL SEAL 12.8-25-7 ..... 20-21-20
OIL SEAL 13.8-26-9.5 ..... 9-41
OIL SEAL 13.8-26-9.5 ..... 20-24-6
OIL SEAL 14-20-4.5 ..... 13-3
OIL SEAL 17-30-9 ..... 9-14
OIL SEAL 17-30-9 ..... 20-24-5
OIL SEAL 25-45-8 ..... 6-1
OIL SEAL 25-45-8 ..... 20-21-9
OIL SEAL 25-62-9.5 ..... 2-3
OIL SEAL 25-62-9.5 ..... 20-21-12
OIL SEALING RING 34-56.5-7.5 ..... 2-4
O-RING ..... 3-25
O-RING 1.5-2.5 ..... 7-38
O-RING 1.5-2.5 ..... 20-17-27
O-RING 1.9-13 ..... 1-76
O-RING 2.4-5.8 ..... 9-53
O-RING 2.4-5.8 ..... 20-24-8
O-RING 2.4-59.6 ..... 9-13
O-RING 2.4-59.6 ..... 20-24-4
O-RING 2.5-4.5 ..... 5-21
O-RING 2-55.5 ..... 6-3
O-RING 2-55.5 ..... 20-21-10
O-RING 3.5-22 ..... 10-24
O-RING 3.5-36 ..... 9-42
O-RING 3.5-36 ..... 9-54
O-RING 3.5-36 ..... 20-24-7
<P>
PIN ..... 1-58
PIN ..... 13-18
PIN ..... 20-9
PIN ..... 20-25-11
PIN φ5-30 ..... 9-25
PINION ASSY ..... 7-3
PISTON ..... 2-35-1
PISTON ..... 2-39-1
PISTON (0.5 O/S) ..... 2-35-2
PISTON (0.5 O/S) ..... 2-39-2
PISTON PIN ..... 2-36
PISTON PIN ..... 2-44
PISTON PIN CLIP ..... 2-45
PISTON REPAIR KIT ..... 2-34-1
PISTON REPAIR KIT ..... 2-38-1
PISTON REPAIR KIT (0.5 O/S) ..... 2-34-2

PISTON REPAIR KIT (0.5 O/S) 2-38-2
PISTON RING 2-27-1
PISTON RING 2-28-1
PISTON RING 2-30-1
PISTON RING (0.5 O/S) 2-27-2
PISTON RING (0.5 O/S) 2-28-2
PISTON RING (0.5 O/S) 2-30-2
PISTON RING SET 2-26-1
PISTON RING SET 2-29-1
PISTON RING SET (0.5 O/S) 2-26-2
PISTON RING SET (0.5 O/S) 2-29-2
PLASTIC RIVET 6.5 3-35
PLUG 4-4
PLUG 20-20-3
PLUG 8-8 9-6
PLUG CAP W/RESISTANCE 6-41
PLUNGER 7-32
POSITIVE BRUSH 7-5
POWER HEAD GASKET SET 20-21-1
POWER HEAD GASKET SET 20-21-2
PRE-COATED BOLT 6-20 12-3
PRE-COATED SCREW 4-22
PRIMER BULB 16-4
PRIMER BULB ASSY 16-1
"PROPELLER ASSY (10"")" 9-59-4
"PROPELLER ASSY (11.5"")" 9-59-5
"PROPELLER ASSY (6"")" 9-59-1
"PROPELLER ASSY (8"")" 9-59-2
"PROPELLER ASSY (9"")" 9-59-3
PROPELLER HARDWARE KIT 9-60
PROPELLER NUT 9-63
PROPELLER SHAFT 9-23
PROPELLER SHAFT HOUSING 9-10
PROPELLER SHAFT HOUSING ASSY 9-9
PUMP BODY 4-29
PUMP BODY GASKET 4-28
PUMP CASE (LOWER) 9-40-1
PUMP CASE (UPPER) 9-37
PUMP CASE LINER 9-38
PUMP CASE LINER 20-22-7
PUMP CASE LINER 20-23-6
PUMP COVER 4-21-1
PUMP COVER GASKET 4-23
PUMP DIAPHRAGM 4-27
PUSH ROD 9-29
<Q>
QUICK-CONNECTOR (MALE) 16-15
<R>
RATCHET 5-4
REAR HOUSING 17-14
REAR PANEL 17-15
RECOIL STARTER ASSY 5-1-1
RECTIFIER COMPLETE 7-21
RECTIFIER COMPLETE 20-17-9
RECTIFIER COMPLETE 20-18-9
RECTIFIER KIT 19-14
REED VALVE ASSY 3-18
REEL ASSY 5-3
REMOTE CONTROL FITTING ASSY 14-1
REMOTE CONTROL HEAD ASSY(RC12C) 17-1
REMOTE CONTROL HEAD ASSY(RC12D) 17-2
REMOTE CONTROL LOGO DECAL 18-7
REMOTE CONTROL STOP CORD ASSY L=3900 14-30-1
REMOTE CONTROL STOP CORD ASSY L=5900 14-30-2
RETURN SPRING 5-8
RETURN SPRING 5-9
REVERSE LOCK 20-3
REVERSE LOCK (R) 10-60
REVERSE LOCK ARM 10-61
REVERSE LOCK LEVER 10-52
REVERSE LOCK LEVER GRIP 10-53
REVERSE LOCK LINK 10-66
REVERSE LOCK LINK 20-7
REVERSE LOCK LINK JOINT 20-13
REVERSE LOCK ROD 10-64
REVERSE LOCK SHAFT 10-62
REVERSE LOCK SHAFT 20-4
REVERSE LOCK SHIFT LEVER KIT 20-2
REVERSE LOCK SPRING 10-67
REVERSE LOCK SPRING (S) 10-68
ROD 3-15
ROD 5-60L 1-62
ROD 5-65L 1-54
ROD 5-65L 20-25-16
ROD JOINT φ5 1-56
ROD JOINT φ5 20-25-20
ROD SNAP 3.4-1.6 3-22
ROD SNAP 3.5-2 1-45
ROD SNAP 3.5-2 5-35
ROD SNAP 5-2.5 1-47
ROD SNAP 5-2.5 1-57
ROD SNAP 5-2.5 20-11
ROD SNAP 5-2.5 20-25-15
ROLLER 17-36
ROLLER BEARING 14-18-20 2-5
ROLLER BEARING 16-24-20 9-5
ROLLER BEARING 17-24-20 9-12
ROLLER BEARING 20-26-16 2-9
ROLLER RETAINER 17-46
ROPE ANCHOR 5-19
RUBBER MOUNT (LOWER) 10-30
RUBBER MOUNT (UPPER) 10-25
RUBBER PLUG 4-20
<S>
SAFETY ROPE φ5-1600 19-2
SCREW 1-52
SCREW 1-77
SCREW 3-19
SCREW 3-33
SCREW 4-8
SCREW 4-14
SCREW 4-25
SCREW 5-26
SCREW 5-32
SCREW 6-9
SCREW 6-11
SCREW 6-14-1
SCREW 6-23
SCREW 6-25-1
SCREW 6-27
SCREW 7-16
SCREW 7-23
SCREW 7-34
SCREW 7-35
SCREW 9-31
SCREW 9-34
SCREW 11-10
SCREW 12-25
SCREW 16-17
SCREW 17-25
SCREW 17-28
SCREW 17-29
SCREW 17-30
SCREW 17-42
SCREW 18-13
SCREW 20-17-10
SCREW 20-17-22
SCREW 20-17-24
SCREW 20-18-10
SCREW 20-18-21
SCREW 20-20-10
SEAL RING 14-29
SEAL RING 13.8-22-3.7 12-7
SEALING PLATE 5-20
SEALING PLUG 2-16
SETTING PIECE 10-46
SETTING PLATE 10-43
SETTING RING 6-21
SHIFT DETENT 13-4
SHIFT DETENT SPRING 13-9
SHIFT GEAR ASSY 17-8
SHIFT LEVER 13-1
SHIFT LEVER STOP ADJUST 13-7
SHIFT POSITION DECAL 18-2
SHIFT ROD (L) 13-13-2
SHIFT ROD (S) 13-13-1
SHIFT ROD JOINT 13-14
SHIFT ROD LEVER 13-16
SHIM 35-41.9-0.1 9-46-1
SHIM 35-41.9-0.15 9-46-2
SHIM 35-41.9-0.3 9-46-3
SHIM 35-41.9-0.5 9-46-4
SHOULDER BOLT 6-8 10-57
SLOW JET (#60) 4-3-2
SLOW JET (#80) 4-3-1
SNAP 9-26
SNAP PIN d=8 1-60
SNAP PIN d=8 20-25-14
SPACER 11-5
SPACER 17-31
SPACER 12-14-2.2 7-17
SPACER 12-14-2.2 20-18-27
SPACER 25.2-34-1.6 2-20
SPACER 6.1-12-12 20-12
SPACER 6-8-28.5 6-43
SPARK PLUG DECAL (BR7HS10) 12-35-1
SPARK PLUG(BR7HS-10) 1-68-1
SPLIT PIN 1.6-10 13-19
SPLIT PIN 1.6-10 20-15
SPLIT PIN 2.5-20 13-17
SPLIT PIN 2.5-22 13-8
SPLIT PIN 2-12 10-65
SPLIT PIN 2-12 20-14
SPLIT PIN 3-22 9-64
SPRING 4-10
SPRING 9-27
SPRING 11-15
SPRING 14-5
SPRING 20-6
SPRING 20-8
SPRING PIN 10-41
SPRING PIN 10-76
SPRING PIN 20-10
SPRING PIN 3-10 11-11
SPRING PIN 3-12 7-37
SPRING PIN 3-12 9-51
SPRING PIN 3-12 13-15
SPRING PIN 3-12 20-16
SPRING PIN 3-12 20-17-26
SPRING PIN 3-16 5-11
SPRING PIN 3-8 2-13
SPRING RETAINER 9-28
SPRING WASHER 5-16
SPRING WASHER 6-46
SPRING WASHER 7-8
SPRING WASHER 7-11
SPRING WASHER 7-24
SPRING WASHER 13-11
SPRING WASHER 14-8
SPRING WASHER 14-11
SPRING WASHER 14-20
SPRING WASHER 20-17-4
SPRING WASHER 20-17-11
SPRING WASHER 20-18-4
SPRING WASHER 20-18-11
STARTER CABLE L=200 7-27
STARTER CABLE L=200 20-17-12
STARTER CABLE L=200 20-18-12
STARTER CASE 5-2
STARTER HANDLE 5-17
STARTER LOCK 5-29
STARTER LOCK CAM 5-30
STARTER LOCK ROD 1-44
STARTER LOCK ROD 5-34
STARTER LOCK SPRING 5-28
STARTER MOTOR ASSY 7-2
STARTER MOTOR ASSY 20-17-2
STARTER MOTOR ASSY 20-18-2
STARTER MOTOR BRACKET 7-9
STARTER MOTOR BRACKET 20-17-5
STARTER MOTOR BRACKET 20-18-5
STARTER ROPE φ5-1600 5-18
STARTER SEAL 5-22
STARTER SHAFT 5-12
STARTER SOLENOID 7-12
STARTER SOLENOID 20-17-6
STARTER SOLENOID 20-18-6
STARTER SPRING 5-10
STEERING HOOK 14-17
STEERING SHAFT ASSY 10-20-1
STOP SCREW 4-9
STOP SWITCH ASSY 12-21
STOP SWITCH ASSY 18-4
STOP SWITCH DECAL 18-6
STOP SWITCH LANYARD ASSY 12-22
STOP SWITCH LANYARD ASSY 18-5
STOPPER 9-55

STOPPER ..... 10-54
STUD..... 1-48-1
STUD..... 3-7-1
STUD..... 3-9-1
SWITCH PROTECTOR (FOOLPROOF) ... 7-43
SWITCH PROTECTOR (FOOLPROOF) ... 20-18-23
SWIVEL BRACKET ..... 10-15
SWIVEL BRACKET SHAFT ASSY..... 10-9
<T>
TANK FILLER CAP GASKET..... 16-14
TERMINAL CAP 8-13-28 ..... 7-28
TERMINAL CAP 8-13-28 ..... 20-17-13
TERMINAL CAP 8-13-28 ..... 20-18-13
TERMINAL CAP 8-13-30 ..... 7-26
TERMINAL CAP 8-13-30 ..... 20-17-20
TERMINAL CAP 8-13-30 ..... 20-18-20
THERMOSTAT ..... 1-16
THERMOSTAT CAP..... 1-17-1
THERMOSTAT CAP GASKET..... 1-18
THERMOSTAT CAP GASKET..... 20-21-6
THROTTLE ARM..... 17-5
THROTTLE CAM ..... 6-28-1
THROTTLE CAM ..... 6-28-3
THROTTLE DECAL..... 11-4
THROTTLE LEVER ASSY..... 3-11
THROTTLE LEVER END ..... 3-13
THROTTLE LIMITER ARM ..... 1-41
THROTTLE LIMITER SHAFT ..... 1-42-1
THROTTLE ROLLER..... 3-12
THROTTLE SHAFT..... 11-12-1
THROTTLE SHAFT..... 12-31
THROTTLE SHAFT..... 20-25-6
THROTTLE SHAFT DAMPER..... 11-6
THROTTLE SHAFT SUPPORT..... 12-33
THROTTLE SHAFT SUPPORT..... 20-25-7
THRUST HOLDER ..... 9-61-1
THRUST PLATE..... 2-1-1
THRUST PLATE..... 2-2
THRUST PLATE..... 17-23
THRUST PLATE (UPPER) ..... 10-23
THRUST ROD ..... 10-13
THRUST ROD SPRING ..... 10-14
TILLER HANDLE..... 11-3
TILLER HANDLE ASSY ..... 11-1-1
TILLER HANDLE ASSY ..... 20-25-3
TILLER HANDLE KIT ..... 20-25-1
TILLER HANDLE SUB-ASSY ..... 11-2-1
TILT HANDLE ..... 15-5
TILT STOPPER..... 10-40
TILT SWITCH PLUG..... 17-24
TOOL KIT..... 19-1
TOP COWL ASSY..... 15-1
TOP COWL SEAL..... 15-9
TOP COWL SUB-ASSY ..... 15-3
TRIM TAB..... 9-16
TWIN REMOTE CONTROL KIT ..... 17-56
<U>
UNIVERSAL PINION ..... 10-21
UNIVERSAL PINION ..... 20-25-5
<W>
WASHER ..... 1-9-1
WASHER ..... 1-15
WASHER ..... 1-29
WASHER ..... 1-71
WASHER ..... 3-10-1
WASHER ..... 3-17
WASHER ..... 3-21
WASHER ..... 5-15
WASHER ..... 5-25
WASHER ..... 6-45
WASHER ..... 6-49
WASHER ..... 10-6
WASHER ..... 10-7
WASHER ..... 10-28
WASHER ..... 10-58
WASHER ..... 10-71
WASHER ..... 13-6
WASHER ..... 14-21
WASHER ..... 14-26
WASHER ..... 16-18
WASHER ..... 17-32
WASHER ..... 17-33
WASHER ..... 17-35
WASHER ..... 17-38
WASHER 10.5-27-1.2..... 10-29
WASHER 12.5-24-1..... 7-18
WASHER 12.5-24-1..... 20-18-28
WASHER 12.5-32-2.5..... 9-62
WASHER 14-22-1 ..... 12-9
WASHER 17.1-22-1.5..... 9-22
WASHER 17-30-1.6..... 6-18
WASHER 5.5-14-1.2 ..... 14-6
WASHER 6.5-21-1..... 5-7
WASHER 6-16-1.5..... 6-35
WASHER 6-16-1.5..... 10-55
WASHER 6-16-1.5..... 12-13
WASHER 6-16-1.5..... 15-8
WASHER 8.1-16-1.5 ..... 10-37
WASHER 8.4-15.5-1.6 ..... 1-51
WASHER 8.4-15.5-1.6 ..... 3-28
WASHER 8.5-18-1.6 ..... 1-59
WASHER 8.5-18-1.6 ..... 10-56
WASHER 8.5-18-1.6 ..... 20-25-13
WASHER 9.6-18-2..... 14-25
WATER PIPE (L) ..... 8-14-2
WATER PIPE (S) ..... 8-14-1
WATER PIPE (UL)..... 20-26-4
WATER PIPE AUXILIARY MOUNT..... 8-4
WATER PIPE SEAL (LOWER)..... 9-39
WATER PIPE SEAL (UPPER) ..... 8-15
WATER PUMP GUIDE PLATE..... 9-44
WATER PUMP GUIDE PLATE..... 20-22-8
WATER PUMP GUIDE PLATE..... 20-23-7
WATER PUMP IMPELLER ..... 9-35-1
WATER PUMP IMPELLER ..... 20-22-4
WATER PUMP IMPELLER ..... 20-23-4
WATER PUMP KIT (CHROME PLATED) .. 20-23-1
WATER PUMP REPAIR KIT ..... 20-22-1
WATER STRAINER..... 9-30
WATER STRAINER..... 9-33
WAVE WASHER ..... 17-20
WAVE WASHER d=12 ..... 13-2
WAVE WASHER d=14 ..... 12-10
WAVE WASHER d=8 ..... 1-43
WAVE WASHER d=8 ..... 5-31
WELCH PLUG..... 1-12
<Z>
ﾍﾞﾍﾞﾙｷﾞｱ C ..... 9-21

# INDEX (Parts Number)


121-32071-0 . . . . . .9-13
121-32071-0 . . . . . .20-24-4
128-02605-1 . . . . . .6-43
151-33159-0 . . . . . .6-48
314-72185-0 . . . . . .5-37
332-00021-1 . . . . . .2-36
332-60005-2 . . . . . .9-6
332-60006-1 . . . . . .1-24
332-60006-1 . . . . . .9-7
332-60006-1 . . . . . .20-24-3
332-60223-0 . . . . . .9-41
332-60223-0 . . . . . .20-24-6
332-62101-1 . . . . . .10-77
332-64221-0 . . . . . .9-27
332-66021-0 . . . . . .9-53
332-66021-0 . . . . . .20-24-8
332-66033-0 . . . . . .9-55
332-70201-0 . . . . . .16-11
332-70261-0 . . . . . .12-27
332-83723-0 . . . . . .14-4
332-83724-0 . . . . . .14-5
332-83725-0 . . . . . .14-6
334-00131-0 . . . . . .6-16
334-00133-0 . . . . . .6-18
334-65021-0 . . . . . .9-35-1
334-65021-0 . . . . . .20-22-4
334-65021-0 . . . . . .20-23-4
336-06973-0 . . . . . .12-23-1
336-60007-0 . . . . . .19-13
336-62415-0 . . . . . .9-42
336-62415-0 . . . . . .9-54
336-62415-0 . . . . . .20-24-7
336-70112-0 . . . . . .12-28
336-76091-0 . . . . . .6-30
336-76091-0 . . . . . .6-50
338-01131-1 . . . . . .1-5
338-01131-1 . . . . . .3-2
338-01133-0 . . . . . .1-36
338-01133-0 . . . . . .1-39
338-01403-0 . . . . . .6-3
338-01403-0 . . . . . .20-21-10
338-02215-0 . . . . . .3-30
338-02215-0 . . . . . .12-30
338-05019-0 . . . . . .5-17
338-05131-0 . . . . . .5-19
338-05216-0 . . . . . .5-28
338-05252-0 . . . . . .5-29
338-05255-0 . . . . . .5-27
338-60218-2 . . . . . .1-20
338-60218-2 . . . . . .10-3
338-60218-2 . . . . . .10-38
338-67147-0 . . . . . .12-7
338Q67141-0. . . . . .12-6
344-67177-1 . . . . . .10-16
345-01111-0 . . . . . .1-10
345-01111-0 . . . . . .8-3
345-05003-1 . . . . . .5-4
345-05004-1 . . . . . .5-10
345-05135-1 . . . . . .5-5
345-05223-1 . . . . . .1-45
345-05223-1 . . . . . .5-35
345-05224-0 . . . . . .20-11
345-62441-0 . . . . . .10-17
345-63048-0 . . . . . .11-6
345-63713-0 . . . . . .1-49
345-66226-0 . . . . . .12-14
345-66226-0 . . . . . .20-25-10
345-67117-0 . . . . . .3-32
345-67117-0 . . . . . .12-15
345-67117-0 . . . . . .12-16
345-67142-1 . . . . . .12-11
345-76023-0 . . . . . .12-20
345-76023-0 . . . . . .14-31
345-76023-0 . . . . . .20-17-29
345-83721-0 . . . . . .14-2
346-00116-0 . . . . . .2-20
346-01032-0 . . . . . .1-18
346-01032-0 . . . . . .20-21-6
346-05228-1 . . . . . .6-22
346-05234-0 . . . . . .1-56
346-05234-0 . . . . . .20-25-20
346-06999-0 . . . . . .6-41
346-62124-1 . . . . . .10-10
346-62127-0 . . . . . .10-12
346-62421-1 . . . . . .10-18
346-62438-0 . . . . . .10-46
346-63201-3 . . . . . .11-19
346-63722-2 . . . . . .6-20
346-64027-1 . . . . . .9-20
346-64081-0 . . . . . .9-46-1
346-64082-0 . . . . . .9-46-2
346-64083-0 . . . . . .9-46-3
346-64084-0 . . . . . .9-46-4
346-64121-5 . . . . . .9-63
346-64124-5 . . . . . .9-62
346-65013-0 . . . . . .9-14
346-65013-0 . . . . . .20-24-5
346-66334-0 . . . . . .10-54
346-67115-0 . . . . . .5-7
346-67165-0 . . . . . .12-17
346-67165-0 . . . . . .20-25-18
346-76039-1 . . . . . .7-43
346-76039-1 . . . . . .20-18-23
346-76040-0 . . . . . .7-12
346-76040-0 . . . . . .20-17-6
346-76040-0 . . . . . .20-18-6
346-76160-2 . . . . . .19-14
346-76212-0 . . . . . .7-30
346-83732-0 . . . . . .14-13
346-84830-1 . . . . . .14-17
349-62126-0 . . . . . .10-11
350-00001-1 . . . . . .2-39-1
350-00004-1 . . . . . .2-39-2
350-00011-0 . . . . . .2-30-1
350-00014-0 . . . . . .2-30-2
350-00021-1 . . . . . .2-44
350-00024-1 . . . . . .2-45
350-00032-1 . . . . . .2-11-1
350-00033-1 . . . . . .2-14-1
350-00034-2 . . . . . .2-15
350-00040-0 . . . . . .2-8
350-00051-1 . . . . . .2-12
350-00061-1 . . . . . .2-17
350-00062-0 . . . . . .2-16
350-00107-0 . . . . . .2-2
350-00115-0 . . . . . .2-1-1
350-00121-0 . . . . . .6-1
350-00121-0 . . . . . .20-21-9
350-01030-1 . . . . . .1-16
350-01093-0 . . . . . .1-12
350-01215-1 . . . . . .12-2
350-01215-1 . . . . . .20-21-20
350-01401-0 . . . . . .6-2
350-02104-2 . . . . . .3-3
350-02104-2 . . . . . .20-21-14
350-02105-3 . . . . . .3-4
350-02105-3 . . . . . .20-21-15
350-02305-2 . . . . . .1-26
350-02305-2 . . . . . .20-21-7
350-02306-2 . . . . . .1-27
350-02306-2 . . . . . .20-21-8
350-03174-0 . . . . . .3-15
350-03176-0 . . . . . .3-13
350-04005-0 . . . . . .4-27
350-04014-0 . . . . . .4-24
350-05000-3 . . . . . .5-1-1
350-05013-1 . . . . . .5-18
350-05104-1 . . . . . .5-3
350-05105-1 . . . . . .5-2
350-05116-1 . . . . . .5-20
350-05123-0 . . . . . .5-8
350-05124-0 . . . . . .5-9
350-05132-0 . . . . . .5-12
350-05136-0 . . . . . .5-21
350-05211-0 . . . . . .1-41
350-05217-0 . . . . . .5-34
350-05222-0 . . . . . .1-44
350-05253-0 . . . . . .5-30
350-06025-0 . . . . . .6-13
350-60211-0 . . . . . .9-5
350-61012-2 . . . . . .12-36
350-61012-2 . . . . . .20-21-19
350-61301-1 . . . . . .10-25
350-61302-0 . . . . . .10-30
350-61336-0 . . . . . .10-31
350-61337-0 . . . . . .10-26
350-62121-2 . . . . . .10-13
350-62415-0 . . . . . .10-24
350-62417-0 . . . . . .10-22
350-62423-0 . . . . . .10-23
350-62437-0 . . . . . .10-42
350-62439-1 . . . . . .10-43
350-63046-0 . . . . . .11-7
350-63061-1 . . . . . .12-31
350-63061-1 . . . . . .20-25-6
350-63063-0 . . . . . .12-33
350-63063-0 . . . . . .20-25-7
350-63064-0 . . . . . .20-25-5
350-63064-1 . . . . . .10-21
350-63711-2 . . . . . .1-46
350-63715-1 . . . . . .1-62
350-63723-0 . . . . . .6-21
350-64010-2 . . . . . .9-18
350-64020-0 . . . . . .9-19
350-64032-0 . . . . . .9-22
350-64218-0 . . . . . .9-25
350-64219-0 . . . . . .9-26
350-64222-1 . . . . . .9-28
350-64223-1 . . . . . .9-29
350-64301-0 . . . . . .9-47-1
350-64302-0 . . . . . .9-47-2
350-64303-0 . . . . . .20-26-5
350-64322-0 . . . . . .9-2
350-64326-1 . . . . . .9-3
350-65011-1 . . . . . .9-38
350-65011-1 . . . . . .20-22-7
350-65014-0 . . . . . .9-39
350-65016-1 . . . . . .9-37
350-65025-0 . . . . . .9-44
350-65025-0 . . . . . .20-22-8
350-65100-0 . . . . . .8-14-1
350-65110-0 . . . . . .8-14-2
350-65120-0 . . . . . .20-26-4
350-65204-0 . . . . . .8-4
350-65205-0 . . . . . .8-16
350-65206-0 . . . . . .8-15
350-66110-0 . . . . . .13-1
350-66115-0 . . . . . .13-7
350-66121-0 . . . . . .13-4
350-66214-0 . . . . . .13-13-1
350-66215-0 . . . . . .13-13-2
350-66223-0 . . . . . .13-18
350-66223-0 . . . . . .20-9
350-66225-0 . . . . . .13-16
350-66241-0 . . . . . .13-14
350-66302-0 . . . . . .20-13
350-66315-0 . . . . . .10-67
350-66337-0 . . . . . .20-12
350-67101-0 . . . . . .13-12
350-67104-0 . . . . . .12-5
350-67105-0 . . . . . .12-8
350-67154-0 . . . . . .3-35
350-76010-0 . . . . . .7-2
350-76010-0 . . . . . .20-17-2
350-76010-0 . . . . . .20-18-2
350-76011-0 . . . . . .7-9
350-76011-0 . . . . . .20-17-5
350-76011-0 . . . . . .20-18-5
350-76012-0 . . . . . .7-5
350-76013-0 . . . . . .7-6
350-76014-0 . . . . . .7-4
350-76015-0 . . . . . .7-3
350-76081-0 . . . . . .7-15
350-76081-0 . . . . . .20-18-25
350-83820-0 . . . . . .14-9
350-83870-0 . . . . . .14-14
350B02300-1 . . . . . .1-22-1
350B02302-1 . . . . . .1-25-1
350Q61110-0. . . . . .20-26-2
350Q61191-3. . . . . .8-1-1
350Q61192-4. . . . . .8-1-2
350Q61402-2. . . . . .10-32
350Q62010-3. . . . . .10-20-1
351-00001-2 . . . . . .2-35-1
351-00004-2 . . . . . .2-35-2
351-00011-0 . . . . . .2-28-1
351-00014-0 . . . . . .2-28-2
351-01005-1 . . . . . .1-13-1
351-01005-1 . . . . . .20-21-4
353-06821-0 . . . . . .12-22
353-06821-0 . . . . . .18-5
353-67162-0 . . . . . .12-18
353-67162-0 . . . . . .20-25-19
353-76037-0 . . . . . .6-31
353-83728-1 . . . . . .1-58
353-83728-1 . . . . . .20-25-11
353-84321-0 . . . . . .17-4
353-84371-0 . . . . . .17-32
353-84388-0 . . . . . .17-40
353-84904-0 . . . . . .14-32
353-84916-0 . . . . . .14-25
353-84918-0 . . . . . .14-23
361-72026-0 . . . . . .12-35-1
361-76026-0 . . . . . .7-42
361-76026-0 . . . . . .20-18-22
361-76050-0 . . . . . .7-31
361-76050-0 . . . . . .20-17-23
361-76073-0 . . . . . .7-32
361-76110-1 . . . . . .18-11
361-76161-0 . . . . . .19-15
361-83857-0 . . . . . .14-30-2
361-84415-0 . . . . . .17-55
362-00128-0 . . . . . .2-4
362-02100-1 . . . . . .3-18
362-02311-0 . . . . . .8-7-1
362-02312-2 . . . . . .8-8
362-60206-1 . . . . . .9-30
362-60211-0 . . . . . .9-12
362-64030-0 . . . . . .9-21
362-64211-3 . . . . . .9-23
362-64215-0 . . . . . .9-24
362-64231-0 . . . . . .9-61-1
362-65231-1 . . . . . .20-23-1
362-65238-0 . . . . . .20-23-6
362-65239-0 . . . . . .20-23-7
362-87322-1 . . . . . .20-22-1
362B01100-5 . . . . . .1-1-2
362B64107-1 . . . . . .9-59-1
364-63718-0 . . . . . .6-28-3
369-60206-0 . . . . . .9-33
369-62122-2 . . . . . .10-14
369-62434-0 . . . . . .20-6
369-72019-1 . . . . . .11-4
369-84418-0 . . . . . .17-54
393-01131-0 . . . . . .1-6
393-01137-0 . . . . . .1-7
393-01160-0 . . . . . .1-31
397B01001-0 . . . . . .1-11-1
398-06830-0 . . . . . .12-21
398-06972-1 . . . . . .1-65
398-06972-1 . . . . . .1-67
398-06972-1 . . . . . .7-20
398-06972-1 . . . . . .12-24
398-06972-1 . . . . . .20-17-8
398-06972-1 . . . . . .20-18-8
398-61207-0 . . . . . .8-5
398-61307-0 . . . . . .10-27
398-61308-2 . . . . . .10-29
398-62396-1 . . . . . .10-47
398-62396-1 . . . . . .10-49
398-63012-0 . . . . . .11-9
398-63041-0 . . . . . .11-12-1
398-63053-0 . . . . . .11-5
398-63717-1 . . . . . .1-54
398-63717-1 . . . . . .20-25-16
398-66012-0 . . . . . .9-49-1

398-66013-0 . . . . . 9-49-2
398-66014-0 . . . . . 20-26-6
398-66031-0 . . . . . 9-52
398-76049-0 . . . . . 7-39
398-76049-0 . . . . . 20-17-28
398-76080-1 . . . . . 7-14
398-76080-1 . . . . . 20-18-24
398-76083-0 . . . . . 7-19
398-76083-0 . . . . . 20-18-26
398-83880-1 . . . . . 14-1
398-87321-3 . . . . . 20-24-1
398B01001-1 . . . . . 1-11-2
398Q60100-2. . . . . 9-9
398Q63000-5. . . . . 20-25-1
398Q63003-3. . . . . 11-1-1
398Q63003-3. . . . . 20-25-3
398Q87301-4. . . . . 20-1-2
398Q87302-4. . . . . 20-1-1
398Q87314-1. . . . . 20-26-1
3A1-83710-1 . . . . . 14-16
3A1-83722-0 . . . . . 14-3
3A3-06830-0 . . . . . 18-4
3A3-62396-1 . . . . . 10-51
3A3-76037-0 . . . . . 6-19
3A3-76037-0 . . . . . 6-36
3A3-76037-0 . . . . . 18-14
3A3-76086-1 . . . . . 18-12
3A3-76145-0 . . . . . 7-28
3A3-76145-0 . . . . . 20-17-13
3A3-76145-0 . . . . . 20-18-13
3A3-81301-0 . . . . . 17-56
3A3-83314-2 . . . . . 17-9
3A3-84307-0 . . . . . 17-44
3A3-84364-2 . . . . . 17-10
3A3-84365-1 . . . . . 17-5
3A3-84368-0 . . . . . 17-20
3A3-84374-0 . . . . . 17-31
3A3-84376-0 . . . . . 17-13
3A3-84381-0 . . . . . 17-8
3A3-84383-0 . . . . . 17-35
3A3-84391-0 . . . . . 17-21
3A3-84403-0 . . . . . 17-17
3A3-84421-0 . . . . . 17-36
3A3-84422-0 . . . . . 17-23
3A3-84423-0 . . . . . 17-43
3A3-84424-0 . . . . . 17-45
3A3-84425-0 . . . . . 17-47
3A3-84426-0 . . . . . 17-46
3A3-84432-0 . . . . . 17-27
3A3-84435-0 . . . . . 17-22
3AA-83719-0 . . . . . 1-59
3AA-83719-0 . . . . . 10-56
3AA-83719-0 . . . . . 20-25-13
3AC-62191-0 . . . . . 10-9
3AC-70140-0 . . . . . 16-17
3AC-70145-0 . . . . . 16-18
3AC-70150-0 . . . . . 16-19
3AC-70157-0 . . . . . 16-16
3AD-02230-0 . . . . . 3-23
3AD-02234-0 . . . . . 3-26
3AD-02235-0 . . . . . 3-25
3AD-02237-0 . . . . . 3-24
3AL-05212-0 . . . . . 10-59
3AL-05254-0 . . . . . 10-57
3AL-66333-0 . . . . . 10-53
3B2-66322-1 . . . . . 20-3
3B2-70260-1 . . . . . 12-26
3B2-76062-0 . . . . . 7-29
3B2-76062-0 . . . . . 20-17-14
3B2-76062-0 . . . . . 20-18-14
3B2-76120-1 . . . . . 7-25
3B2-76120-1 . . . . . 20-17-16
3B2-76120-1 . . . . . 20-18-16
3B2-76147-2 . . . . . 7-27
3B2-76147-2 . . . . . 20-17-12
3B2-76147-2 . . . . . 20-18-12
3B7-05243-0 . . . . . 1-64
3B7-63731-0 . . . . . 7-18
3B7-63731-0 . . . . . 20-18-28
3B7-63733-0 . . . . . 1-47
3B7-63733-0 . . . . . 1-57
3B7-63733-0 . . . . . 20-25-15
3B7-67179-0 . . . . . 13-20
3B7-70200-5 . . . . . 16-1
3B7-70280-1 . . . . . 16-8
3B7-72201-0 . . . . . 19-2
3B7-76142-1 . . . . . 1-72
3B7-76145-0 . . . . . 7-26
3B7-76145-0 . . . . . 20-17-20
3B7-76145-0 . . . . . 20-18-20
3BAB64516-1. . . . . 9-59-2
3BAB64518-1. . . . . 9-59-3
3BAB64521-1. . . . . 9-59-4
3BAB64524-1. . . . . 9-59-5
3BJ-60001-0 . . . . . 8-6
3BJ-60001-0 . . . . . 20-26-3
3BJ-60108-0 . . . . . 9-15
3BJ-65017-0 . . . . . 9-40-1
3BKQ60101-2. . . . . 9-10
3C7-03271-2 . . . . . 7-38
3C7-03271-2 . . . . . 20-17-27
3C7-70211-1 . . . . . 16-4
3C7-70217-0 . . . . . 16-5
3C7-70220-1 . . . . . 16-2
3C7-70224-1 . . . . . 16-3
3C8-02011-0 . . . . . 4-30
3C8-02011-0 . . . . . 20-20-2
3C8-02011-0 . . . . . 20-21-17
3C8-03121-0 . . . . . 4-13
3C8-03121-0 . . . . . 20-20-7
3C8-03121-0 . . . . . 20-21-16
3C8-03125-0 . . . . . 4-7
3C8-03125-0 . . . . . 20-20-6
3C8-03126-0 . . . . . 4-6
3C8-03126-0 . . . . . 20-20-5
3C8-03157-0 . . . . . 4-10
3C8-03169-0 . . . . . 4-4
3C8-03169-0 . . . . . 20-20-3
3C8-03179-1 . . . . . 4-9
3C8-03180-0 . . . . . 4-20
3C8-03181-0 . . . . . 4-18
3C8-03182-0 . . . . . 4-19
3C8-03182-0 . . . . . 20-20-9
3C8-03193-0 . . . . . 4-16
3C8-03193-0 . . . . . 20-20-8
3C8-03193-0 . . . . . 20-21-18
3C8-04002-0 . . . . . 4-29
3C8-04004-0 . . . . . 4-21-1
3C8-04018-0 . . . . . 4-23
3C8-04028-0 . . . . . 4-28
3C8-62421-1 . . . . . 10-45
3C8-66011-0 . . . . . 9-50
3C8-66308-0 . . . . . 6-35
3C8-66308-0 . . . . . 12-13
3C8-66308-0 . . . . . 15-8
3C8-67146-0 . . . . . 12-9
3C8-72100-1 . . . . . 19-1
3E0-70270-0 . . . . . 16-15
3E3-03147-0 . . . . . 4-5-1
3E3-64333-0 . . . . . 4-22
3F0-72185-0 . . . . . 5-36
3F0-72185-0 . . . . . 15-13
3F3-84908-0 . . . . . 14-29
3FS-65029-0 . . . . . 9-43
3FS-65029-0 . . . . . 20-22-3
3FS-65029-0 . . . . . 20-23-3
3FS-65029-0 . . . . . 20-24-2
3G2-00011-0 . . . . . 2-27-1
3G2-00014-0 . . . . . 2-27-2
3G2-02411-0 . . . . . 3-31
3G2-02414-1 . . . . . 3-36
3G2-02414-1 . . . . . 20-21-22
3G2-03100-5 . . . . . 4-1-1
3G2-03120-0 . . . . . 4-12
3G2-03141-0 . . . . . 4-17-2
3G2-03156-0 . . . . . 4-11
3G2-06002-1 . . . . . 6-6
3G2-06023-1 . . . . . 6-8
3G2-06025-1 . . . . . 6-12
3G2-06040-4 . . . . . 6-37-1
3G2-06060-4 . . . . . 6-32
3G2-06061-1 . . . . . 6-33
3G2-62434-0 . . . . . 20-8
3G2-66305-0 . . . . . 20-7
3G2-66311-1 . . . . . 10-52
3G2-66312-2 . . . . . 10-66
3G2-66313-1 . . . . . 10-61
3G2-66319-1 . . . . . 10-62
3G2-66321-0 . . . . . 10-64
3G2-66324-0 . . . . . 20-4
3G2-66331-0 . . . . . 10-68
3G2-66351-0 . . . . . 10-60
3G2-66901-0 . . . . . 20-2
3G2-67151-2 . . . . . 12-4
3G2-67152-0 . . . . . 3-34
3G2-67196-0 . . . . . 3-22
3G2-76055-2 . . . . . 7-33
3G2-76055-2 . . . . . 20-17-21
3G2-76057-1 . . . . . 7-36
3G2-76057-1 . . . . . 20-17-25
3G2-76060-0 . . . . . 7-21
3G2-76060-0 . . . . . 20-17-9
3G2-76060-0 . . . . . 20-18-9
3G2-76100-6 . . . . . 20-17-1
3G2-76142-0 . . . . . 7-22
3G2-76142-0 . . . . . 20-17-30
3G2-76142-0 . . . . . 20-18-29
3G2-76300-5 . . . . . 20-18-1
3G2-84905-0 . . . . . 14-22
3G2-84914-0 . . . . . 14-28
3G2-87121-7 . . . . . 20-21-1
3G2-87122-2 . . . . . 20-20-1
3G2B01100-2. . . . . 1-1-1
3G2Q62310-1 . . . . . 10-15
3G2Q62993-1 . . . . . 10-40
3G3-06021-1 . . . . . 6-10
3G4-00043-0 . . . . . 2-9
3G4-87121-8 . . . . . 20-21-2
3GF-70250-1 . . . . . 16-10
3GF-70281-0 . . . . . 16-9
3GF-76020-0 . . . . . 18-8
3GF-76205-0 . . . . . 18-10
3GF-76217-0 . . . . . 18-9-1
3GF-76218-0 . . . . . 18-9-2
3GF-76219-0 . . . . . 18-9-3
3H6B01031-0. . . . . 1-17-1
3K9-66137-0 . . . . . 13-3
3KK-01012-0 . . . . . 1-70
3KM-01142-0. . . . . 1-74
3KM-63104-0. . . . . 1-48-1
3KM-67503-0. . . . . 5-22
3KZ-70177-0 . . . . . 16-12
3LD-03147-0 . . . . . 20-20-4
3LD-67501-0 . . . . . 15-9
3M2-00031-1 . . . . . 2-10
3M2-00069-1 . . . . . 2-7-1
3M2-00122-0. . . . . 2-3
3M2-00122-0. . . . . 20-21-12
3M2-03100-2 . . . . . 4-1-2
3M2-03141-0. . . . . 4-17-1
3M2-03151-0. . . . . 4-2-1
3M2-03152-0. . . . . 4-3-1
3M2-03167-0. . . . . 3-11
3M2-03171-0. . . . . 3-12
3M2-04560-0. . . . . 4-3-2
3M2-04616-0. . . . . 4-2-2
3M2-05215-0. . . . . 5-33
3M2-66226-0. . . . . 12-19
3M2-87123-0. . . . . 2-26-1
3M2-87124-0. . . . . 2-26-2
3M2-87130-0. . . . . 2-34-1
3M2-87131-0. . . . . 2-34-2
3M2-87801-4. . . . . 15-11-1
3M2B02010-1 . . . . . 3-1-1
3M3-00042-0. . . . . 2-5
3M3-01012-0. . . . . 1-14-1
3M3-01303-0. . . . . 1-69
3M3-01303-0. . . . . 20-21-21
3M3-02319-0. . . . . 5-24
3M3-05227-0. . . . . 1-42-1
3M3-06001-1. . . . . 6-5
3M3-06091-1. . . . . 7-1
3M3-06091-1. . . . . 20-17-15
3M3-06091-1. . . . . 20-18-15
3M3-61343-0. . . . . 10-34
3M3-62106-0. . . . . 10-74
3M3-63718-0. . . . . 6-28-1
3M3-87801-4. . . . . 15-11-2
3M3Q61401-0 . . . . . 10-33-1
3M3Q63005-2 . . . . . 11-2-1
3M3Q67100-0 . . . . . 12-1-1
3M3Q67645-8 . . . . . 15-1
3M4-01005-0. . . . . 1-13-2
3M4-01005-0. . . . . 20-21-5
3M4-60108-0. . . . . 12-3
3M4-61343-0. . . . . 10-35
3M4-66113-0. . . . . 13-9
3M4-76084-0. . . . . 7-17
3M4-76084-0. . . . . 20-18-27
3M4-87123-0. . . . . 2-29-1
3M4-87124-0. . . . . 2-29-2
3M4-87130-0. . . . . 2-38-1
3M4-87131-0. . . . . 2-38-2
3M4-87801-4. . . . . 15-11-3
3M5B87090-C . . . . . 20-19-1
3M7B87090-F. . . . . 20-19-3
3NT-02319-0 . . . . . 1-28
3NT-63046-0 . . . . . 11-8
3NT-63207-0 . . . . . 11-20
3NTQ63011-0. . . . . 11-3
3NTQ67521-0. . . . . 15-5
3P0-01143-0 . . . . . 1-75
3P0-60218-0 . . . . . 1-78
3P0-66233-0 . . . . . 10-37
3P0-83857-0 . . . . . 14-30-1
3PR-06972-0 . . . . . 5-23
3PR-06972-0 . . . . . 6-26
3PR-06972-0 . . . . . 12-23-2
3PR-06972-0 . . . . . 20-17-19
3PR-06972-0 . . . . . 20-18-19
3R0-66308-0 . . . . . 10-55
3RS-65022-1 . . . . . 9-36
3RS-65022-1 . . . . . 20-22-6
3RS-70020-0 . . . . . 16-13
3RS-70021-0 . . . . . 16-14
3RSQ62102-0. . . . . 10-75
3T5-01133-0 . . . . . 1-35
3T5-10046-0 . . . . . 1-76
3T5-84398-0 . . . . . 7-40
3T5-84398-0 . . . . . 7-41
3T5-84398-0 . . . . . 20-17-18
3T5-84398-0 . . . . . 20-18-18
3TGQ67640-0. . . . . 15-3
3U2-63506-0 . . . . . 17-49
3U2-72187-0 . . . . . 17-52
3U2-72200-0 . . . . . 18-6
3U2-77367-0 . . . . . 17-51
3U2-84331-0 . . . . . 18-1
3U2-84334-0 . . . . . 18-7
3U2-84336-0 . . . . . 18-2
3U2-84339-0 . . . . . 17-26
3U2-84343-0 . . . . . 17-19
3U2-84371-0 . . . . . 17-33
3U2-84375-0 . . . . . 17-28
3U2-84398-0 . . . . . 18-3
3U2-84401-0 . . . . . 17-16
3U2-84404-0 . . . . . 17-18
3U2-84414-0 . . . . . 17-7
3U2-84416-0 . . . . . 17-3
3U2-84431-0 . . . . . 17-37
3U2-84442-0 . . . . . 17-39
3U2-84452-0 . . . . . 17-24
3U2-84917-0 . . . . . 17-50
3U2B84312-0. . . . . 17-41
3U2B84350-0. . . . . 17-1
3U2B84360-0. . . . . 17-2
3U2B84366-0. . . . . 17-15
3U2B84440-0. . . . . 17-53
3U2B84441-0. . . . . 17-14
3V1-60217-0 . . . . . 9-16
3V1-63035-1 . . . . . 11-13
3V1-63036-0 . . . . . 11-15
3V1-63077-0 . . . . . 11-14
3V1Q62105-2. . . . . 10-72
3V1Q62108-1. . . . . 10-73
3V6-62117-0 . . . . . 10-5
3V6Q62112-2. . . . . 10-1
3V6Q62113-1. . . . . 10-2
3V9-87326-0 . . . . . 9-60
3V9Q60000-1. . . . . 9-4
3VK-63107-0 . . . . . 17-48
3VK-84375-0 . . . . . 17-29

3VL-84375-0 . . . . . .17-30
910103-0525 . . . . . .17-12
910103-0612 . . . . . .12-12
910103-0616 . . . . . .1-21
910103-0625 . . . . . .11-16
910103-0660 . . . . . .6-44
910103-0830 . . . . . .14-18
910103-0840 . . . . . .14-27
910103-0885 . . . . . .10-69
910103-5514 . . . . . .6-29
910103-5612 . . . . . .1-66
910103-5612 . . . . . .1-73
910103-5612 . . . . . .7-25a
910103-5612 . . . . . .10-50
910103-5612 . . . . . .20-17-17
910103-5612 . . . . . .20-18-17
910103-5620 . . . . . .9-17
910103-5620 . . . . . .10-4
910103-5620 . . . . . .10-39
910103-5625 . . . . . .8-9
910103-6512 . . . . . .9-56
910103-6616 . . . . . .6-34
910103-6616 . . . . . .14-15
910103-6618 . . . . . .7-13
910103-6618 . . . . . .20-17-7
910103-6618 . . . . . .20-18-7
910103-7630 . . . . . .6-47-1
910103-7630 . . . . . .6-47-2
910103-7630 . . . . . .12-34
910103-7630 . . . . . .20-25-8
910121-6620 . . . . . .6-4
9101E3-0830 . . . . . .10-19
9101E3-5652 . . . . . .9-45
9101E3-5652 . . . . . .20-22-9
9101E3-5675 . . . . . .11-17
9101E3-5818 . . . . . .10-44
9101F4-0616 . . . . . .13-5-1
9101F4-0616 . . . . . .13-10-1
9101F4-0635 . . . . . .5-13
9101F4-5630 . . . . . .1-19-1
910306-0405 . . . . . .4-15
910403-0518 . . . . . .14-10
9106E3-0808 . . . . . .1-23
910903-0506 . . . . . .3-14
915324-0625 . . . . . .3-7-1
915324-0630 . . . . . .3-9-1
916103-0550 . . . . . .3-16
916103-0680 . . . . . .3-20
916103-0830 . . . . . .7-7
916103-0830 . . . . . .7-10
916103-0830 . . . . . .20-17-3
916103-0830 . . . . . .20-18-3
916124-0628 . . . . . .3-5-1
916124-0635 . . . . . .3-6-1
916124-0845 . . . . . .1-8-1
921503-0406 . . . . . .17-42
921503-0430 . . . . . .9-31
921503-0525 . . . . . .1-52
921503-0525 . . . . . .6-23
921503-0525 . . . . . .7-23
921503-0525 . . . . . .20-17-10
921503-0525 . . . . . .20-18-10
921503-0530 . . . . . .1-77
921503-5316 . . . . . .18-13
921503-5430 . . . . . .5-26
921503-5510 . . . . . .6-27
921503-5612 . . . . . .12-25
921503-6408 . . . . . .7-35
921503-6408 . . . . . .20-17-24
921503-6512 . . . . . .7-34
921503-6512 . . . . . .20-17-22
921503-6612 . . . . . .7-16
921503-6612 . . . . . .20-18-21
921503-7616 . . . . . .5-32
921521-6406 . . . . . .6-14-1
921521-6510 . . . . . .6-25-1
921521-6525 . . . . . .6-11
921521-6530 . . . . . .6-9
9215F1-0620 . . . . . .3-19
921603-0512 . . . . . .17-25
921703-0305 . . . . . .4-25
921722-0410 . . . . . .4-8
921803-0525 . . . . . .11-10
921803-0620 . . . . . .9-34
922503-0410 . . . . . .4-14
922503-0410 . . . . . .20-20-10
922553-0512 . . . . . .3-33
930103-0500 . . . . . .1-53
930103-0500 . . . . . .1-55
930103-0500 . . . . . .1-63
930103-0500 . . . . . .6-24
930103-0500 . . . . . .14-12
930103-0500 . . . . . .17-11
930103-0500 . . . . . .20-25-17
930103-0600 . . . . . .1-61
930103-0600 . . . . . .5-14
930103-0600 . . . . . .10-8
930103-0600 . . . . . .14-7
930103-0600 . . . . . .17-34
930103-0600 . . . . . .20-25-12
930103-0800 . . . . . .3-27
930103-0800 . . . . . .10-70
930103-0800 . . . . . .14-19
930121-0600 . . . . . .3-8-1
930203-0300 . . . . . .4-26
930403-0400 . . . . . .9-32
930403-0600 . . . . . .11-18
930403-0600 . . . . . .15-7
930403-0800 . . . . . .1-50
930403-0800 . . . . . .14-24
931121-1600 . . . . . .6-17
940103-0500 . . . . . .3-17
940103-0600 . . . . . .1-29
940103-0600 . . . . . .3-21
940103-0600 . . . . . .5-25
940103-0600 . . . . . .6-45
940103-0600 . . . . . .6-49
940103-0600 . . . . . .13-6
940103-0800 . . . . . .1-15
940103-0800 . . . . . .10-58
940103-0800 . . . . . .10-71
940103-0800 . . . . . .14-21
940103-0800 . . . . . .14-26
940103-0800 . . . . . .17-38
940103-1000 . . . . . .10-28
940121-0600 . . . . . .3-10-1
940121-0600 . . . . . .5-15
940121-0800 . . . . . .1-9-1
9401E3-0600 . . . . . .10-6
9401E3-0600 . . . . . .10-7
9401E3-0800 . . . . . .1-71
940203-0800 . . . . . .1-51
940203-0800 . . . . . .3-28
941303-0500 . . . . . .7-24
941303-0500 . . . . . .14-11
941303-0500 . . . . . .20-17-11
941303-0500 . . . . . .20-18-11
941303-0600 . . . . . .6-46
941303-0600 . . . . . .13-11
941303-0600 . . . . . .14-8
941303-0800 . . . . . .7-8
941303-0800 . . . . . .7-11
941303-0800 . . . . . .14-20
941303-0800 . . . . . .20-17-4
941303-0800 . . . . . .20-18-4
941322-0600 . . . . . .5-16
941403-0800 . . . . . .1-43
941403-0800 . . . . . .5-31
941403-1200 . . . . . .13-2
941403-1400 . . . . . .12-10
945102-2500 . . . . . .2-21
945303-0500 . . . . . .5-6
945303-0500 . . . . . .10-78
945303-0500 . . . . . .20-5
945303-0600 . . . . . .10-63
945303-0600 . . . . . .12-32
945303-0600 . . . . . .17-6
945303-0600 . . . . . .20-25-9
951403-0310 . . . . . .11-11
951403-0312 . . . . . .7-37
951403-0312 . . . . . .13-15
951403-0312 . . . . . .20-16
951403-0312 . . . . . .20-17-26
951403-0316 . . . . . .5-11
951403-0535 . . . . . .20-10
951403-0540 . . . . . .10-41
951403-0622 . . . . . .10-76
951407-0308 . . . . . .2-13
951407-0312 . . . . . .9-51
951503-0212 . . . . . .10-65
951503-0212 . . . . . .20-14
951503-0322 . . . . . .9-64
951503-1610 . . . . . .13-19
951503-1610 . . . . . .20-15
951503-2520 . . . . . .13-17
951503-2522 . . . . . .13-8
951603-0800 . . . . . .1-60
951603-0800 . . . . . .20-25-14
9601-0-6205 . . . . . .9-8
9601-0-6205 . . . . . .9-11
9601-0-6302 . . . . . .9-48
9603-3-6305 . . . . . .2-18
9603-3-6305 . . . . . .2-19
9701-1-1015 . . . . . .1-68-1
98AB-30-270 . . . . . .1-38
98AB-50-185 . . . . . .12-29
98AB-50-220 . . . . . .3-29
98AB-701600. . . . . .16-7
98AB-70-700 . . . . . .16-6
98AL-40-270 . . . . . .1-30

Copyright © 2021 Tohatsu Corporation. All rights reserved. No part of this manual may be reproduced or transmitted in any form or by any means without the express written permission of Tohatsu Corporation.

# 2021 PARTS CATALOG

## M 9.9D2
## M 15D2
## M 18E2
## Models

Serial Number 000001BA～
OB No.002-21043-0BA 350 2101

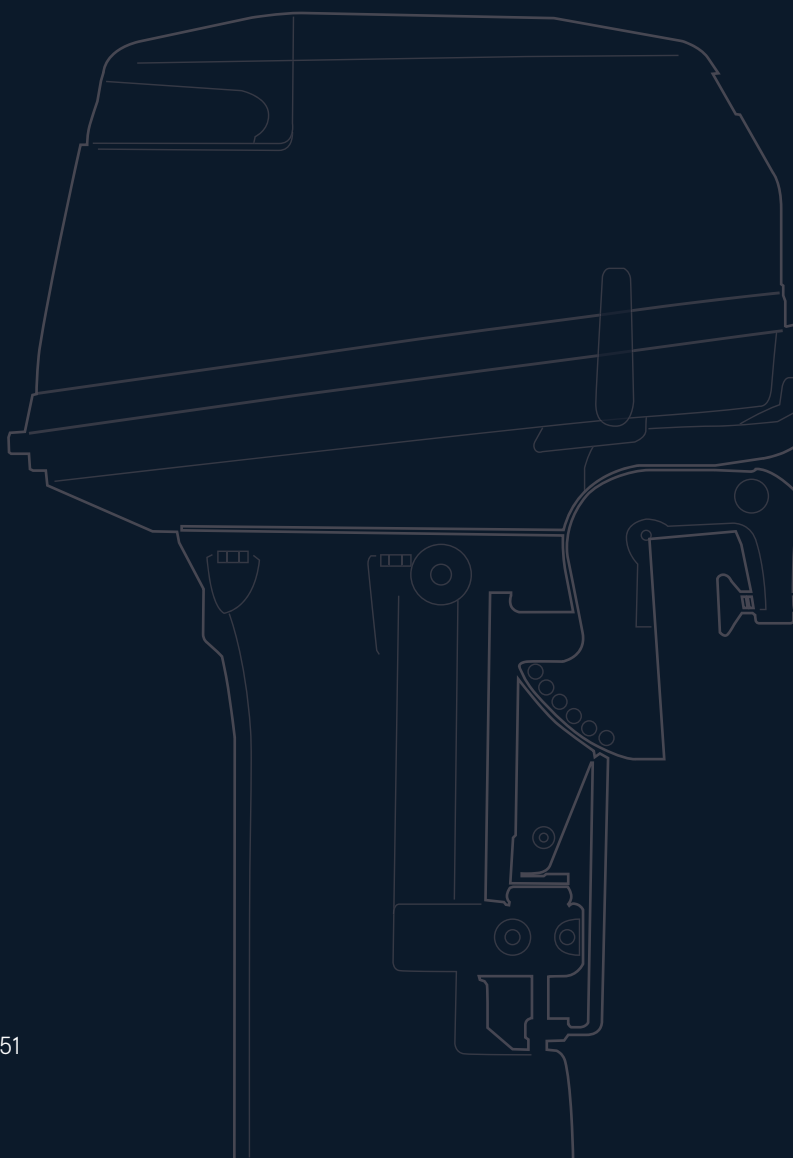


**トーハツ株式会社**

〒174-0051
東京都板橋区小豆沢 3-5-4
Tel: 03 (3966) 3116

**TOHATSU CORPORATION**

5-4, Azusawa 3-Chome, Itabashi-Ku
Tokyo 174-0051, Japan
Tel: +81-3-3966-3117 Fax: +81-3-3966-2951
**www.tohatsu.com**